Electric Drives and Controls | Hydraulics | Linear Motion and Assembly Technologies | Pneumatics | Service

Rexroth
Bosch Group

Sensorik → Ergänzungsprodukte

Ergänzungsprodukte, Serie SN4

Katalogbroschüre

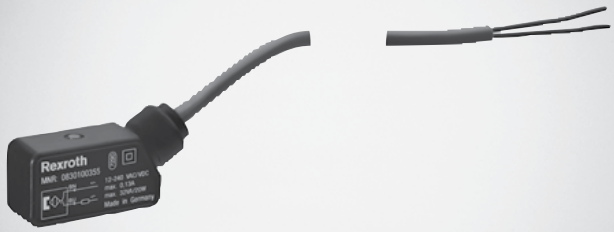

Sensorik → Ergänzungsprodukte

Ergänzungsprodukte, Serie SN4

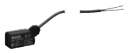

Sensoren, Serie SN4
► mit Kabel ► Aderenden verzinnt

3

Sensorik → Ergänzungsprodukte

Sensoren, Serie SN4

► mit Kabel ► Aderenden verzinnt

00136281

Umgebungstemperatur min./max.	-20°C / +80°C
Schutzart	IP 67, IP 65
Schaltlogik	NO (Schließer)
Anzeige	LED
Werkstoffe:	
Gehäuse	Epoxid-Harz

Technische Bemerkungen
■ Beim Einsatz von Reed-Sensoren, empfehlen wir die Verwendung einer Kurzschlussschutzeinrichtung (SCPD).

	Kontaktart	Kabellänge	Betriebsspannung DC min./max.	Betriebsspannung AC min./max.	Schaltstrom DC, max.	Schaltstrom AC, max.	Spannungsabfall U bei Imax	Materialnummer
		[m]	[V]	[V]	[A]	[A]	[V]	
	Reed	5	-	-	-	0,13	I*Rs	**0830100355**
		3	0 / 240	0 / 240	0,1	0,13		**0830100356**
		3	0 / 240	0 / 240	0,5	0,57		**0830100357**
		3	12 / 42	12 / 42	0,13	0,13		**0830100358**
		5	12 / 42	12 / 42	0,13	0,13		**0830100359**
		5	0 / 240	0 / 240	0,5	0,57		0830100360

Materialnummer	Schutzwiderstand Rs für Reed	Schwingungsfestigkeit	Stoßfestigkeit Max.	LED	Bem.
	[Ω]				
0830100355	27	35 g (50 - 1000 Hz)	50 g / 11 ms	Gelb	1)
0830100356	27				1)
0830100357	0,33				1)
0830100358	27				2)
0830100359	27				2)
0830100360	0,33				1)

1) Schaltleistung: 20 W / 32 VA
2) Schaltleistung: 5,5 W / 5,5 VA
Schnittstelle: Aderenden verzinnt
Verpolungssicher

Sensorik → Ergänzungsprodukte

Sensoren, Serie SN4

► mit Kabel ► Aderenden verzinnt

Abmessungen

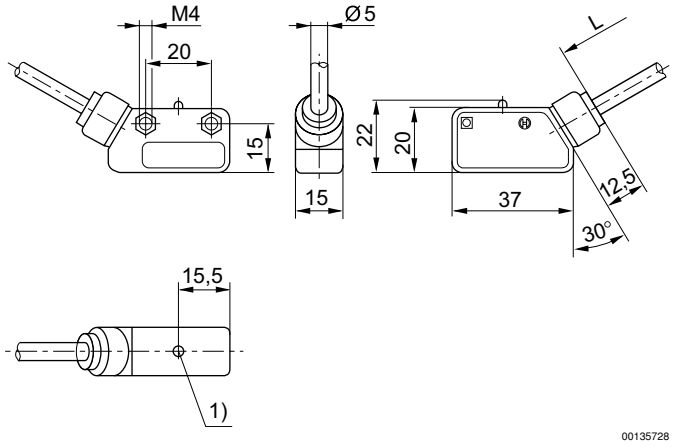

1) LED

Rexroth
Bosch Group

Bosch Rexroth AG
Pneumatics
Ulmer Straße 4
D - 30880 Laatzen
Telefon +49 511 2136 - 0
Fax +49 511 2136 - 269
sales-pneumatics@boschrexroth.de
www.boschrexroth.com/pneumatics

Ihr Ansprechpartner:

Deutschland
Bosch Rexroth AG
Vertrieb Deutschland
Region Nordost
Walsroder Straße 93
D - 30853 Langenhagen
Tel. +49 511 726657-0
Fax +49 511 726657-90

Bosch Rexroth AG
Vertrieb Deutschland
Region West
Borsigstraße 15
D - 40880 Ratingen
Tel. +49 2102 409-0
Fax +49 2102 409-400

Bosch Rexroth AG
Vertrieb Deutschland
Region Südwest
Siemensstraße 1
D - 70736 Fellbach
Tel. +49 711 51046-0
Fax +49 711 51046-199

Bosch Rexroth AG
Vertrieb Deutschland
Region Süd
Parkring 4
D - 85748 Garching
Tel. +49 89 12714-0
Fax +49 89 12714-190

Österreich
Bosch Rexroth GmbH
Industriepark 18
A - 4061 Pasching
Tel. +43 7221 605-0
Fax +43 7221 605-1220

Schweiz
Bosch Rexroth Schweiz AG
Hemrietstraße 2
CH - 8863 Buttikon
Tel. +41 55 4646-111
Fax +41 55 4646-222

Niederlande
Bosch Rexroth B.V.
Kruisbroeksestraat 1
NL - 5281 RV Boxtel
Tel. +31 411 651-951
Fax +31 411 651-483

Belgien
Bosch Rexroth N.V.
Rue Henri Genesse, 1
BE-1070 Bruxelles
Tel. +32 2 582-3180
Fax +32 2 582-4310

weitere Adressen:
www.boschrexroth.com/addresses

Die angegebenen Daten dienen allein der Produktbeschreibung. Eine Aussage über eine bestimmte Beschaffenheit oder eine Eignung für einen bestimmten Einsatzzweck kann aus unseren Angaben nicht abgeleitet werden. Die Angaben entbinden den Verwender nicht von eigenen Beurteilungen und Prüfungen. Es ist zu beachten, dass unsere Produkte einem natürlichen Verschleiß- und Alterungsprozess unterliegen.

© Alle Rechte bei Bosch Rexroth AG, auch für den Fall von Schutzrechtsanmeldungen. Jede Verfügungsbefugnis, wie Kopier- und Weitergaberecht, bei uns.

Änderungen vorbehalten.

Online-PDF
23-10-2012