Sensorik → Näherungssensoren

Sensoren, Serie ST4-2P

► 4 mm Nut ► Anzahl der Schaltpunkte:2 ► mit Kabel ► Stecker, M12x1, 4-polig, A-codiert, mit Rändelschraube ► elektronisch PNP, IO-Link

00133721

Umgebungstemperatur min./max.	-20°C / +75°C
Schutzart	IP 65, IP 67
Ausgangssignal	2 x PNP
Eigenstromaufnahme	<15 mA
Betriebsspannung DC min./max.	12 V - 30 V
Wiederholgenauigkeit max. Messbereich	0,1 mT
Hysterese	1 mT
Schaltlogik	NO (Schließer)
Anzeige	LED
Statusanzeige LED	Gelb
Anzeige	2 LED
Stoßfestigkeit	30 g / 11 ms
Befestigungsschraube	mit Innensechskant
Werkstoffe:	
Gehäuse	Polyamid
Kabelummantelung	Polyurethan

Technische Bemerkungen
■ Unterstützung der seriellen Kommunikationsschnittstelle IO-Link.
■ Diagnose und Konfigurationsmöglichkeiten mit IO-Link.

	Kontaktart	Kabellänge	Messbereich Max.	Spannungsabfall U bei Imax	Materialnummer
		[m]	[mm]	[V]	
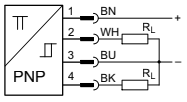	elektronisch PNP	0,3	50	≤ 2,2	R412010147
Schnittstelle: Stecker; M12x1; 4-polig; A-codiert; mit Rändelschraube Werkstoff Kabelummantelung: Polyurethan kurzschlussfest; Verpolungssicher					

Sensorik → Näherungssensoren

Sensoren, Serie ST4-2P

► 4 mm Nut ► Anzahl der Schaltpunkte:2 ► mit Kabel ► Stecker, M12x1, 4-polig, A-codiert, mit Rändelschraube ► elektronisch PNP, IO-Link

Abmessungen

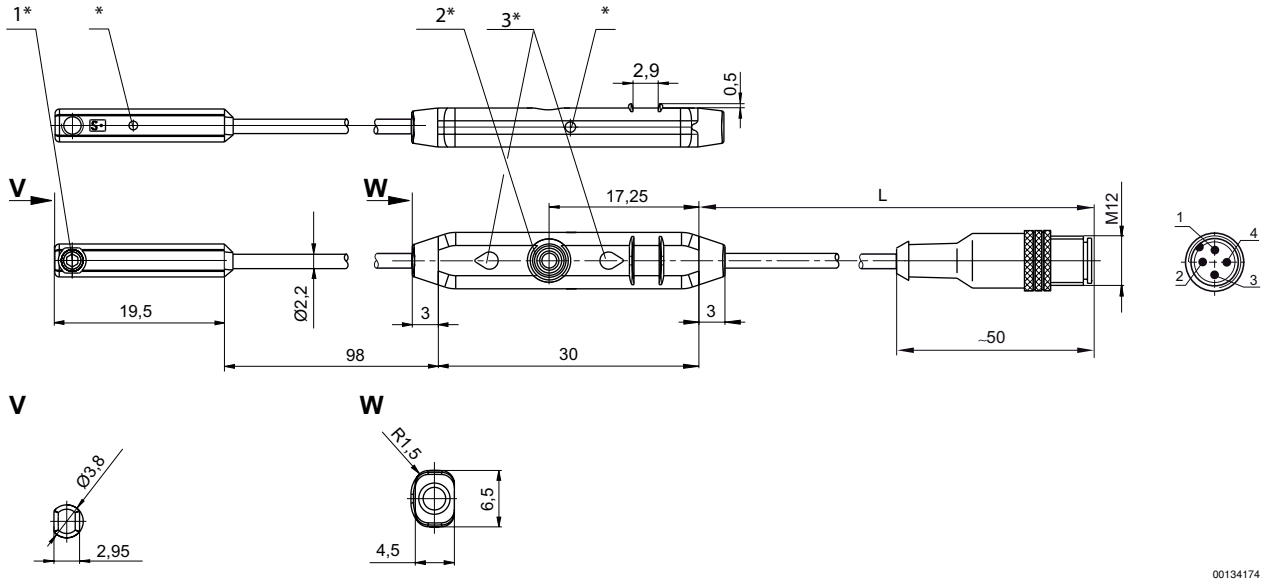

1* = Befestigungsschraube 2* = Teach-Taste 3* = LED
L = Kabellänge
PIN-Belegung: 1 = (+), 2 = (OUT), 3 = (-), 4 = (OUT)