Ventilsysteme → Grundplatten nach Norm

Zwischenplatte, Anschlüsse 2 und 4 seitlich

► Norm: ISO 15407-1 ► Baugröße: 26 mm ► Typ B ► Druckluftanschluss Ausgang: Ø 4 - G 1/8 ► verblockbar ► Grundplattenprinzip 1-fach ► umgekehrte Druckeinspeisung zulässig

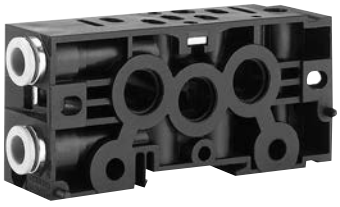

P898_105

Umgebungstemperatur min./max.	-25°C / +70°C
Mediumstemperatur min./max.	-25°C / +70°C
Medium	Druckluft
Betriebsdruck min./max.	-0,95 bar / 16 bar
Anzahl der Ventilplätze	1
Rastermaß	27 mm
Befestigungsschraube	mit Innensechskant
Anzugsmoment für Befestigungsschrauben	4 Nm±0,5
Richtung pneum. Anschluss (3,5)	Seitlich
Richtung pneum. Anschluss (2,4)	Seitlich
Entlüftung (3,5)	mit gefasster Entlüftung (3/5) Anschlüsse getrennt
Druckluftanschluss	nach ISO 15407-1
Werkstoffe:	
Anschlussplatte	Polyamid, glasfaserverstärkt
Dichtungen	Acrylnitril-Butadien-Kautschuk

Technische Bemerkungen
■ Der Drucktaupunkt muss mindestens 15 °C unter der Umgebungs- und Mediumstemperatur liegen und darf max. 3 °C betragen.
■ Der Ölgehalt der Druckluft muss über die gesamte Lebensdauer konstant bleiben.
■ Verwenden Sie ausschließlich von Bosch Rexroth zugelassene Öle, siehe Kapitel „Technische Informationen“.

Baugröße	Druckluftanschluss	Gewicht	Materialnummer
	Ausgang		
	[2 / 4]	[kg]	
26 mm	Ø 4	-	8985121162
	Ø6x1	0,13	**8985121122**
	Ø 8x1	-	**8985121052**
	G 1/8	-	**8985121092**
Lieferung inkl. Dichtung und Befestigungsschrauben			

Ventilsysteme → Grundplatten nach Norm

Zwischenplatte, Anschlüsse 2 und 4 seitlich

► Norm: ISO 15407-1 ► Baugröße: 26 mm ► Typ B ► Druckluftanschluss Ausgang: Ø 4 - G 1/8 ► verblockbar ► Grundplattenprinzip 1-fach ► umgekehrte Druckeinspeisung zulässig

Abmessungen

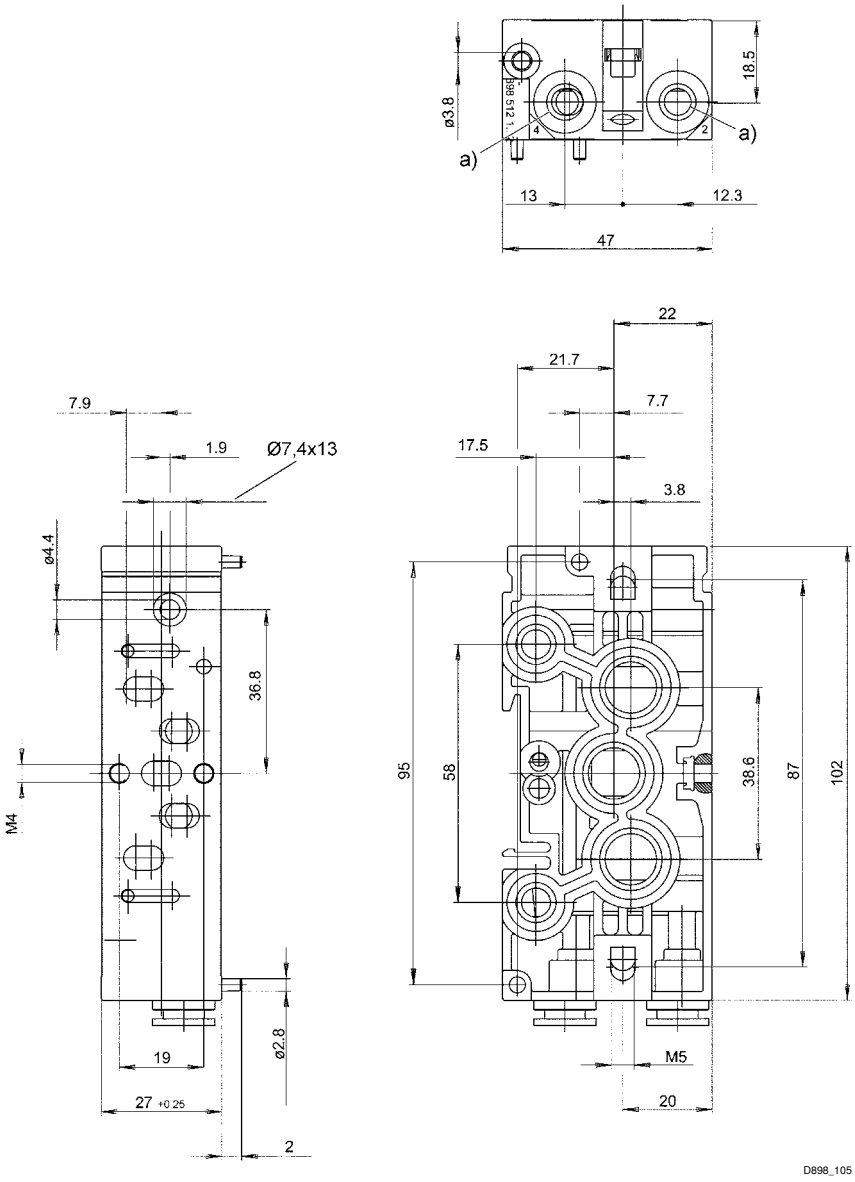

a) Steck- oder Gewindeanschluss