Tecnica di manipolazione e del vuoto → Pinza

Serie GSP-P, Esecuzione: Versione Basic

► pinza parallela a 2 dita ► con pistone magnetico ► Easy–2–Combine-idoneo con set di collegamento ► Corsa / dito: 2 - 13 mm ► Massa consigliata del pezzo da lavorare: 0,13 - 4,2 kg

00117208

Tipo	Parallelo
Numero di dita	2
Tolleranza presa	0,02 mm
Lubrificazione degli elementi di presa	lubrificazione permanente
Temperatura ambiente min./max.	+5 °C / +60 °C
Fluido	Aria compressa
Dimensione max. particella	5 µm
contenuto di olio dell'aria compressa	0 mg/m³ - 5 mg/m³
Pressione di esercizio min/max	Vedere tabella sottostante
Pressione per determinare le forze del pistone	6 bar
Materiali:	
Corpo	alluminio, eloxiert
Corpo guida	alluminio, anodizzato duro
Guarnizione	gomma acrilonitrile-butadiene
Parti funzionali	acciaio, temprato

Note tecniche

- Il punto di rugiada in pressione deve essere inferiore alla temperatura ambiente e a quella del fluido di almeno 15 °C e non superare il valore di 3 °C.
- Il contenuto di olio dell'aria compressa deve rimanere costante per tutta la durata.
- Utilizzare esclusivamente olio omologato Bosch Rexroth, vedere capitolo "Dati tecnici".
- Il prodotto fa parte del sistema EasyHandling.

	Tipo	Principio attivo	Pressione di esercizio min./max.	Raccordo	Forza di presa effettiva pinza interna per dito, min.	Forza di presa effettiva pinza esterna per dito, min.	Codice
			[bar]		[N]	[N]	
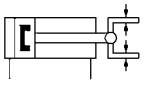	GSP-P-08	a doppio effetto	2 / 8	M3	18	13	**R412000411**
	GSP-P-10			M3	35	29	**R412000414**
	GSP-P-16			M5	69	60	**R412000417**
	GSP-P-20			M5	140	120	**R412000420**
	GSP-P-25			M5	219	190	**R412000423**
	GSP-P-40			G 1/8	464	420	**R412000426**
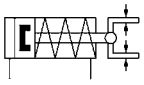	GSP-P-08	a doppio effetto, chiuso senza pressione	4,5 / 6,5	M3	-	16	**R412000412**
	GSP-P-10			M3		37	**R412000415**
	GSP-P-16			M5		70	**R412000418**
	GSP-P-20			M5		140	**R412000421**
	GSP-P-25			M5		230	**R412000424**
	GSP-P-40			G 1/8		545	**R412000427**
	GSP-P-08	a doppio effetto, aperto senza pressione	4,5 / 6,5	M3	21	-	R412000413
	GSP-P-10			M3	43		R412000416
	GSP-P-16			M5	79		R412000419
	GSP-P-20			M5	160		R412000422
	GSP-P-25			M5	269		R412000425
	GSP-P-40			G 1/8	589		R412000428

Tecnica di manipolazione e del vuoto → Pinza

Serie GSP-P, Esecuzione: Versione Basic

► pinza parallela a 2 dita ► con pistone magnetico ► Easy–2–Combine-idoneo con set di collegamento
► Corsa / dito: 2 - 13 mm ► Massa consigliata del pezzo da lavorare: 0,13 - 4,2 kg

Codice	Forza prensile totale effettiva pinza interna, min.	Forza prensile totale effettiva pinza esterna, min.	Mantenimento della forza di presa tramite molla min./ max.	Lunghezza dita max. consentita	Massa dita max. consentita	Corsa per dito	Momento d'inerzia della massa	Tempi di chiusura con 6 bar
	[N]	[N]	[N]	[mm]	[kg]	[mm]	[kgcm²]	[s]
R412000411	36	26	-	20	0,025	2	0,024	0,01
R412000414	70	58		25	0,04	3	0,075	0,01
R412000417	138	120		32	0,06	5	0,31	0,02
R412000420	280	240		40	0,09	6	0,62	0,03
R412000423	438	380		50	0,12	8	1,85	0,05
R412000426	928	840		64	0,3	13	14,1	0,1
R412000412	-	32	3 / 6	20	0,025	2	0,025	0,01
R412000415		74	8 / 13	25	0,04	3	0,076	0,01
R412000418		140	10 / 25	32	0,06	5	0,32	0,02
R412000421		280	20 / 50	40	0,09	6	0,63	0,02
R412000424		460	40 / 80	50	0,12	8	1,86	0,04
R412000427		1090	125 / 225	64	0,3	13	14,3	0,08
R412000413	42	-	3 / 6	20	0,025	2	0,025	0,02
R412000416	86		8 / 13	25	0,04	3	0,076	0,02
R412000419	158		10 / 25	32	0,06	5	0,32	0,03
R412000422	320		20 / 50	40	0,09	6	0,63	0,04
R412000425	538		40 / 80	50	0,12	8	1,86	0,07
R412000428	1178		125 / 225	64	0,3	13	14,3	0,12

Codice	Tempi di apertura con 6 bar	Tempo di apertura/ chiusura solo con molla	Massa consigliata del pezzo da lavorare	Consumo d'aria per corsa doppia a 1 bar	Peso	Nota
	[s]		[kg]	[cm³]	[kg]	
R412000411	0,01	-	0,13	0,9	0,04	1)
R412000414	0,01		0,29	1,8	0,07	
R412000417	0,02		0,6	7	0,15	
R412000420	0,03		1,2	13	0,25	
R412000423	0,05		1,9	27	0,46	
R412000426	0,1		4,2	89	1,48	
R412000412	0,02	0,15	0,13	0,9	0,04	2)
R412000415	0,02	0,2	0,29	1,8	0,07	
R412000418	0,03	0,3	0,6	7	0,16	
R412000421	0,04	0,4	1,2	13	0,26	
R412000424	0,07	0,5	1,9	27	0,48	
R412000427	0,12	0,6	4,2	89	1,57	
R412000413	0,01	0,15	0,13	0,9	0,04	3)
R412000416	0,01	0,2	0,29	1,8	0,07	
R412000419	0,02	0,3	0,6	7	0,16	
R412000422	0,02	0,4	1,2	13	0,26	
R412000425	0,04	0,5	1,9	27	0,48	
R412000428	0,08	0,6	4,2	89	1,57	

1) Tipo di presa: esterno / interno
2) Tipo di presa: esterno
3) Tipo di presa: interno
Lunghezza dita max. consentita: misurata dallo spigolo superiore del corpo
Momento d'inerzia di massa consentito (kg m²) in base alla grandezza e alla velocità angolare (1/s)

Serie GSP-P, Esecuzione: Versione Basic

► pinza parallela a 2 dita ► con pistone magnetico ► Easy–2–Combine-idoneo con set di collegamento
► Corsa / dito: 2 - 13 mm ► Massa consigliata del pezzo da lavorare: 0,13 - 4,2 kg

forze e coppie massime consentite sulla pinza

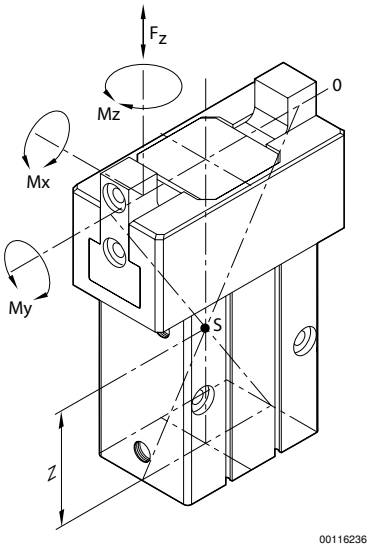

Type	Z	Forza max. consentita Fz	Coppia (Mx)	Coppia (My)	Coppia (Mz)				
		[N]	[Nm]	[Nm]	[Nm]				
GSP-P-08	21,5	120	1,3	1	0,25				
GSP-P-10	34,9	140	2	1,5	0,5				
GSP-P-16	37,9	200	3	2,5	1				
GSP-P-20	41,4	250	5,5	5	2,5				
GSP-P-25	47,7	450	9	9	6				
GSP-P-40	57,6	800	18	18	13				

Tecnica di manipolazione e del vuoto → Pinza

Serie GSP-P, Esecuzione: Versione Basic

► pinza parallela a 2 dita ► con pistone magnetico ► Easy–2–Combine-idoneo con set di collegamento
► Corsa / dito: 2 - 13 mm ► Massa consigliata del pezzo da lavorare: 0,13 - 4,2 kg

campo di presa consentito

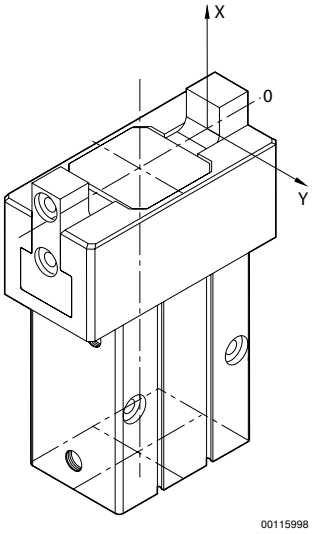

X = altezza di serraggio
Y = larghezza di serraggio

GSP-P-08 forza di presa/dito

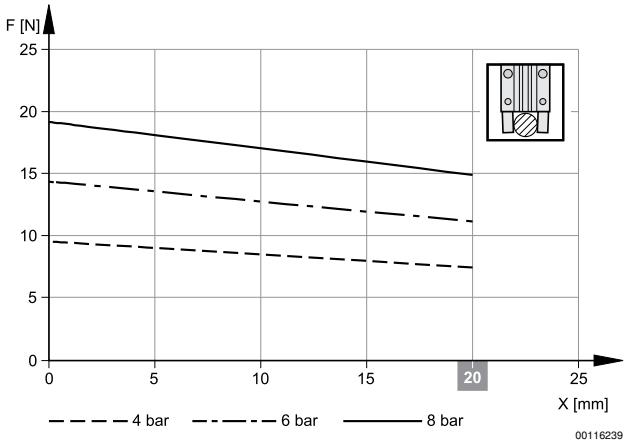

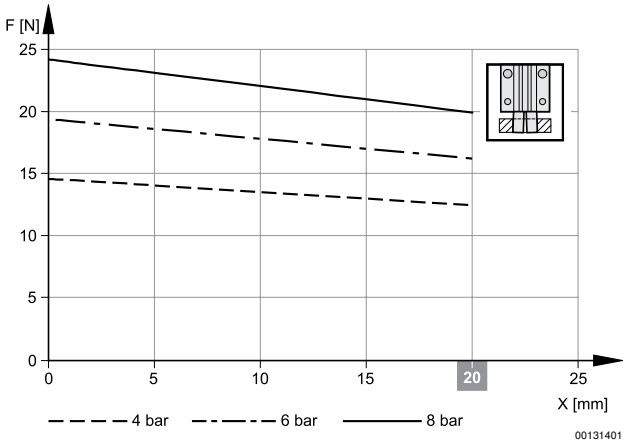

Tecnica di manipolazione e del vuoto → Pinza

Serie GSP-P, Esecuzione: Versione Basic

► pinza parallela a 2 dita ► con pistone magnetico ► Easy–2–Combine-idoneo con set di collegamento
► Corsa / dito: 2 - 13 mm ► Massa consigliata del pezzo da lavorare: 0,13 - 4,2 kg

GSP-P-08 campo di presa

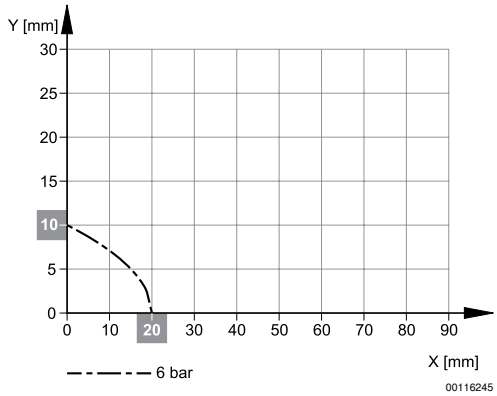

GSP-P-10 forza di presa/dito

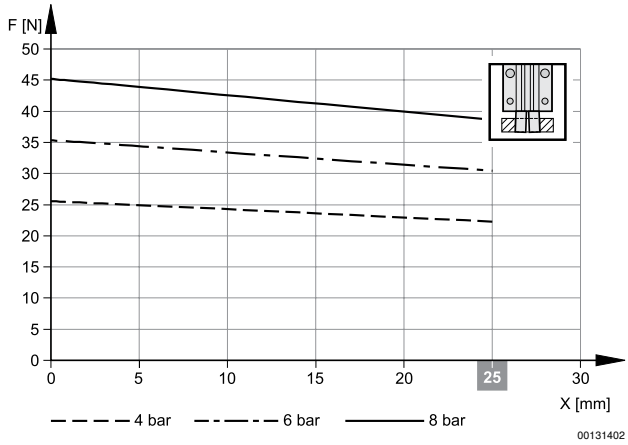

GSP-P-10 campo di presa

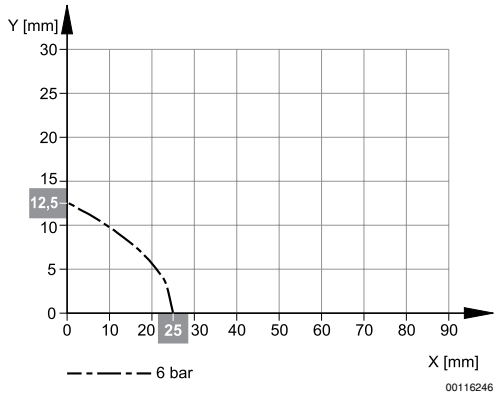

Tecnica di manipolazione e del vuoto → Pinza

Serie GSP-P, Esecuzione: Versione Basic

► pinza parallela a 2 dita ► con pistone magnetico ► Easy–2–Combine-idoneo con set di collegamento
► Corsa / dito: 2 - 13 mm ► Massa consigliata del pezzo da lavorare: 0,13 - 4,2 kg

GSP-P-16 forza di presa/dito

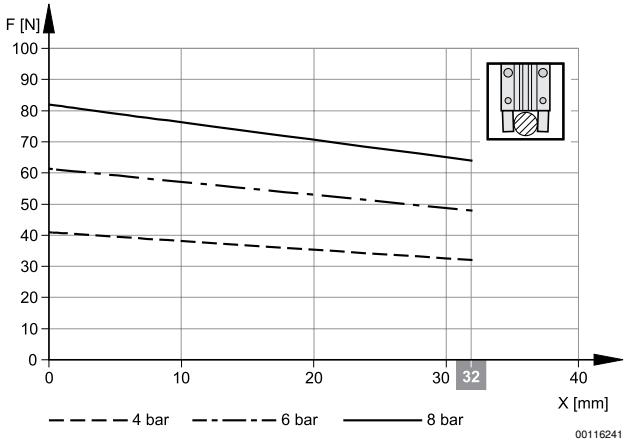

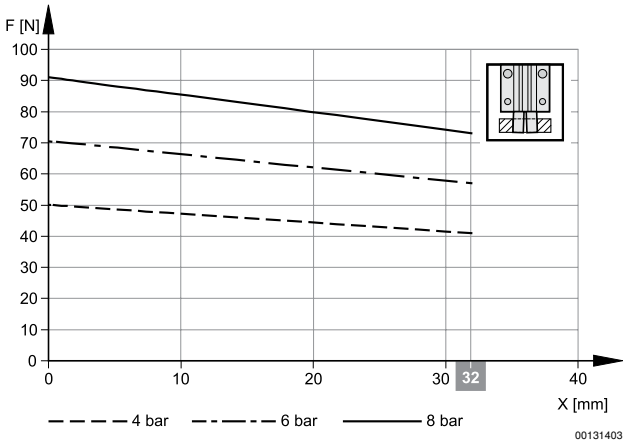

GSP-P-16 campo di presa

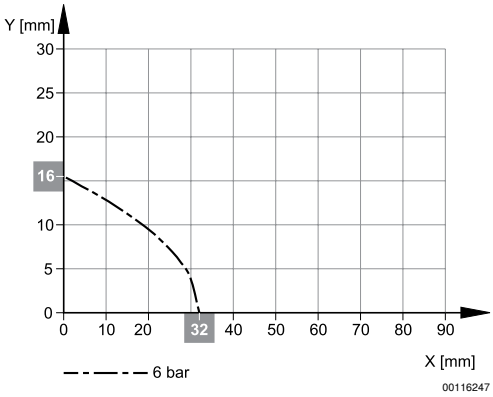

GSP-P-20 forza di presa/dito

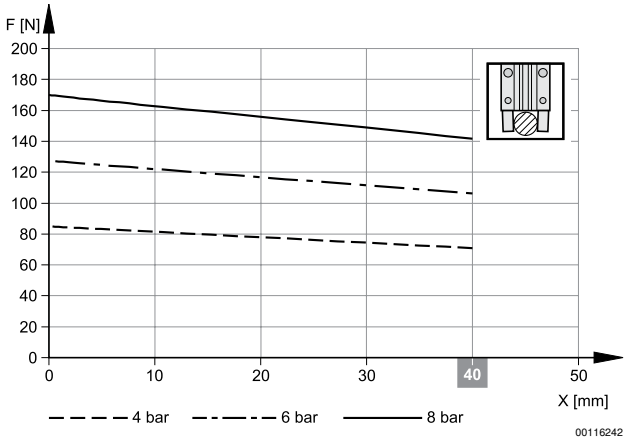

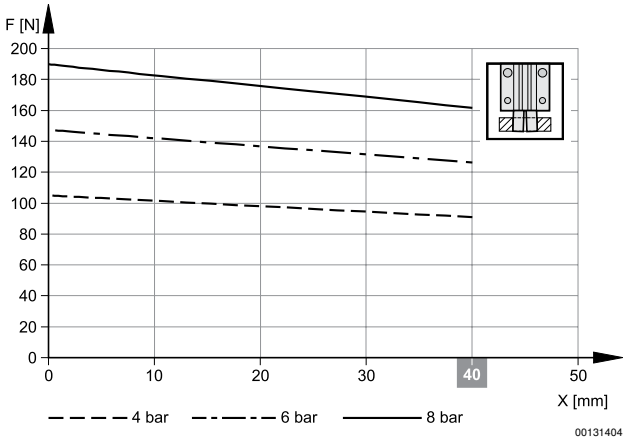

Serie GSP-P, Esecuzione: Versione Basic

► pinza parallela a 2 dita ► con pistone magnetico ► Easy–2–Combine-idoneo con set di collegamento
► Corsa / dito: 2 - 13 mm ► Massa consigliata del pezzo da lavorare: 0,13 - 4,2 kg

GSP-P-20 campo di presa

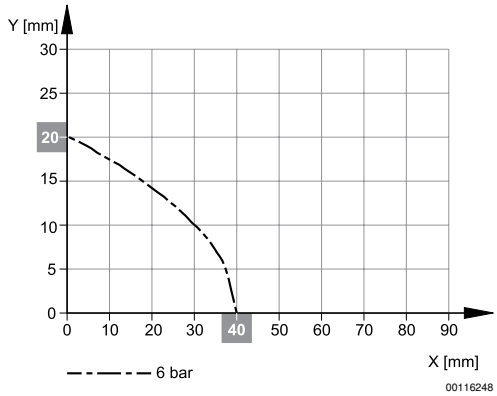

GSP-P-25 forza di presa/dito

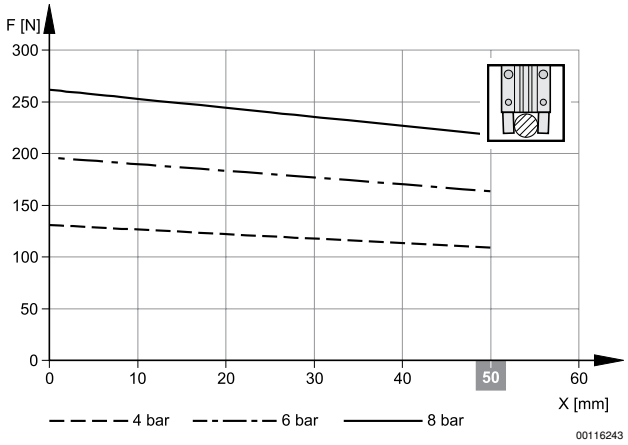

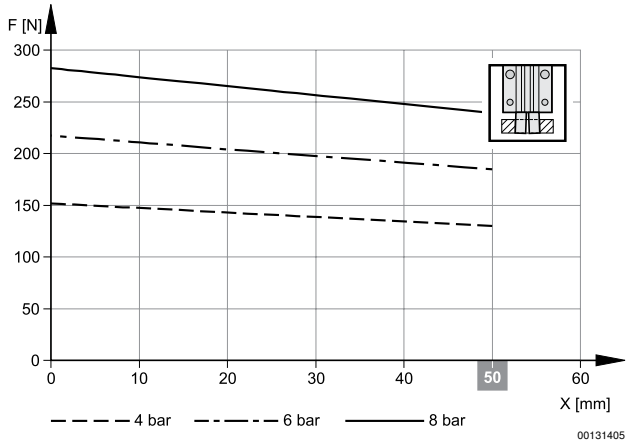

GSP-P-25 campo di presa

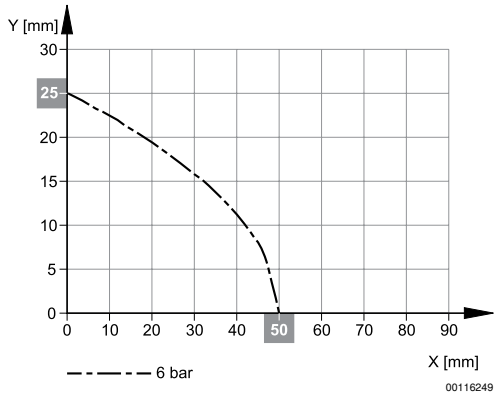

Tecnica di manipolazione e del vuoto → Pinza

Serie GSP-P, Esecuzione: Versione Basic

► pinza parallela a 2 dita ► con pistone magnetico ► Easy–2–Combine-idoneo con set di collegamento
► Corsa / dito: 2 - 13 mm ► Massa consigliata del pezzo da lavorare: 0,13 - 4,2 kg

GSP-P-40 forza di presa/dito

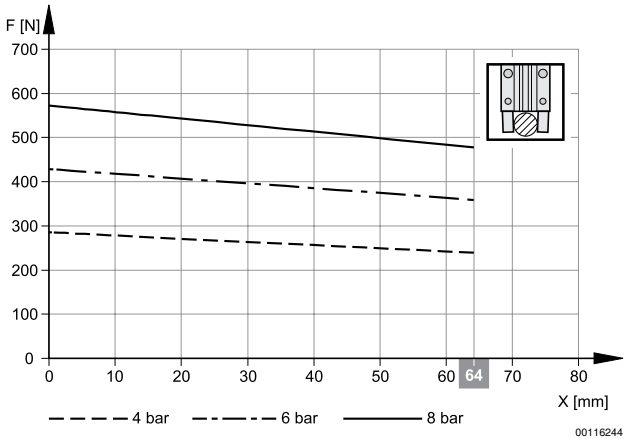

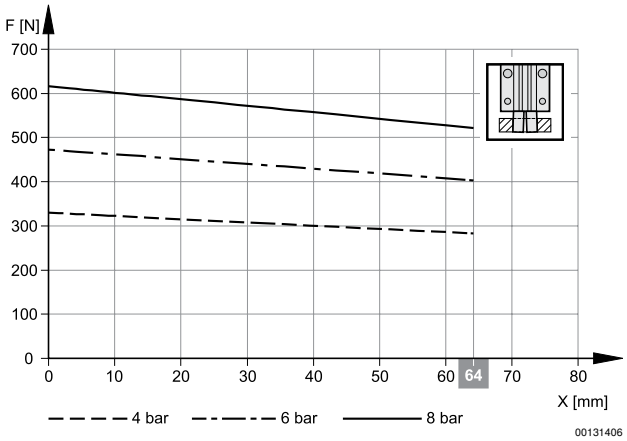

GSP-P-40 campo di presa

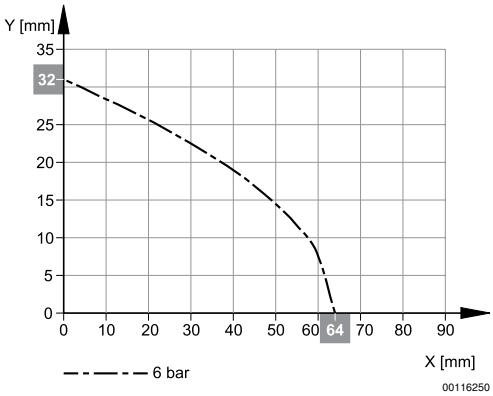

Tecnica di manipolazione e del vuoto → Pinza

Serie GSP-P, Esecuzione: Versione Basic

► pinza parallela a 2 dita ► con pistone magnetico ► Easy–2–Combine-idoneo con set di collegamento
► Corsa / dito: 2 - 13 mm ► Massa consigliata del pezzo da lavorare: 0,13 - 4,2 kg

GSP-P-08

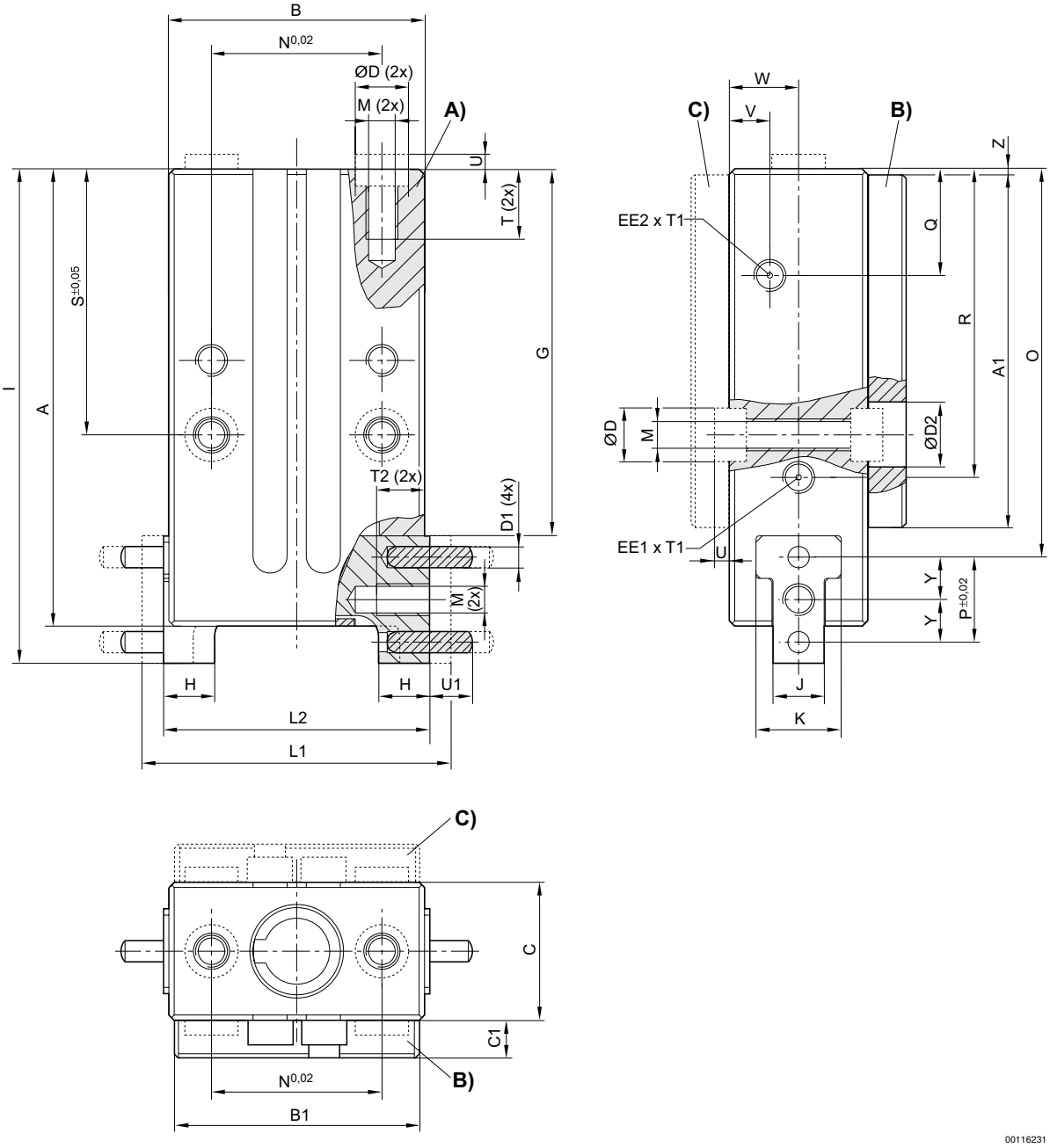

L1 = pinza aperta
L2 = pinza chiusa
EE1 = chiudere raccordo pneumatico pinza
EE2 = aprire raccordo pneumatico pinza
Gli anelli di centraggio (2 pezzi) e i perni cilindrici sono compresi nella fornitura.
A) Rappresentazione senza supporti di fissaggio
B) Supporti per il fissaggio dei sensori e delle viti a testa cilindrica M3x6 (DIN 7984) compresi nella fornitura
C) Supporto di fissaggio trasformabile (dal cliente) secondo le esigenze

Tecnica di manipolazione e del vuoto → Pinza

Serie GSP-P, Esecuzione: Versione Basic

► pinza parallela a 2 dita ► con pistone magnetico ► Easy–2–Combine-idoneo con set di collegamento
► Corsa / dito: 2 - 13 mm ► Massa consigliata del pezzo da lavorare: 0,13 - 4,2 kg

Type	A	A1	B	B1	C	C1	D	D1	D2	EE1	EE2	G
GSP-P-08	43	33	24	23	13	3,5	Ø 5 K6	Ø 2 M6	Ø 6	M3	M3	34,5

Type	H	I	J	K	L1	L2	M	N	O	P	Q	R
GSP-P-08	4,8	46,5	4,8	8	29	25	M3	16	36,5	8	10	29

Type	S	T	T1	T2	U	U1	V	W	Y	Z		
GSP-P-08	25	6,5	4	5	1,6	4	3,8	6,5	4	0,5		

Tecnica di manipolazione e del vuoto → Pinza

Serie GSP-P, Esecuzione: Versione Basic

► pinza parallela a 2 dita ► con pistone magnetico ► Easy–2–Combine-idoneo con set di collegamento
► Corsa / dito: 2 - 13 mm ► Massa consigliata del pezzo da lavorare: 0,13 - 4,2 kg

GSP-P-10-...-40

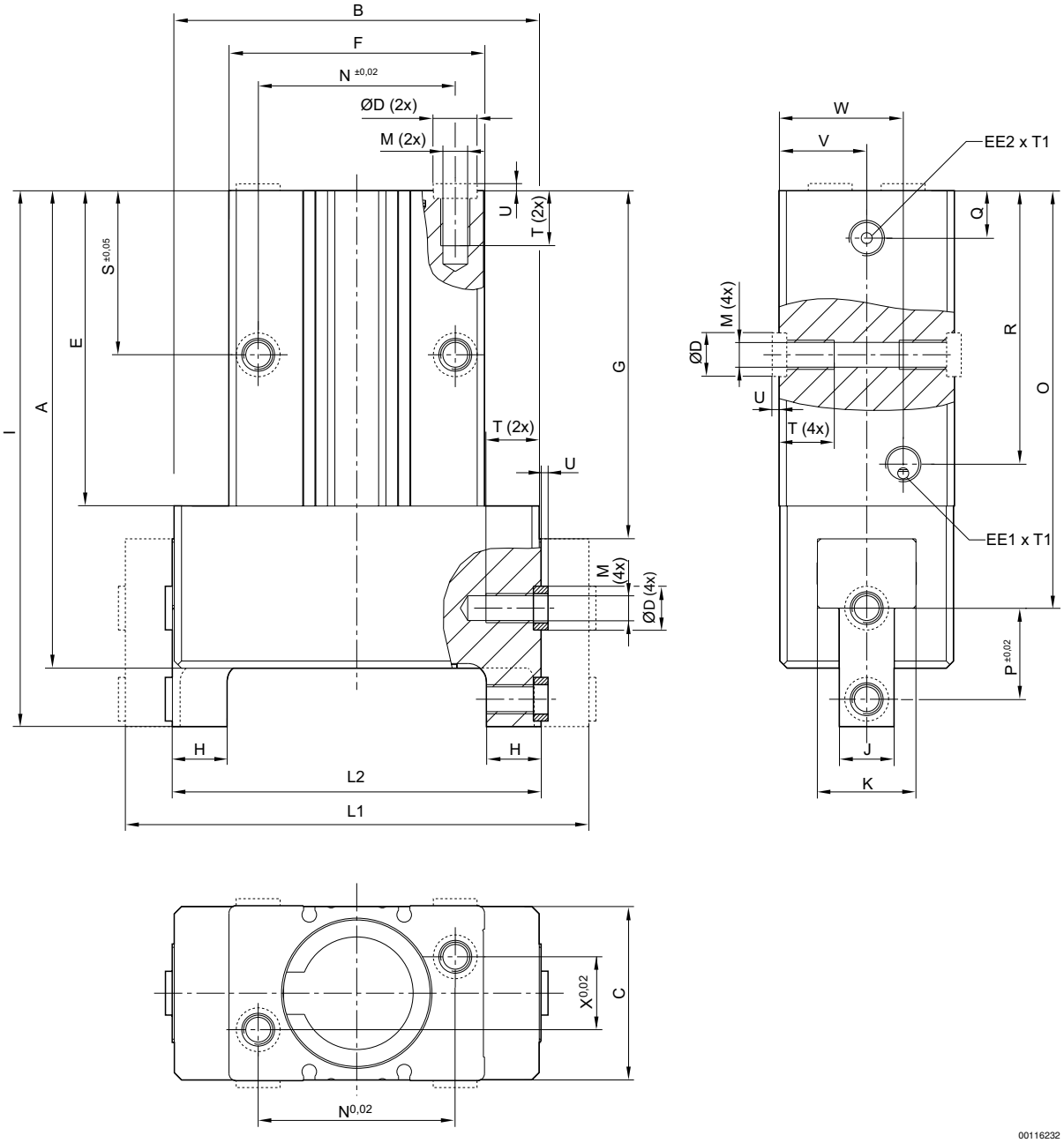

L1 = pinza aperta
L2 = pinza chiusa
EE1 = chiudere raccordo pneumatico pinza
EE2 = aprire raccordo pneumatico pinza
gli anelli di centraggio (6 pezzi) sono compresi nella fornitura

Type	A	B	C	D K6	E	EE1	EE2	F	G	H	I	J
GSP-P-10	56	32	16	Ø 5	41	M3	M3	28	44	6	61	6
GSP-P-16	68	46	20	Ø 5	47	M5	M5	36	51	7	74,5	7
GSP-P-20	79	50	24	Ø 7	53,5	M5	M5	42	58,5	8	87	8

Tecnica di manipolazione e del vuoto → Pinza

Serie GSP-P, Esecuzione: Versione Basic

► pinza parallela a 2 dita ► con pistone magnetico ► Easy–2–Combine-idoneo con set di collegamento
► Corsa / dito: 2 - 13 mm ► Massa consigliata del pezzo da lavorare: 0,13 - 4,2 kg

Type	A	B	C	D K6	E	EE1	EE2	F	G	H	I	J
GSP-P-25	95	64	30	Ø 7	63	M5	M5	50	69	10	106	10
GSP-P-40	131	100	48	Ø 12	86,5	G 1/8	G 1/8	70	95,5	15	147	15

Type	K	L1	L2	M	N	O	P	Q	R	S	T	T1
GSP-P-10	10	39	33	M3	20	52	6	10,5	32	21	6,5	4
GSP-P-16	12	57	47	M3	28	61,5	10	11	41	24	6,5	5
GSP-P-20	14	63	51	M4	32	70,5	12	11	46	27	8,5	6
GSP-P-25	17	81	65	M5	40	85,5	16	11	55	32	11,5	6
GSP-P-40	27	127	101	M8	54	114,5	25	13	75	45	15	6

Type	U	V	W	X								
GSP-P-10	1,6	5,3	11,2	–								
GSP-P-16	1,6	5,5	14,5	–								
GSP-P-20	1,6	6,5	17,5	–								
GSP-P-25	1,6	9	21	–								
GSP-P-40	2,1	24	34	20								

Sensore GSP-P-08

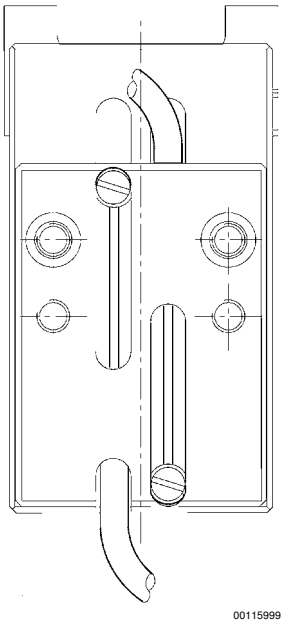

Larghezza scanalatura = 4 mm, sensori idonei: ST4, ST4-2P

Serie GSP-P, Esecuzione: Versione Basic

► pinza parallela a 2 dita ► con pistone magnetico ► Easy–2–Combine-idoneo con set di collegamento
► Corsa / dito: 2 - 13 mm ► Massa consigliata del pezzo da lavorare: 0,13 - 4,2 kg

Sensore GSP-P-10...- 40

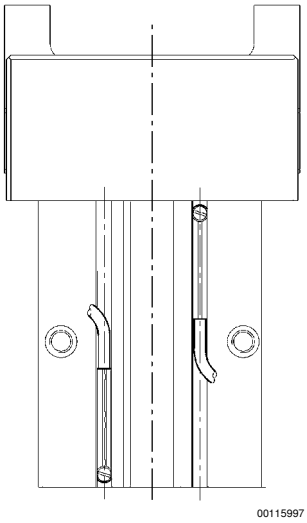

Larghezza scanalatura = 4 mm, sensori idonei: ST4, ST4-2P