Valvole di controllo direzione → Prodotti integrativi

Valvola 5/2, Serie 740

► Qn = 700 - 950 l/min ► raccordo a compressione ► attacco aria compressa uscita: Ø 8x1 - Ø 10x1 ► Connessione elettrica: Connettore, EN 175301-803, forma A ► con strozzatore ► montabile in batteria ► Azionamento manuale: senza ritenzione, a ritenzione

00134324

Tipo	Valvola a magnete a membrana
Pilotaggio	interno
principio di tenuta	con chiusura non a tenuta
Principio di montaggio in batteria	Principio della piastra base semplice, Principio a dischi
Montaggio su base di collegamento in batteria	Listello PRS
Pressione di esercizio min/max	1,5 bar / 10 bar
Temperatura ambiente min./max.	-15°C / +50°C
Temperatura del fluido min./max.	-15°C / +50°C
Fluido	Aria compressa
Dimensione max. particella	50 μm
contenuto di olio dell'aria compressa	0 mg/m³ - 5 mg/m³
Connessione elettrica a norma	EN 175301-803:2006
Tipo di protezionecon presa/connettore	IP 65
Indice di compatibilità	Vedere tabella sottostante
Rapporto d'inserzione	100 %
Tempo d'inserzione	16 ms
Tempo di disinserzione	36 ms
Peso	Vedere tabella sottostante
Materiali:	
Corpo	Poliarilammide; Poliossimetilene
guarnizioni	gomma acrilonitrile-butadiene

Note tecniche

- Il punto di rugiada in pressione deve essere inferiore alla temperatura ambiente e a quella del fluido di almeno 15 °C e non superare il valore di 3 °C.
- Il contenuto di olio dell'aria compressa deve rimanere costante per tutta la durata.
- Utilizzare esclusivamente olio omologato Bosch Rexroth, vedere capitolo "Dati tecnici".
- opzionalmente in ATEX: variante ATEX generabile mediante la combinazione della valvola base senza bobina con una bobina ATEX. Marchio ATEX: vedere il foglio di catalogo delle bobine ATEX.

tensione d'esercizio			Tolleranza tensione			Assorbimento di potenza	Potenza d'inserzione		Potenza di ritenuta	
DC	AC 50 Hz	AC 60 Hz	DC	AC 50 Hz	AC 60 Hz	DC	AC 50 Hz	AC 60 Hz	AC 50 Hz	AC 60 Hz
						W	VA	VA	VA	VA
24 V	-	-	-10% / +10%	-	-	2,1	-	-	-	-
-	230 V	230 V	-	-20% / +10%	-10% / +20%	2,1	6,6	5,5	4,18	3,3
-	-	-	-	-	-	2,1	-	-	-	-

Valvole di controllo direzione → Prodotti integrativi

Valvola 5/2, Serie 740

► Qn = 700 - 950 l/min ► raccordo a compressione ► attacco aria compressa uscita: Ø 8x1 - Ø 10x1
► Connessione elettrica: Connettore, EN 175301-803, forma A ► con strozzatore ► montabile in batteria
► Azionamento
manuale: senza ritenzione, a ritenzione

	Azionamento manuale	Raccordo aria compressa			tensione d'esercizio			Potenza di ritenuta	Potenza di ritenuta	Potenza d'inserzione	Potenza d'inserzione	Codice
		ingresso	uscita	Scarico	DC	AC 50 Hz	AC 60 Hz	AC 50 Hz	AC 60 Hz	AC 50 Hz	AC 60 Hz	
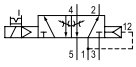		Ø 8x1	Ø 8x1	M14x1	24 V	-	-	-	-	-	-	**5727400220**
		Ø 8x1	Ø 8x1		24 V	-	-	-	-	-	-	**5727400420**
		Ø 8x1	Ø 8x1		24 V	-	-	-	-	-	-	**5727420220**
		Ø 10x1	Ø 10x1		24 V	-	-	-	-	-	-	**5727450220**
		Ø 10x1	Ø 10x1		24 V	-	-	-	-	-	-	**5727450420**
		Ø 8x1	Ø 8x1		-	230 V	230 V	4,18	3,3	6,6	5,5	**5727405280**
		Ø 8x1	Ø 8x1		-	230 V	230 V	4,18	3,3	6,6	5,5	**5727405480**
		Ø 10x1	Ø 10x1		-	230 V	230 V	4,18	3,3	6,6	5,5	**5727455280**
		Ø 10x1	Ø 10x1		-	230 V	230 V	4,18	3,3	6,6	5,5	5727455480
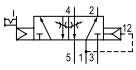		Ø 8x1	Ø 8x1	M14x1	-	-	-	-	-	-	-	**5727405302**
		Ø 10x1	Ø 10x1									**5727455302**

Codice	Valore di portata	Indice di compatibilità	Peso	Nota
	Qn			
	[l/min]		[kg]	
5727400220	700	13, 14	0,339	1); 4)
5727400420	700	13, 14	0,317	2); 4)
5727420220	700	13, 14	0,335	1); 4); 6)
5727450220	950	14, 14	0,341	1); 4)
5727450420	950	13, 14	0,318	2); 4)
5727405280	700	14	0,335	1); 4)
5727405480	700	14	0,311	2); 4)
5727455280	950	14	0,336	1); 4)
5727455480	950	14	0,311	2); 4)
5727405302	700	14	0,221	3); 5)
5727455302	950		0,22	

HHB = azionamento manuale
1) con connettore
2) senza connettore
3) valvola base senza bobina
4) Protezione da inversione di polarità
5) opzionalmente in ATEX
6) certificato ATEX: II 3G3D EEX nA IIB T4 IP65 T125 °C X
Portata nominale Qn a 6 bar e Δp = 1 bar

Valvole di controllo direzione → Prodotti integrativi

Valvola 5/2, Serie 740

► Qn = 700 - 950 l/min ► raccordo a compressione ► attacco aria compressa uscita: Ø 8x1 - Ø 10x1
► Connessione elettrica: Connettore, EN 175301-803, forma A ► con strozzatore ► montabile in batteria
► Azionamento
manuale: senza ritenzione, a ritenzione

Dimensioni

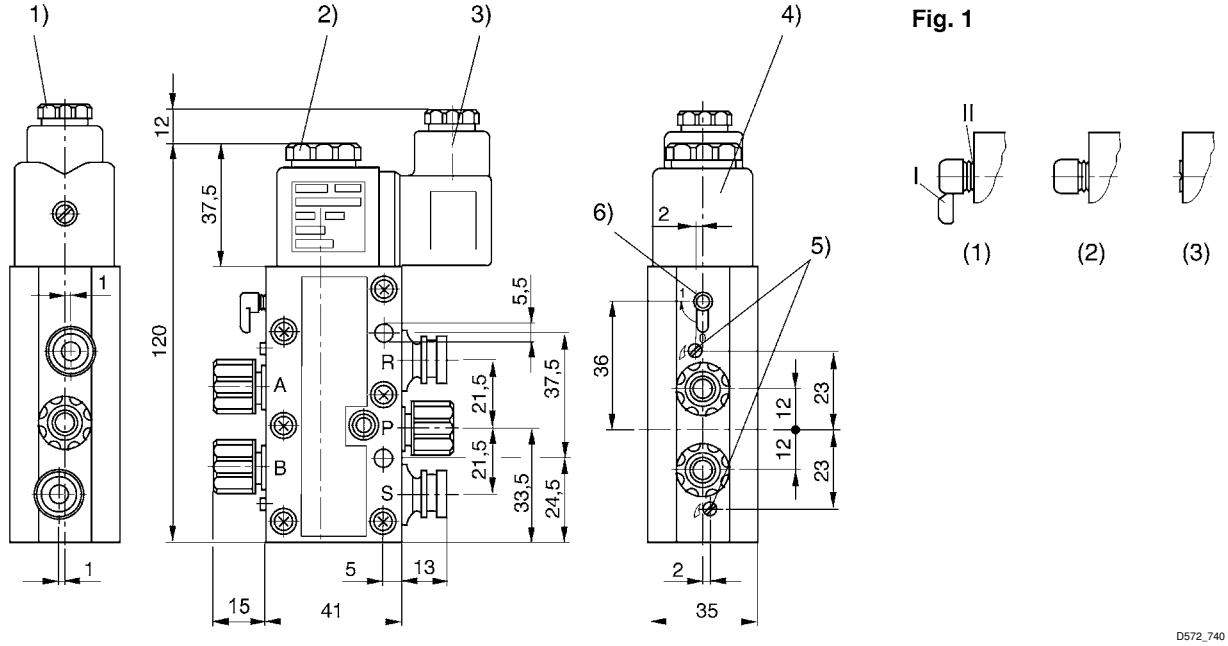

1) raccordo a premistoppa M16x1,5
2) filettatura interna M5 accessibile sotto il tappo
3) connettore ruotabile ogni volta di 90°
4) bobina inseribile ogni volta di 45°
5) vite di strozzamento per gli scarichi 5 (R) e 3 (S)
6) azionamento manuale ed indicatore di posizione
Fig. 1: azionamento manuale:
comando a mano: (1) ritenzione - premere e ruotare in posizione 1 (2) senza ritenzione - separare il segmento I - premere solamente
azionamento tramite utensile: (3) ritenzione - separare i segmenti fino al II, premere con l'utensile e ruotare in posizione 1