**Collegamenti bus → sistema di collegamento DDL**

# Collegamento con diagnosi, opzionale con funzionalità I/O (DDL), design B

**► Valvola pilota**

00119265

| | |
|---|---|
| Temperatura ambiente min./max. | +0 °C / +50 °C |
| Tipo di protezione, con connettore | IP 65 |
| Tensione di esercizio elettronica | 24 V DC |
| Assorbimento di corrente dell'elettronica | 0,2 A |
| Tensione di esercizio valvole | 24 V DC |
| numero di bobine magnetiche | 24 |
| corrente cumulativa per valvole | 3 A |
| Assorbimento di corrente max. di ogni bobina | 0,1 A |
| Lunghezza fase max. (DDL) | 40 |
| Numero max. di partecipanti DDL | 14 |
| Attacco VS | Boccola (female)<br>listello 2,0 mm<br>3x13 poli |
| Ampliamento I/O possibile, Max. | 6 |
| Ampliamento modulo I/O ingresso Max. | 3 |
| Ampliamento modulo I/O uscita Max. | 3 |
| Materiali: | |
| Corpo | alluminio pressofuso |

| Note tecniche |
|---|
| ■ corrente nel cavo da 0 V max. 4 A |
| ■ Per gli schemi di occupazione del prodotto consultare le istruzioni d'uso o contattare il centro vendite Bosch Rexroth più vicino. |

| Attacco di comunicazione Bus IN X71 | Attacco di comunicazione Bus OUT X72 | alimentazione di tensione attacco per seconda alimentazione di tensione | Istruzioni di montaggio | Peso | Codice |
|---|---|---|---|---|---|
| | | | | [kg] | |
| Connettore (male), M12, a 5 poli, Con codifica A | Boccola (female), M12, a 5 poli, Con codifica A | Connettore (male), M12, 4 poli, Con codifica A | R499050020 | 1,041 | R412006880 |
| fornitura incl. 2 prolunghe tiranti e guarnizione | | | | | |

**Collegamenti bus → sistema di collegamento DDL**

## Collegamento con diagnosi, opzionale con funzionalità I/O (DDL), design B

**► Valvola pilota**
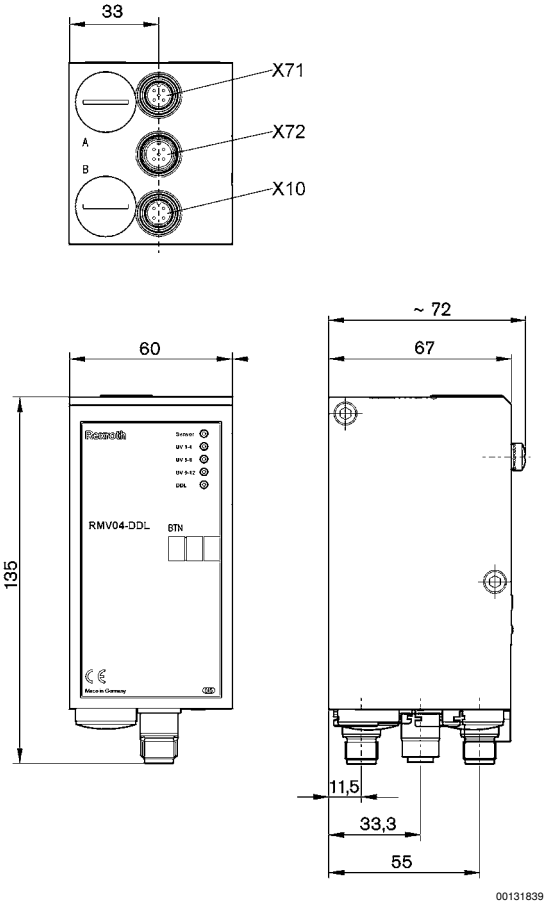
**Dimensioni**