**Technique de préhension et composants du vide → Ventouses à vide**

# Série FSO

**► F = 3,1 - 112,6 N ► Filetage**

00121334

| | |
|---|---|
| Températures ambiantes min. / max. | -10°C / +70°C |
| Température ambiante bref (<30 s) min. / max. | -30°C / +120°C |
| Dureté selon norme ISO 7619-1:2010 | 60 ± 5 Shore A |
| Abrasion selon DIN 535 16 ISO 4649:2002 | 100-120 mm³ |
| Matériaux : | |
| Pièce de raccordement | Aluminium |
| Ventouse | Caoutchouc nitrile (NBR) |

| Remarques techniques |
|---|
| ■ A utiliser sur des surfaces allongées plates et légèrement voûtées. |

| | Raccordement de l'air comprimé | Force de maintien*) | Volumes | Courbure maxi de l'objet Rmin | Poids | Unité de livraison | Référence |
|---|---|---|---|---|---|---|---|
| | | [N] | [cm³] | [mm] | [kg] | [Pièce] | |
| | M5 | 3,1 | 0,036 | 4 | 0,004 | 1 | 1820415121 |
| | M5 | 4,5 | 0,058 | 4 | 0,004 | | 1820415122 |
| | G 1/8 | 8 | 0,138 | 8 | 0,007 | | 1820415123 |
| | G 1/8 | 12,2 | 0,28 | 8 | 0,007 | | **1820415124** |
| | G 1/4 | 28,2 | 0,98 | 10 | 0,014 | | **1820415125** |
| | G 1/4 | 50,1 | 2,3 | 20 | 0,018 | | 1820415126 |
| | G 1/4 | 78,3 | 4,7 | 30 | 0,026 | | 1820415127 |
| | G 1/4 | 112,6 | 8,5 | 35 | 0,035 | | 1820415128 |

*) Valeur théorique pour 60 % de vide, sans facteur de sécurité

**Courbure maxi de l'objet Rmin**

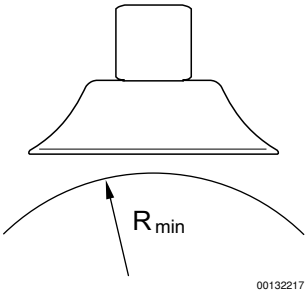

**Technique de préhension et composants du vide → Ventouses à vide**

# Série FSO

**► F = 3,1 - 112,6 N ► Filetage**

## Dimensions

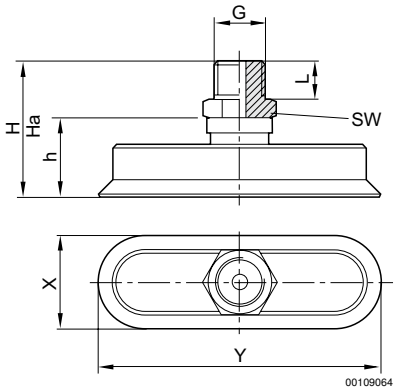


| Référence | G | X | Y | Ha*) | H | h | L | SW | | | | |
|---|---|---|---|---|---|---|---|---|---|---|---|---|
| 1820415121 | M5 | 5 | 15 | 21,3 | 22 | 12 | 5 | 8 | | | | |
| 1820415122 | M5 | 6 | 18 | 21,2 | 22 | 12 | 5 | 8 | | | | |
| 1820415123 | G 1/8 | 8 | 24 | 24 | 25 | 12 | 8 | 14 | | | | |
| 1820415124 | G 1/8 | 10 | 30 | 23,5 | 25 | 12 | 8 | 14 | | | | |
| 1820415125 | G 1/4 | 15 | 45 | 34 | 36 | 21 | 10 | 17 | | | | |
| 1820415126 | G 1/4 | 20 | 60 | 33,5 | 36 | 21 | 10 | 17 | | | | |
| 1820415127 | G 1/4 | 25 | 75 | 33,2 | 36 | 21 | 10 | 17 | | | | |
| 1820415128 | G 1/4 | 30 | 90 | 32,5 | 36 | 21 | 10 | 17 | | | | |

*) Hauteur en fonctionnement à vide