Technique de préhension et composants du vide → Ventouses à vide

Série FSO

► F = 3,1 - 112,6 N ► Filetage ► résistant à la chaleur

00121337

Températures ambiantes min. / max.	-30°C / +180°C
Température ambiante bref (<30 s) min. / max.	-50°C / +220°C
Dureté selon norme ISO 7619-1:2010	60 ± 5 Shore A
Abrasion selon DIN 535 16 ISO 4649:2002	180-200 mm³
Matériaux :	
Pièce de raccordement	Aluminium
Ventouse	Polysiloxane fluoro-méthylique

Remarques techniques
■ A utiliser sur des surfaces allongées plates et légèrement voûtées.

	Raccordement de l'air comprimé	Force de maintien*)	Volumes	Courbure maxi de l'objet Rmin	Poids	Unité de livraison	Référence
		[N]	[cm³]	[mm]	[kg]	[Pièce]	
	M5	3,1	0,036	4	0,004	1	1820415129
	M5	4,5	0,058	4	0,004		1820415130
	G 1/8	8	0,138	8	0,007		1820415131
	G 1/8	12,2	0,28	8	0,007		1820415132
	G 1/4	28,2	0,98	10	0,014		1820415133
	G 1/4	50,1	2,3	20	0,018		1820415134
	G 1/4	78,3	4,7	30	0,026		1820415135
	G 1/4	112,6	8,5	35	0,035		1820415136

*) Valeur théorique pour 60 % de vide, sans facteur de sécurité

Courbure maxi de l'objet Rmin

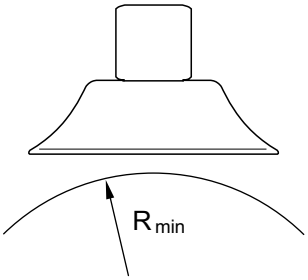

00132217

Technique de préhension et composants du vide → Ventouses à vide

Série FSO

► F = 3,1 - 112,6 N ► Filetage ► résistant à la chaleur

Dimensions

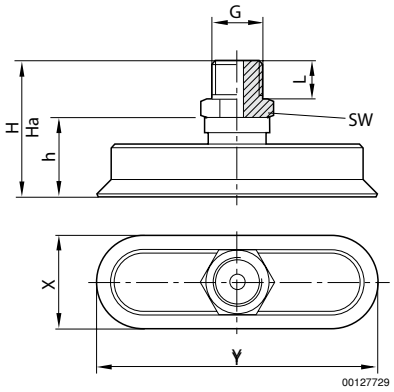

Référence	G	X	Y	Ha*)	H	h	L	SW				
1820415129	M5	5	15	21,3	22	12	5	8				
1820415130	M5	6	18	21,2	22	12	5	8				
1820415131	G 1/8	8	24	24	25	12	8	14				
1820415132	G 1/8	10	30	23,5	25	12	8	14				
1820415133	G 1/4	15	45	34	36	21	10	17				
1820415134	G 1/4	20	60	33,5	36	21	10	17				
1820415135	G 1/4	25	75	33,2	36	21	10	17				
1820415136	G 1/4	30	90	32,5	36	21	10	17				

*) Hauteur en fonctionnement à vide