Zylinderzubehör → Verbindungsbausätze Handhabung

Easy–2–Combine, Verbindungsbausatz

► Für Kombination: CKP / CKP

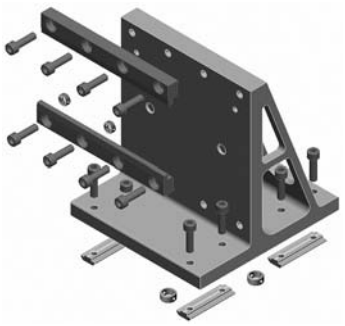

00130814

Zentrierhülse	Nichtrostender Stahl
Anschlussplatte	Aluminium
Schrauben	Stahl, verzinkt

Verbindungskit bestehend aus:
Winkelbefestigungen, Spannstücke, Nutensteine, Schrauben, Zentrierringe

Technische Bemerkungen
■ Das Produkt ist Teil des EasyHandling Systems.

Easy–2–Combine-Basis	Easy–2–Combine-Anbauteil	Gewicht	Materialnummer
		[kg]	
CKP-16, CKP-25	CKP-16	1,1	R039110126
CKP-25	CKP-25	1,5	R039110127
CKP-32	CKP-25	2,1	R039110128
		2,8	R039110129
CKP-25	CKP-16	1,1	R039110132
CKP-32	CKP-25	2,1	R039110133

Y-Achse am Hauptkörper befestigt (Tischteil verfährt)

00130681

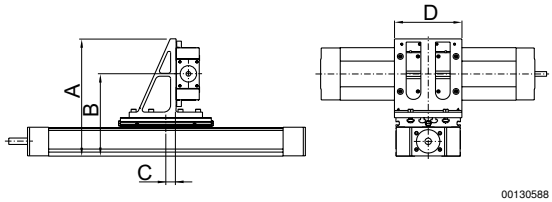

00130588

Y-Achse am Tischteil befestigt (Hauptkörper verfährt)

00129082

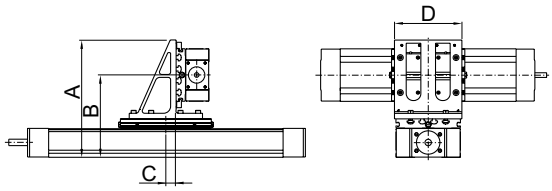

00129090

Zylinderzubehör → Verbindungsbausätze Handhabung

Easy–2–Combine, Verbindungsbausatz

► Für Kombination: CKP / CKP

Z-Achse am Hauptkörper befestigt (Tischteil verfährt)

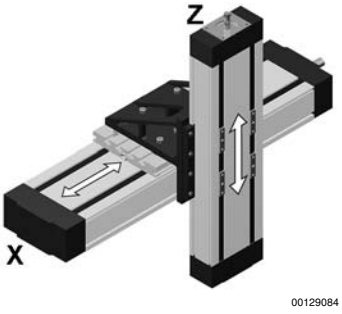

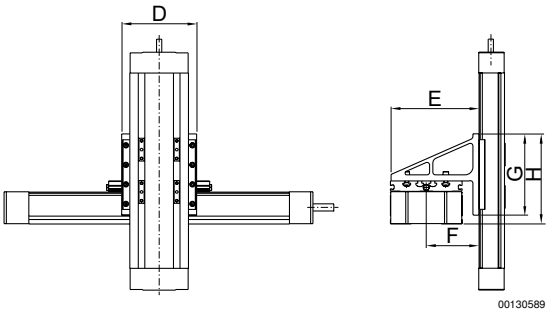

Z-Achse am Tischteil befestigt (Hauptkörper verfährt)

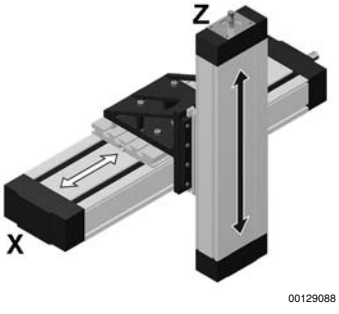

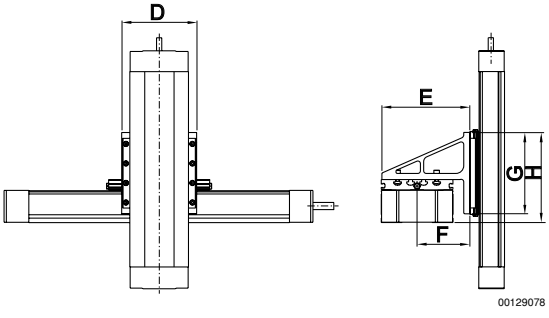

Materialnummer	X 1)	Y 2)	X/Y A	X/Y B	X/Y C	D	X/Z E	X/Z F	X/Z G	X/Z H	m [kg]	
R039110126	CKP-16 CKP-25	CKP-16	191 201	131 141	17,5	115	135	75	125	136	1,1	
R039110127	CKP-25	CKP-25	226,5	152	18,5	145	160	86	142	155	1,5	
R039110128	CKP-32	CKP-25	248	176	21	145	–	–	–	–	2,1	
R039110129	CKP-32	CKP-32	286	193,5	21	175	201	108,5	155	183,5	2,8	
R039110132	CKP-25	CKP-16	–	–	–	115	135	81	125	138,5	1,1	
R039110133	CKP-32	CKP-25	–	–	–	145	175	102,5	155	183,5	2,1	

1) Basis
2) Anbauteil
m = Masse