Wegeventile → Elektrisch betätigt

5/3-Wegeventil, Serie TC15

► Qn = 1300 l/min ► Rohranschluss ► Druckluftanschluss Ausgang: G 1/4 ► Elektr. Anschluss: Stecker, M8, 4-polig ► Handhilfsbetätigung: nicht rastend ► beidseitig betätigt

00137997

Bauart	Schieberventil, überschneidungsfrei
Dichtprinzip	weich dichtend
Montage auf Sammelanschlussleiste	P-Leiste
Betriebsdruck min./max.	Siehe Tabelle unten
Steuerdruck min./max.	3 bar / 10 bar
Umgebungstemperatur min./max.	-10°C / +50°C
Mediumstemperatur min./max.	-10°C / +50°C
Medium	Druckluft
Max. Partikelgröße	5 µm
Ölgehalt der Druckluft	0 mg/m³ - 5 mg/m³
Norm elektr. Anschluss	IEC 60950-1
Schutzklasse nach DIN EN 61140 elektrisch	Klasse III
Schutzartmit Leitungsdose / Stecker	IP 65
Statusanzeige LED	Gelb
Einschaltdauer	100 %
Einschaltzeit	12 ms
Ausschaltzeit	13 ms
Anzugsmoment der Befestigungsschraube	2,5 Nm
Gewicht	0,279 kg
Werkstoffe:	
Gehäuse	Polyamid, glasfaserverstärkt
Dichtungen	Acrylnitril-Butadien-Kautschuk; Hydrierter Nitril-Butadien-Kautschuk
Frontplatte	Polyamid, glasfaserverstärkt

Technische Bemerkungen
■ Der Drucktaupunkt muss mindestens 15 °C unter der Umgebungs- und Mediumstemperatur liegen und darf max. 3 °C betragen.
■ Der Ölgehalt der Druckluft muss über die gesamte Lebensdauer konstant bleiben.
■ Verwenden Sie ausschließlich von Bosch Rexroth zugelassene Öle, siehe Kapitel „Technische Informationen“.

Betriebsspannung	Spannungs toleranz	Leistungsaufnahme
DC	DC	DC
		W
24 V	-10% / +10%	2,2

	HHB	Druckluftanschluss				Be-triebs-span-nung	Durchflussleitwert			Nenn-wider-stand	Materialnummer
		Eingang	Ausgang	Entlüf-tung	Steu-eran-schluss	DC	b	C	Qn		
								[l/(s*bar)]	[l/min]		
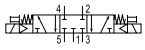		G 1/4	G 1/4	G 1/4	-	24 V	0,31	5,9	1300	280	**0820059301**
		G 1/4	G 1/4	G 1/4	M5	24 V	0,31	5,9	1300	280	0820059351

Fett markierte Materialnummern sind ab Zentrallager Deutschland verfügbar, Detailinformationen siehe Warenkorb

Wegeventile → Elektrisch betätigt

5/3-Wegeventil, Serie TC15

► Qn = 1300 l/min ► Rohranschluss ► Druckluftanschluss Ausgang: G 1/4 ► Elektr. Anschluss: Stecker, M8, 4-polig ► Handhilfsbetätigung: nicht rastend ► beidseitig betätigt

	HHB	Druckluftanschluss				Betriebs-spannung	Durchflussleitwert			Nenn-wider-stand	Materialnummer
		Eingang	Ausgang	Entlüftung	Steueranschluss	DC	b	C	Qn		
								[l/(s*bar)]	[l/min]		
		G 1/4	G 1/4	G 1/4	-	24 V	0,31	5,9	1300	280	**0820059311**
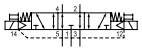		G 1/4	G 1/4	G 1/4	M5	24 V	0,31	5,9	1300	280	0820059361
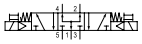		G 1/4	G 1/4	G 1/4	-	24 V	0,31	5,9	1300	280	0820059321
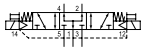		G 1/4	G 1/4	G 1/4	M5	24 V	0,31	5,9	1300	280	0820059371

Materialnummer	Betriebsdruck min./max.	Bem.
	[bar]	
0820059301	3 / 10	1)
0820059351	-0,9 / 10	2)
0820059311	3 / 10	1)
0820059361	-0,9 / 10	2)
0820059321	3 / 10	1)
0820059371	-0,9 / 10	2)

HHB = Handhilfsbetätigung
1) Vorsteuerung: intern
2) Vorsteuerung: extern
Steckanschluss: Messing, vernickelt; Zink-Druckguss, verchromt
Nenndurchfluss Qn bei 6 bar und Δp = 1 bar

Wegeventile → Elektrisch betätigt

5/3-Wegeventil, Serie TC15

► Qn = 1300 l/min ► Rohranschluss ► Druckluftanschluss Ausgang: G 1/4 ► Elektr. Anschluss: Stecker, M8, 4-polig ► Handhilfsbetätigung: nicht rastend ► beidseitig betätigt

Abmessungen

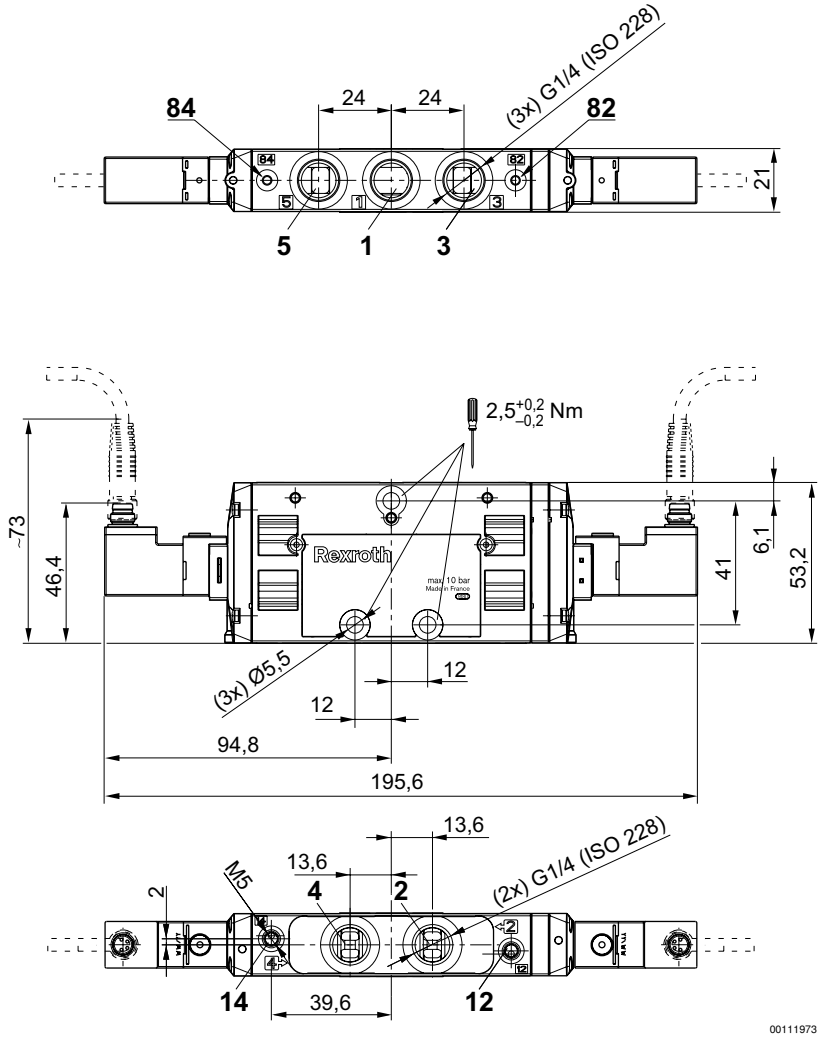

PIN-Belegung und Kabelfarben für Leitungsdose

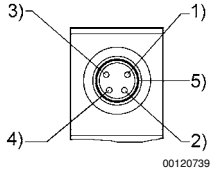

PIN-Belegung:
1) PIN nicht belegt
2) PIN nicht belegt
3) 0V
4) 24 V
5) LED
Kabelfarben
1) braun
2) weiß
3) blau
4) schwarz
Hinweis: Bipolare Schutzbeschaltung gegen Überspannung