Zylinderzubehör → Verbindungsbausätze Handhabung

Easy–2–Combine, Verbindungsbausatz

► Für Kombination: RCM-...-AP / GSP ► mit Luftdurchführung

Gewindestifte 2)	Stahl, schwarz oxidiert
Zentrierhülse	Nichtrostender Stahl
Anschlussplatte	Aluminium, eloxiert
Schrauben 1)	Stahl, verzinkt

1) ISO 4762:2004
2) DIN EN ISO 4027:2004

Technische Bemerkungen
■ Das Produkt ist Teil des EasyHandling Systems.

Easy–2–Combine-Basis	Easy–2–Combine-Anbauteil	Easy–2–Combine-Bausatz	Gewicht	Materialnummer
			[kg]	
RCM-08	GSP-P-08	CK1-RO-106	0,03	R412005785
	GSP-A-10, GSP-P-10, GSP-R-10	CK1-RO-107		R412005786
RCM-12	GSP-A-10, GSP-P-10, GSP-R-10	CK1-RO-108	0,04	R412005787
	GSP-A-16, GSP-P-16, GSP-R-16	CK1-RO-109		**R412005788**
RCM-16	GSP-A-16, GSP-P-16, GSP-R-16	CK1-RO-110	0,06	R412005789
	GSP-Z-16	CK1-RO-116	0,05	R412005796
	GSP-P-20	CK1-RO-111	0,08	R412005790
	GSP-A-25, GSP-R-25	CK1-RO-121	0,08	R412005801
RCM-20	GSP-Z-16	CK1-RO-117	0,06	R412005797
	GSP-P-20	CK1-RO-112	0,07	R412005791
	GSP-A-25, GSP-P-25, GSP-R-25	CK1-RO-113	0,07	R412005792
	GSP-A-32, GSP-R-32	CK1-RO-115	0,11	R412005794
	GSP-Z-32	CK1-RO-118	0,1	R412005798
RCM-25	GSP-P-25	CK1-RO-114	0,08	R412005793
	GSP-A-32, GSP-R-32	CK1-RO-122	0,17	R412005802
	GSP-Z-32	CK1-RO-119	0,16	R412005799
	GSP-Z-50	CK1-RO-120	0,19	R412005800

Zylinderzubehör → Verbindungsbausätze Handhabung

Easy–2–Combine, Verbindungsbausatz

► Für Kombination: RCM-...-AP / GSP ► mit Luftdurchführung

Flanschmontage: GSP-A / -P / -R

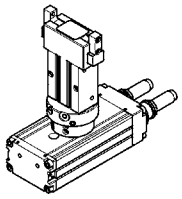

00123234

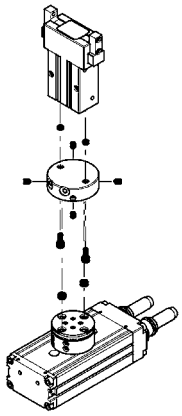

00123235

Beachten Sie bitte die Positionen der Luftdurchführungsanschlüsse am Drehflansch (Drehmodul, Serie RCM-...-AP). Verschraubungen und Rohre sind nicht im Lieferumfang enthalten! Bitte verwenden Sie passende Verschraubungen in Kunststoff, Serie QR1 - Mini und Rohre, Serie TU..., aus Kapitel 12, Montagematerial.

Flanschmontage: GSP-Z

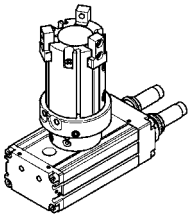

00123236

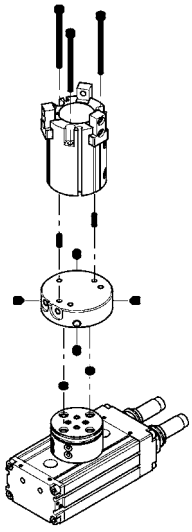

00123237

Beachten Sie bitte die Positionen der Luftdurchführungsanschlüsse am Drehflansch (Drehmodul, Serie RCM-...-AP). Verschraubungen und Rohre sind nicht im Lieferumfang enthalten! Bitte verwenden Sie passende Verschraubungen in Kunststoff, Serie QR1 - Mini und Rohre, Serie TU..., aus Kapitel 12, Montagematerial.

Easy–2–Combine, Verbindungsbausatz

► Für Kombination: RCM-...-AP / GSP ► mit Luftdurchführung

CK1-RO-106 / ... / -112

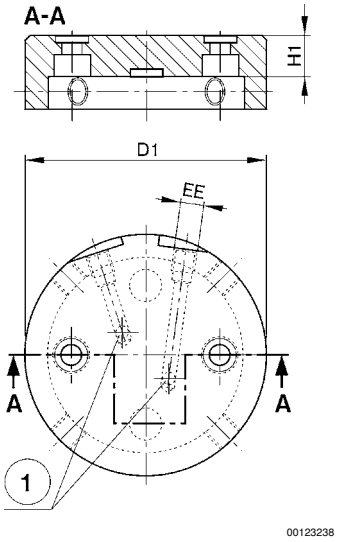

CK1-RO-113 / -114 / -121

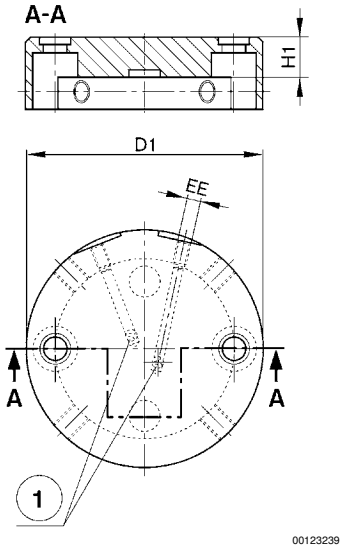

1) Anschlüsse „Luftdurchführung“

CK1-RO-115 / -122

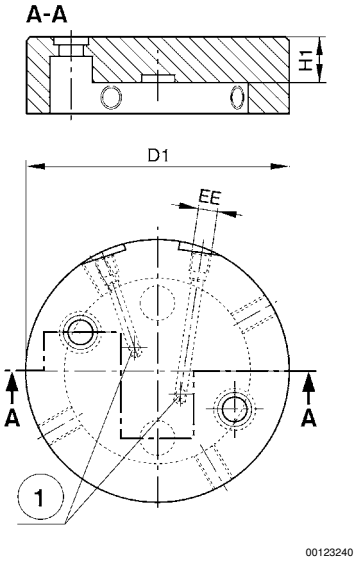

CK1-RO-116 / -117 / -119

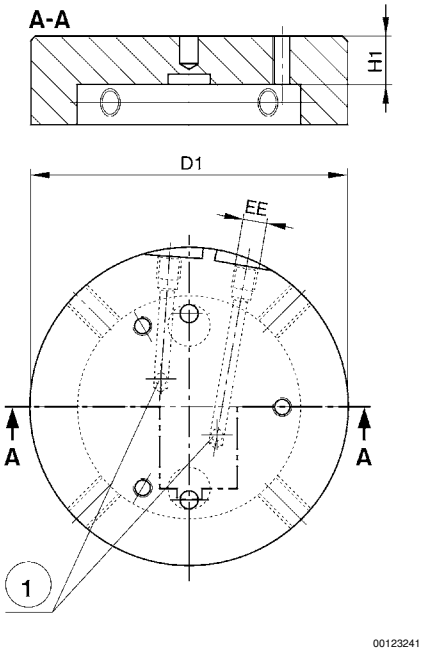

1) Anschlüsse „Luftdurchführung“

Zylinderzubehör → Verbindungsbausätze Handhabung

Easy–2–Combine, Verbindungsbausatz

► Für Kombination: RCM-...-AP / GSP ► mit Luftdurchführung

CK1-RO-118 / -120

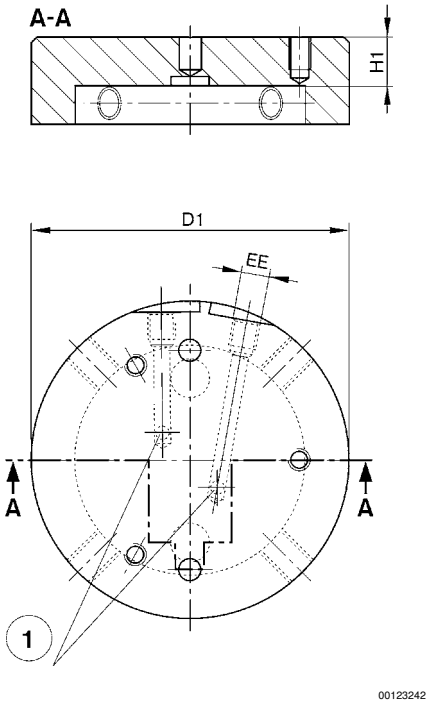

1) Anschlüsse „Luftdurchführung“

Easy–2–Combine-Bausatz	D1	EE	H1						
CK1-RO-106	35	M3	6,9						
CK1-RO-107	35	M3	6,9						
CK1-RO-108	43	M3	6,9						
CK1-RO-109	43	M3	6,9						
CK1-RO-110	53	M3	6,9						
CK1-RO-116	48	M5	6,9						
CK1-RO-111	53	M3	8,9						
CK1-RO-121	53	M3	8,9						
CK1-RO-117	52	M3	6,9						
CK1-RO-112	52	M5	8,9						
CK1-RO-113	52	M5	8,9						
CK1-RO-115	58	M5	10,9						
CK1-RO-118	58	M5	8,9						
CK1-RO-114	58	M5	8,9						
CK1-RO-122	68	M5	11,9						
CK1-RO-119	68	M5	10,3						
CK1-RO-120	70	M5	10,3						

Lieferumfang: A) Verbindungsplatte B) Schrauben C) Zentrierhülsen D) Gewindestifte

Easy–2–Combine-Bausatz	A	B 1)	C	D 2)			
CK1-RO-106	1 x	2 x M3x10	4 x Ø 5	4 x M4x5			

1) Anzugsmoment M3 = 2,2 Nm ± 10%; M4 = 3,5 Nm ± 10%; M5 = 6,0 Nm ± 10%; M6 = 10 Nm ± 10%
2) Anzugsmoment M4 = 1,2 Nm ± 10%; M5 = 2,8 Nm ± 10%; M6 = 4,8 Nm ± 10%

Easy–2–Combine, Verbindungsbausatz

► Für Kombination: RCM-...-AP / GSP ► mit Luftdurchführung

Easy–2–Combine-Bausatz	A	B 1)	C	D 2)			
CK1-RO-107	1 x	2 x M3x10	4 x Ø 5	4 x M4x5			
CK1-RO-108	1 x	2 x M3x10	2 x Ø 5; 2 x Ø 7	4 x M5x6			
CK1-RO-109	1 x	2 x M3x10	2 x Ø 5; 2 x Ø 7	4 x M5x6			
CK1-RO-110	1 x	2 x M3x10	2 x Ø 5; 2 x Ø 7	4 x M5x6			
CK1-RO-116	1 x	3 x M3x45	2 x Ø 7	4 x M5x6			
CK1-RO-111	1 x	2 x M4x12	4 x Ø 7	4 x M5x6			
CK1-RO-121	1 x	2 x M5x12	4 x Ø 7	4 x M5x6			
CK1-RO-117	1 x	3 x M3x45	2 x Ø 7	4 x M6x6			
CK1-RO-112	1 x	2 x M4x12	4 x Ø 7	4 x M6x6			
CK1-RO-113	1 x	2 x M5x12	4 x Ø 7	4 x M6x6			
CK1-RO-115	1 x	2 x M6x16	2 x Ø 7; 2 x Ø 9	4 x M6x6			
CK1-RO-118	1 x	3 x M4x55	2 x Ø 7	4 x M6x6			
CK1-RO-114	1 x	2 x M5x12	2 x Ø 7; 2 x Ø 9	4 x M6x6			
CK1-RO-122	1 x	2 x M6x16	4 x Ø 9	4 x M6x10			
CK1-RO-119	1 x	3 x M4x55	2 x Ø 9	4 x M6x6			
CK1-RO-120	1 x	3 x M6x75	2 x Ø 9	4 x M6x6			

1) Anzugsmoment M3 = 2,2 Nm ± 10%; M4 = 3,5 Nm ± 10%; M5 = 6,0 Nm ± 10%; M6 = 10 Nm ± 10%
2) Anzugsmoment M4 = 1,2 Nm ± 10%; M5 = 2,8 Nm ± 10%; M6 = 4,8 Nm ± 10%