Vérins à tige →

Mini-vérin, ISO 6432, Série OCT

► Ø 12 - 25 mm ► Orifices: Ø 4 - Ø 6 ► À double effet ► Avec piston magnétique ► Amortissement: pneumatique, réglable ► avec fixation par chape intégrée ► Tige de piston: Antirotation, Filetage

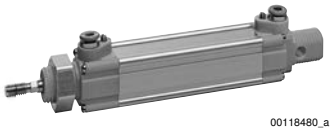

00118480_a

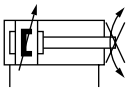

a64

Normes	ISO 6432
Raccordement de l'air comprimé	Raccord instantané
Pression de service mini/maxi	1,5 bar / 10 bar
Températures ambiantes min. / max.	-20°C / +75°C
Température min./max. du fluide	-20°C / +75°C
Fluide	Air comprimé
Taille de particule max.	50 µm
Teneur en huile de l'air comprimé	0 mg/m³ - 5 mg/m³
Pression	6,3 bar

Matériaux :	
Tube du vérin	Aluminium, anodisé
Tige de piston	Acier inoxydable
Couvercle avant	Polyarylamide (PARA)
Couvercle d'extrémité	Polyarylamide (PARA)
Joint	Polyuréthane (PUR)
Écrou pour fixation du vérin	Aluminium, anodisé
Écrou pour tige de piston	Acier inoxydable
Racleur	Caoutchouc polyester-uréthane

Remarques techniques

- Le point de rosée doit se situer à au moins 15 °C sous la température ambiante et la température du fluide et peut atteindre max. 3 °C.
- La teneur en huile de l'air comprimé doit rester constante tout au long de la durée de vie.
- Utilisez exclusivement les huiles autorisées par Bosch Rexroth, voir chapitre ''Informations techniques''.
- Fixation pour capteur nécessaire

Ø du piston		[mm]	12	16	20	25	
Force du piston entrante		[N]	64	130	195	259	
Force du piston sortante		[N]	81	148	227	309	
Longueur d'amortissement		[mm]	10	10	13	16	
Énergie d'amortissement		[J]	0,5	0,6	1,5	2,3	
Poids	0 mm course	[kg]	0,058	0,07	0,122	0,168	
	+10 mm course	[kg]	0,007	0,0067	0,009	0,012	
Course maxi		[mm]	600	950	1100	1300	

Produits complémentaires
Les références signalisées en gras sont disponibles départ entrepôt central en Allemagne. Pour des informations détaillées, voir Panier

Vérins à tige →

Mini-vérin, ISO 6432, Série OCT

► Ø 12 - 25 mm ► Orifices: Ø 4 - Ø 6 ► À double effet ► Avec piston magnétique ► Amortissement: pneumatique, réglable ► avec fixation par chape intégrée ► Tige de piston: Antirotation, Filetage

	Ø du piston **Filetage de la tige de piston** **Orifices** **Filetage de vérin** **Couple du dispositif anti-rotation, max.**	**12** **M6** **Ø 4** **M16x1,5** **0,1**	**16** **M6** **Ø 4** **M16x1,5** **0,15**	**20** **M8** **Ø 6** **M22x1,5** **0,25**	**25** **M10x1,25** **Ø 6** **M22x1,5** **0,4**	
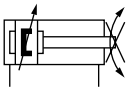	Course 10	R480049585	5283120020	5284120020	5285120020	
	25	R480049588	5283120050	5284120050	5285120050	
	50	R480047845	5283120100	5284120100	5285120100	
	80	R480049594	5283120160	5284120160	5285120160	
	100	R480049595	5283120200	5284120200	5285120200	
	125	R480049596	5283120250	5284120250	5285120250	
	160	R480049597	5283120320	5284120320	5285120320	
	200	R480049599	5283120400	5284120400	5285120400	
	250	R480049600	5283120500	5284120500	5285120500	
	320	R480049602	5283120640	5284120640	5285120640	
	400	R480049603	5283120800	5284120800	5285120800	
	500	R480049604	5283121000	5284121000	5285121000	

Produit configurable	
	Ce produit est configurable. Veuillez utiliser notre configurateur sur www.boschrexroth.com/pneumatics ou contacter le service des ventes Bosch Rexroth le plus proche.

Piston - Ø 12 - 25

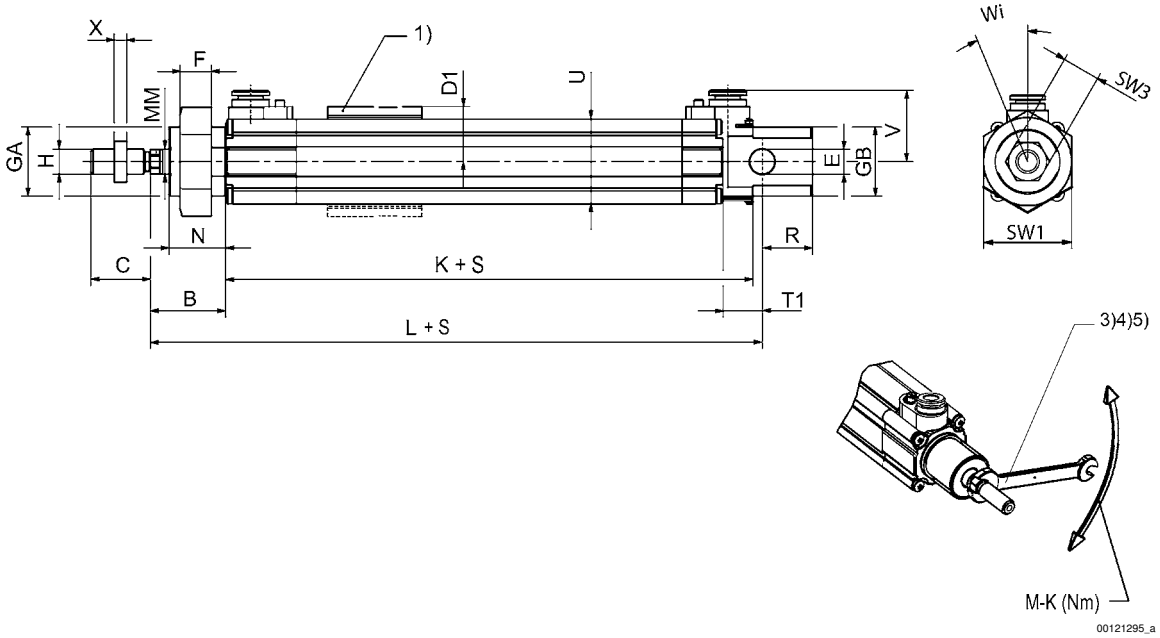

Vérins à tige →

Mini-vérin, ISO 6432, Série OCT

► Ø 12 - 25 mm ► Orifices: Ø 4 - Ø 6 ► À double effet ► Avec piston magnétique ► Amortissement: pneumatique, réglable ► avec fixation par chape intégrée ► Tige de piston: Antirotation, Filetage

Piston - Ø 12

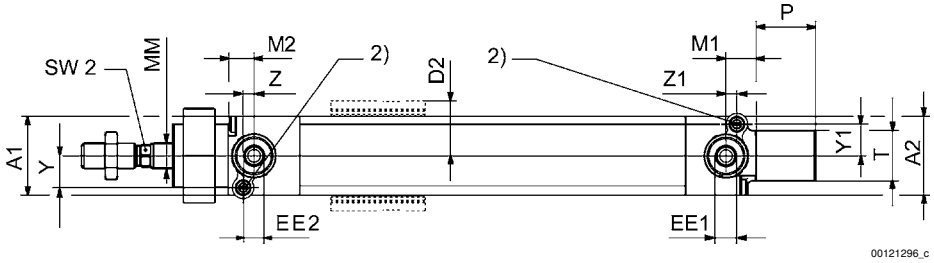

Piston - Ø 16 - 25

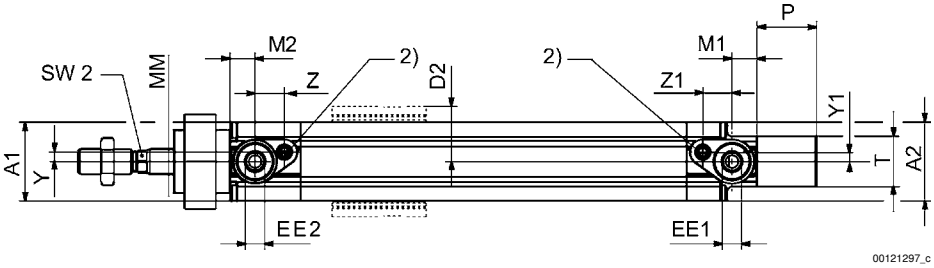

1) Pièce de serrage pour capteur Montage possible sur les 4 faces du vérin (Ø 12 mm sur 3 faces)
2) Largeur de fente de la vis d'étranglement : 0,8 mm.
3) Ne pas dépasser le couple maxi autorisé M-K indiqué sur la tige de piston, sinon la fonction orientable ne peut être garantie.
4) En cas de montage de fixations du vérin, l'utilisation d'un outil pour faire contre-poids sur la tige de piston est obligatoire.
5) Vue sans écrou à six pans creux sur la tige de piston et sur le couvercle de vérin
S = course

Ø du piston	A1/A2	B	C –2	D1/D2	E H9	EE1/EE2	F	GA/GB	H	K	L	M1/M2
12	19	22	15	14,5	6	Ø 4	8	M16x1,5	M6	46	75	8
16	21	22	15	15,5	6	Ø 4	8	M16x1,5	M6	56	82	6
20	25	24	19	17,5	8	Ø 6	10	M22x1,5	M8	68	95	8
25	28,5	28	21	19,25	8	Ø 6	10	M22x1,5	M10x1,25	70	104	8

Ø du piston	MM	N	P	R	T d13	T1	U	V	X	SW1	SW2	SW3	Z/Z1
12	6	17	17	10	12	9	19	19,2	3,2	22	5	10	2,5
16	6	16	17	13	12	9	23	20,5	3	22	5	10	6,6
20	8	18	19	16	16	12,5	27	22,7	4	30	7	13	9,3
25	10	21	21	15	16	12,5	30	24	5	30	9	17	9,3

Ø du piston	Y/Y1	MK	Wi
12	7	0,10	±3,9°
16	2,4	0,15	±3,2°
20	3	0,25	±2,5°
25	3	0,40	±2,2°

MK = couple max. sur la tige de piston
Wi = angle de rotation de la tige de piston

Produits complémentaires
Les références signalisées en gras sont disponibles départ entrepôt central en Allemagne. Pour des informations détaillées, voir Panier