Cilindro con asta → Cilindri a norma

Cilindro profilato, ISO 15552, Serie ICL

► Ø 32 - 125 mm ► Raccordi: G 1/8 - G 1/2 ► a doppio effetto ► con pistone magnetico ► Ammortizzamento: pneumatico, regolabile ► resistente alla corrosione ► Asta pistone: filettatura esterna ► idoneo all'uso alimentare

Norme	ISO 15552
Raccordo aria compressa	filettatura interna
Pressione di esercizio min/max	1 bar / 10 bar
Temperatura ambiente min./max.	-20°C / +80°C
Temperatura del fluido min./max.	-20°C / +80°C
Fluido	Aria compressa
Dimensione max. particella	50 µm
contenuto di olio dell'aria compressa	0 mg/m³
Pressione per determinare le forze del pistone	6,3 bar

00120530

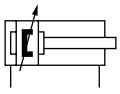

a15

Materiali:	
canna del cilindro	alluminio, eloxiert
Asta pistone	acciaio inox
Pistone	poliammide
Coperchio frontale	alluminio pressofuso, eloxiert
Coperchio terminale	alluminio pressofuso, eloxiert
Guarnizione	poliuretano
dado per asta pistone	acciaio inox
Raschia-asta	Elastomero poliestere
Lubrificante	ISO 21469 (NSF-H1)

Note tecniche

- Il punto di rugiada in pressione deve essere inferiore alla temperatura ambiente e a quella del fluido di almeno 15 °C e non superare il valore di 3 °C.
- Il contenuto di olio dell'aria compressa deve rimanere costante per tutta la durata.
- Utilizzare esclusivamente olio omologato Bosch Rexroth, vedere capitolo "Dati tecnici".
- elemento di bloccaggio per sensore di campo magnetico necessario

Ø pistone		**[mm]**	**32**	**40**	**50**	**63**	**80**
Forza del pistone in entrata		[N]	435	665	1039	1766	2855
Forza del pistone in uscita		[N]	507	792	1237	1964	3167
Lunghezza di ammortizzamento		[mm]	11,5	15	17	16,5	19,5
Energia di ammortizzamento		[J]	4,8	9	15	27	54
Peso	corsa da 0 mm	[kg]	0,45	0,76	1,1	1,17	2,5
	+10 mm corsa	[kg]	0,02	0,029	0,045	0,049	0,078
Corsa max.		[mm]	1850	1850	1850	1850	1800

Ø pistone		**[mm]**	**100**	**125**			
Forza del pistone in entrata		[N]	4639	7422			
Forza del pistone in uscita		[N]	4948	7731			
Lunghezza di ammortizzamento		[mm]	19,5	22			
Energia di ammortizzamento		[J]	88	140			
Peso	corsa da 0 mm	[kg]	3,7	6,9			
	+10 mm corsa	[kg]	0,1	0,131			
Corsa max.		[mm]	1800	1800			

Cilindro con asta → Cilindri a norma

Cilindro profilato, ISO 15552, Serie ICL

► Ø 32 - 125 mm ► Raccordi: G 1/8 - G 1/2 ► a doppio effetto ► con pistone magnetico ► Ammortizzamento: pneumatico, regolabile ► resistente alla corrosione ► Asta pistone: filettatura esterna ► idoneo all'uso alimentare

	Ø pistone **Filettatura asta pistone** **Raccordi** **Ø asta pistone**	**32** **M10x1,25** **G 1/8** **12**	**40** **M12x1,25** **G 1/4** **16**	**50** **M16x1,5** **G 1/4** **20**	**63** **M16x1,5** **G 3/8** **20**	**80** **M20x1,5** **G 3/8** **25**
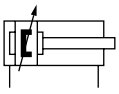	Corsa 25	**R480060005**	**R480060018**	**R480060026**	**R480060036**	R480060060
	50	**R480058830**	**R480059528**	**R480060027**	**R480058890**	**R480060061**
	80	**R480060006**	**R480060019**	**R480060028**	**R480060037**	R480060063
	100	**R480059075**	**R480060020**	**R480060029**	**R480060038**	**R480060064**
	125	**R480060007**	**R480060021**	**R480060030**	**R480060039**	**R480059699**
	160	**R480060008**	**R480059526**	**R480060031**	**R480060040**	**R480060065**
	200	**R480060009**	**R480060022**	**R480060032**	**R480060041**	**R480059532**
	250	**R480060010**	**R480060023**	**R480060033**	**R480060043**	R480060066
	320	**R480060011**	**R480060024**	**R480060034**	**R480060042**	**R480060067**
	400	**R480060012**	**R480059529**	**R480058941**	**R480060044**	**R480060068**
	500	**R480060013**	**R480060025**	**R480060035**	**R480060045**	R480060069
	Ø pistone **Filettatura asta pistone** **Raccordi** **Ø asta pistone**	**100** **M20x1,5** **G 1/2** **25**	**125** **M27x2** **G 1/2** **32**			
	Corsa 25	R480060070	R480060080			
	50	R480060071	R480060081			
	80	**R480060072**	R480060082			
	100	R480060073	**R480060083**			
	125	R480060074	R480060084			
	160	R480060075	R480060085			
	200	**R480060076**	R480060086			
	250	**R480058909**	R480060087			
	320	R480060077	R480060088			
	400	**R480060078**	R480060089			
	500	R480060079	R480060091			

prodotto configurabile	
	Questo prodotto è configurabile. Servirsi del nostro Configuratore all'indirizzo www.boschrexroth.com/pneumatics o contattare il centro vendite Bosch Rexroth più vicino.

Cilindro con asta → Cilindri a norma

Cilindro profilato, ISO 15552, Serie ICL

► Ø 32 - 125 mm ► Raccordi: G 1/8 - G 1/2 ► a doppio effetto ► con pistone magnetico ► Ammortizzamento: pneumatico, regolabile ► resistente alla corrosione ► Asta pistone: filettatura esterna ► idoneo all'uso alimentare

Diagramma di ammortizzamento

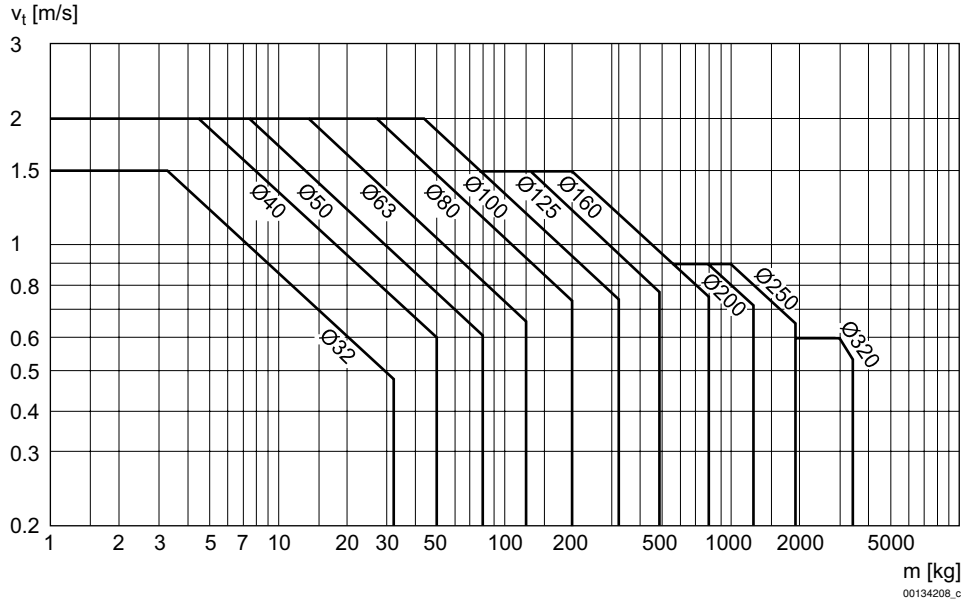

Dimensioni

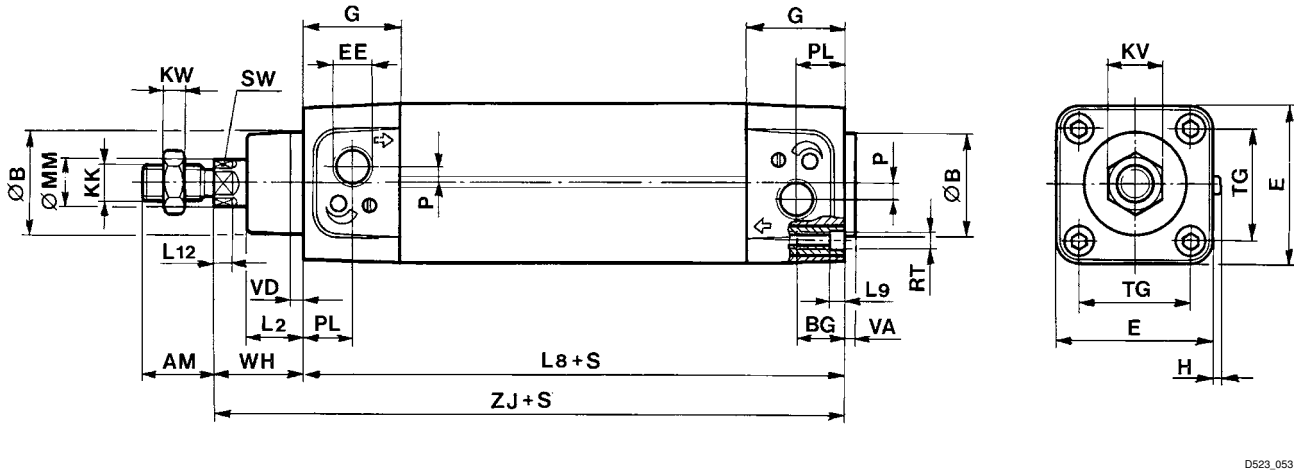

S = corsa

Ø pistone	AM	ØB d11	BG	E	EE	G	H	KK	KV	KW	L2	L8	L9
32	22	30	16	49,5	G 1/8	28	3,1	M10x1,25	16	5	16	94 ±0,4	5
40	24	35	16	54,5	G 1/4	33	3,1	M12x1,25	18	6	19	105 ±0,7	5
50	32	40	18	67	G 1/4	31	3,1	M16x1,5	24	8	24	106 ±0,7	6
63	32	45	18	78	G 3/8	38	3,1	M16x1,5	24	8	24	121 ±0,8	6
80	40	45	19	100	G 3/8	38	3,1	M20x1,5	30	10	30	128 ±0,8	0,5
100	40	55	19	120	G 1/2	42	3,1	M20x1,5	30	10	35	138 ±1	0,5
125	54	60	21	145	G 1/2	54	3,1	M27x2	41	13,5	45	160 ±1	0,6

Cilindro profilato, ISO 15552, Serie ICL

► Ø 32 - 125 mm ► Raccordi: G 1/8 - G 1/2 ► a doppio effetto ► con pistone magnetico ► Ammortizzamento: pneumatico, regolabile ► resistente alla corrosione ► Asta pistone: filettatura esterna ► idoneo all'uso alimentare

Ø pistone	L12	P	ØMM g8	PL	RT	SW	TG	VA	VD	WH	ZJ		
32	6	4	12	16	M6	10	32,5 ±0,5	3,5	4	26	120		
40	6,5	5	16	17	M6	13	38,0 ±0,5	3,5	4	30	135		
50	8	7,7	20	16	M8	17	46,5 ±0,6	4	4	37	143		
63	8	11	20	19	M8	17	56,5 ±0,7	4	4	37	158		
80	10	11	25	19	M10	22	72,0 ±0,7	4	4	46	174		
100	10	17	25	19	M10	22	89,0 ±0,7	4	4	51	189		
125	13	27,5	32	20	M12	27	110 ±1,1	6	4	65	225		