Úprava stlačeného vzduchu → Doplňkové produkty

Regulátor tlaku, Série NL2-RGS

► G 1/4 - G 3/8 ► Qn=1500 l/min ► Ovládání: Mechanický

00107354

Montážní poloha	Libovolně
Provozní tlak min/max	0,5 bar / 16 bar
Médium	Stlačený vzduch
Teplota média min./max.	+-10°C / +60°C
Teplota okolí min./max.	+-10°C / +60°C
Typ regulátoru	Membránové regulátory tlaku, spojitelné do bloků
Funkce regulátoru	s uvolňovacím odfukem vzduchu
Regulační rozsah min/max	Viz tabulka níže
Napájení tlakem	Jediný
Materiály:	
Pouzdro	Zinkový tlakový odlitek
Čelní deska	Butadienstyrenový-akrylonitrilový kaučuk
Těsnění	Butadien-akrylonitrilový kaučuk

Technické poznámky
■ Tlakový rosný bod musí ležet nejméně 15 °C pod teplotou okolí a média a smí činit max. 3 °C.
■ Doporučená předběžná filtrace: 5 μm

		Přípoj	Qn	Regulační rozsah min. - max.	Hmotnost	Číslo materiálu
			[l/min]	[bar]	[kg]	
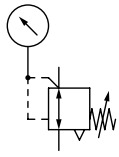		G 1/4	1500	0,1 - 3	0,41	**0821302404**
		G 1/4		0,2 - 6		**0821302560**
		G 1/4		0,5 - 10		**0821302400**
		G 3/8		0,1 - 3		0821302451
		G 3/8		0,2 - 6		**0821302452**
		G 3/8		0,5 - 10		**0821302440**
	-	G 1/4	1500	0,1 - 3	0,325	**0821302405**
		G 1/4		0,2 - 6		**0821302406**
		G 1/4		0,5 - 10		**0821302401**
		G 3/8		0,1 - 3		0821302444
		G 3/8		0,2 - 6		0821302453
		G 3/8		0,5 - 10		**0821302441**
Jmenovitý průtok Qn při sekundárním tlaku 6 bar a Δp = 1 bar						

Úprava stlačeného vzduchu → Doplňkové produkty

Regulátor tlaku, Série NL2-RGS

► G 1/4 - G 3/8 ► Qn=1500 l/min ► Ovládání: Mechanický

Charakteristika tlaku

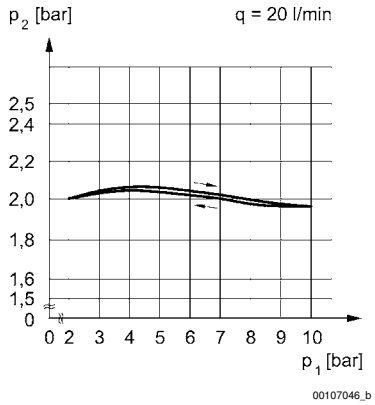

p1 = provozní tlak; p2 = sekundární tlak; q = průtok

Průtoková charakteristika (rozsah regulace p2: 0,5 - 10 bar)

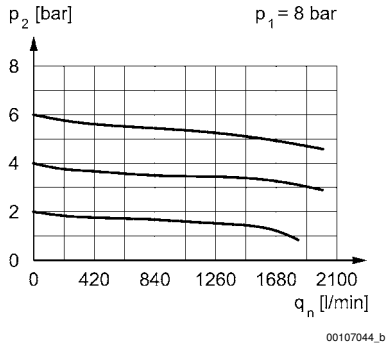

p1 = Provozní tlak
p2 = Sekundární tlak
qn = Jmenovitý průtok

Rozměry

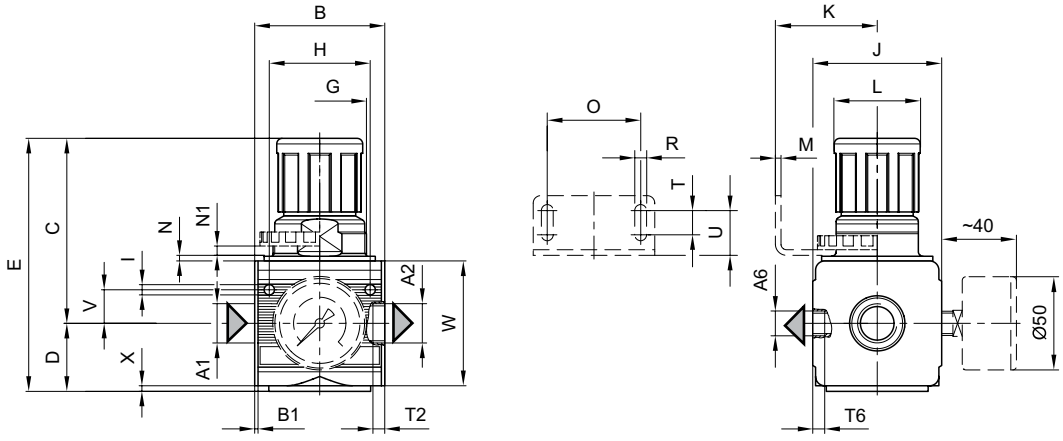

Doplňkové produkty
Materiál s tučně vyznačenými čísly je dodáván z centrálního skladu v Německu, podrobné informace viz nákupní košík

Regulátor tlaku, Série NL2-RGS

► G 1/4 - G 3/8 ► Qn=1500 l/min ► Ovládání: Mechanický

A1	A2	A6	B	B1	C	D	E	G	H	I	J	K	L
G 1/4	G 1/4	G 1/4	48	1,5	67,5	27	94,5	M30x1,5	36	4,4	47	43,5	28
G 3/8	G 3/8	G 1/4	48	1,5	67,5	27	94,5	M30x1,5	36	4,4	47	43,5	28

A1	M	N	N1	O	R	T	T2	T6	U	V	W	X	
G 1/4	3	3	3,5	38	5,4	8	9,5	7	18,5	12,3	52	1	
G 3/8	3	3	3,5	38	5,4	8	9,5	7	18,5	12,3	52	1	