Úprava stlačeného vzduchu → Doplňkové produkty

Jednotka úpravy vzduchu 3-dílná, Série NL2-ACT

► G 1/4 - G 3/8 ► Šířka pórů filtru: 5 µm ► S manometrem

00106921

Druh konstrukce	3dílný, spojitelné do bloků
Složky	Filtr, Regulátor tlaku, Olejovač
Jmenovitý průtok Qn	1200 l/min
Montážní poloha	Svislý
Provozní tlak min/max	1,5 bar / 16 bar
Médium	Stlačený vzduch
Teplota média min./max.	+-10 °C / +60 °C
Teplota okolí min./max.	+-10 °C / +60 °C
Typ regulátoru	Membránové regulátory tlaku
Funkce regulátoru	s uvolňovacím odfukem vzduchu
Regulační rozsah min/max	0,5 bar / 10 bar
Napájení tlakem	Jediný
Objem nádobky filtru	25 cm³
Filtrační prvek	Vyměnitelný
Vypouštění kondenzátu	Viz tabulka níže
Objem nádobky olejovače	50 cm³
Způsob plnění	Manuální plnění oleje
Druh oleje	HLP 32 (DIN 51 524 - ISO VG 32) HLP 68 (DIN 51 524 - ISO VG 68)
Materiály:	
Pouzdro	Zinkový tlakový odlitek
Čelní deska	Butadienstyrenový-akrylonitrilový kaučuk
Těsnění	Butadien-akrylonitrilový kaučuk
Filtrační vložka	Polyetylén

Technické poznámky

- Tlakový rosný bod musí ležet nejméně 15 °C pod teplotou okolí a média a smí činit max. 3 °C.
- Dávkování oleje při 1000 l/min [kapek /min.]: 1-2
- Max. obsah zbytkového oleje podle ISO 8573-4 na výstupu: 5 mg/m³

	Přípoj	Vypouštění kondenzátu	Hmotnost	Pozn.	Číslo materiálu
			[kg]		
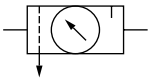	G 1/4	Poloautomatický, beztlakově otevřený	1,19	1)	**0821300450**
	G 1/4	Plně automatický, beztlakově otevřený	1,23	1)	0821300453
	G 1/4	Poloautomatický, beztlakově otevřený	1,272	1); 3)	**0821300451**
	G 1/4	Plně automatický, beztlakově otevřený	1,31	1); 3)	0821300454
	G 1/4	Poloautomatický, beztlakově otevřený	1,54	2)	**0821300452**
	G 1/4	Plně automatický, beztlakově otevřený	1,572	2)	0821300455
	G 3/8	Plně automatický, beztlakově otevřený	1,572	2)	0821300485
	G 3/8	Poloautomatický, beztlakově otevřený	1,19	1)	0821300480
	G 3/8	Plně automatický, beztlakově otevřený	1,23	1)	0821300483
	G 3/8	Plně automatický, beztlakově otevřený	1,31	1); 3)	0821300484
	G 3/8	Poloautomatický, beztlakově otevřený	1,272	1); 3)	0821300481
	G 3/8	Poloautomatický, beztlakově otevřený	1,54	2)	0821300482

Jmenovitý průtok Qn při sekundárním tlaku 6 bar a Δp = 1 bar
Ochranným košem z kovu lze dodatečně vybavit všechny polykarbonátové nádoby
1) Nádoba: Polykarbonát
2) Nádoba: Zinkový tlakový odlitek
3) Ochranný koš: Ocel

Jednotka úpravy vzduchu 3-dílná, Série NL2-ACT

► G 1/4 - G 3/8 ► Šířka pórů filtru: 5 µm ► S manometrem

Diagram minimálního průtoku (průtok potřebný pro funkci olejovače)

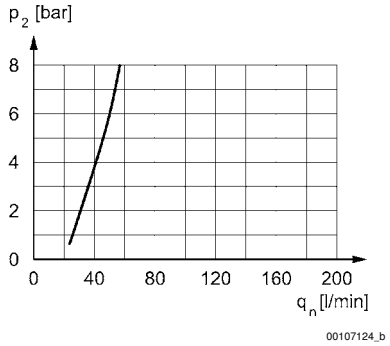

p1 = Provozní tlak
p2 = Sekundární tlak
qn = Jmenovitý průtok

Průtoková charakteristika

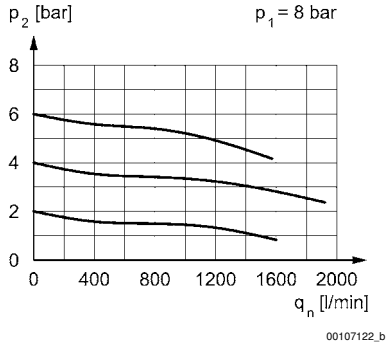

p1 = Provozní tlak
p2 = Sekundární tlak
qn = Jmenovitý průtok

Úprava stlačeného vzduchu → Doplňkové produkty

Jednotka úpravy vzduchu 3-dílná, Série NL2-ACT

► G 1/4 - G 3/8 ► Šířka pórů filtru: 5 µm ► S manometrem

Rozměry

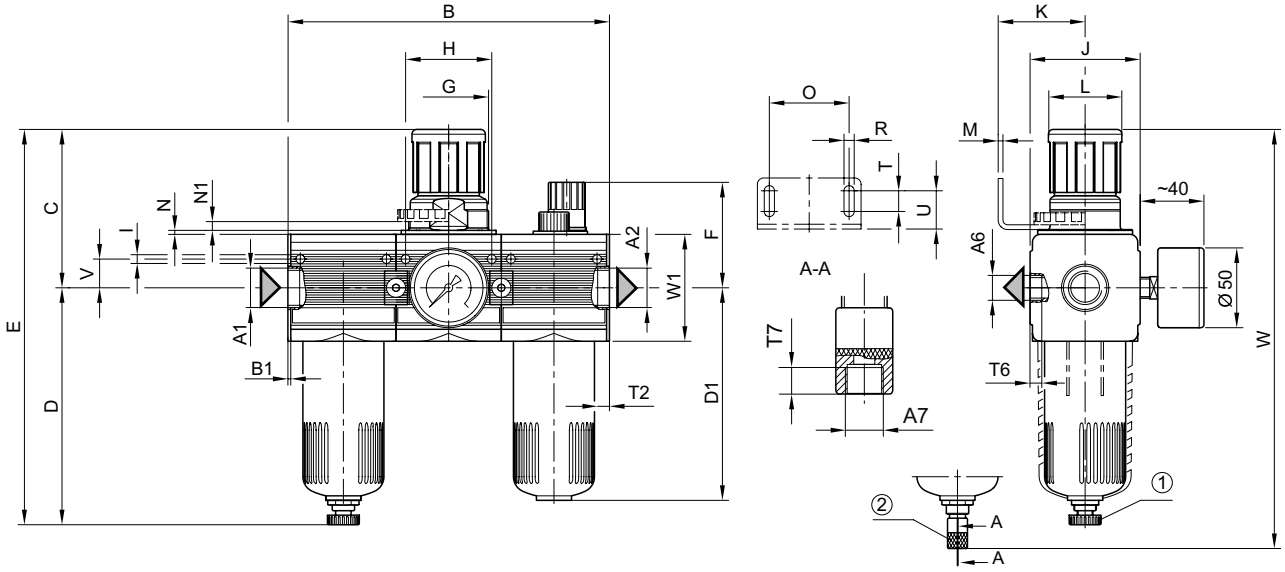

1) Poloautomatické vypouštění kondenzátu
2) Plněautomatické vypouštění kondenzátu

A1	A2	A6	A7	B	B1	C	D	D1	E	F	G	H	I
G 1/4	G 1/4	G 1/4	G 1/8	138	1,5	67,5	125	109	192,5	58	M30x1,5	36	4,4
G 3/8	G 3/8	G 1/4	G 1/8	138	1,5	67,5	125	109	192,5	58	M30x1,5	36	4,4

A1	J	K	L	M	N	N1	O	R	T	T2	T6	T7	U
G 1/4	47	43,5	28	3	3	3,5	38	5,4	8	9,5	7	8,5	18,5
G 3/8	47	43,5	28	3	3	3,5	38	5,4	8	9,5	7	8,5	18,5

A1	V	W	W1										
G 1/4	12,3	205,5	52										
G 3/8	12,3	205,5	52										