Úprava stlačeného vzduchu → Doplňkové produkty

Plnicí jednotka, pneumaticky ovládaná, Série NL2-SSU

► G 1/4 ► Hadicové připojení

00106902

Složky	3/2-cestný ventil, pneumaticky ovládaný, Plnicí ventil
Druh konstrukce	Sedlový ventil, spojitelné do bloků
Provozní tlak min/max	2,5 bar / 10 bar
Médium	Stlačený vzduch
Teplota média min./max.	+-10 °C / +60 °C
Teplota okolí min./max.	+-10 °C / +60 °C
Pilot	vnitřní
Princip těsnění	Měkké těsnění
Řídicí tlak min./max.	2,5 bar / 16 bar
Max. velikost částic	5 µm
Obsah oleje stlačeného vzduchu	0 mg/m³ - 1 mg/m³
Materiály:	
Pouzdro	Zinkový tlakový odlitek
Čelní deska	Butadienstyrenový-akrylonitrilový kaučuk
Těsnění	Butadien-akrylonitrilový kaučuk
Závitové pouzdro	Zinkový tlakový odlitek

Technické poznámky

- Tlakový rosný bod musí ležet nejméně 15 °C pod teplotou okolí a média a smí činit max. 3 °C.
- Pomalé zvyšování tlaku v pneumatických zařízeních, tzn. při opětovném uvedení do provozu po výpadku tlaku v síti popř. obvodu NOUZOVÉHO VYPNUTÍ se zabrání nárazovému natlakování. Proto nedochází k žádným nebezpečným, trhavým pohybům válce.

	Přípoj	Odvzdušnění	Qn		Hmotnost	Pozn.	Číslo materiálu
			1►2	2►3			
			[l/min]		[kg]		
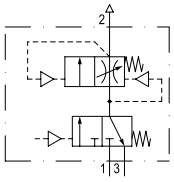	G 1/4	G 1/4	900	450	0,58	1)	0821300940
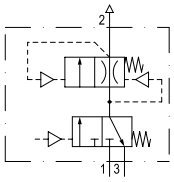	G 1/4	G 1/4	900	450	0,58	2)	0821300945

Jmenovitý průtok Qn při sekundárním tlaku 6 bar a Δp = 1 bar
1) Nastavitelné plnění
2) Plnění s pevnou clonou

Plnicí jednotka, pneumaticky ovládaná, Série NL2-SSU

► G 1/4 ► Hadicové připojení

Průběh sekundárního tlaku při plnění

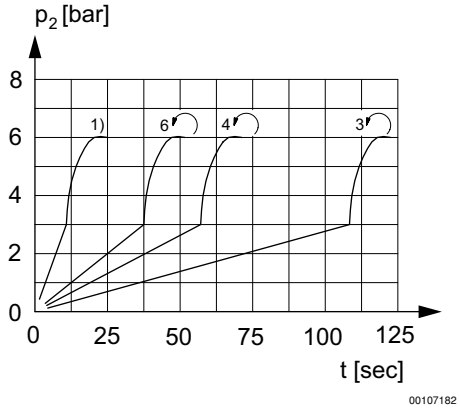

Nastavitelné plnění
1) Zcela otevřeno
p2 = sekundární tlak
t = doba plnění

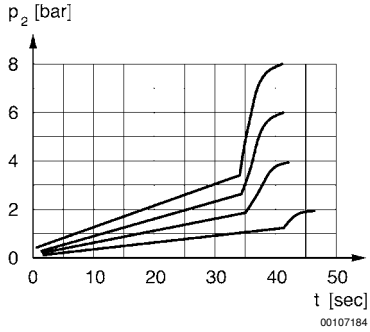

Plnění s pevnou clonou
p2 = sekundární tlak
t = doba plnění

Průtoková charakteristika

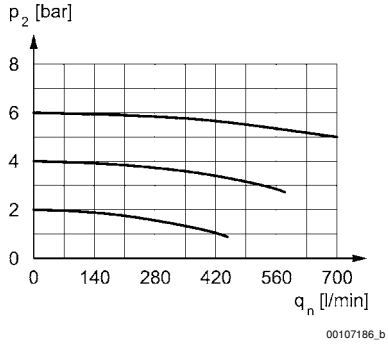

p2 = sekundární tlak
qn = jmenovitý průtok

Úprava stlačeného vzduchu → Doplňkové produkty

Plnicí jednotka, pneumaticky ovládaná, Série NL2-SSU

► G 1/4 ► Hadicové připojení

Rozměry

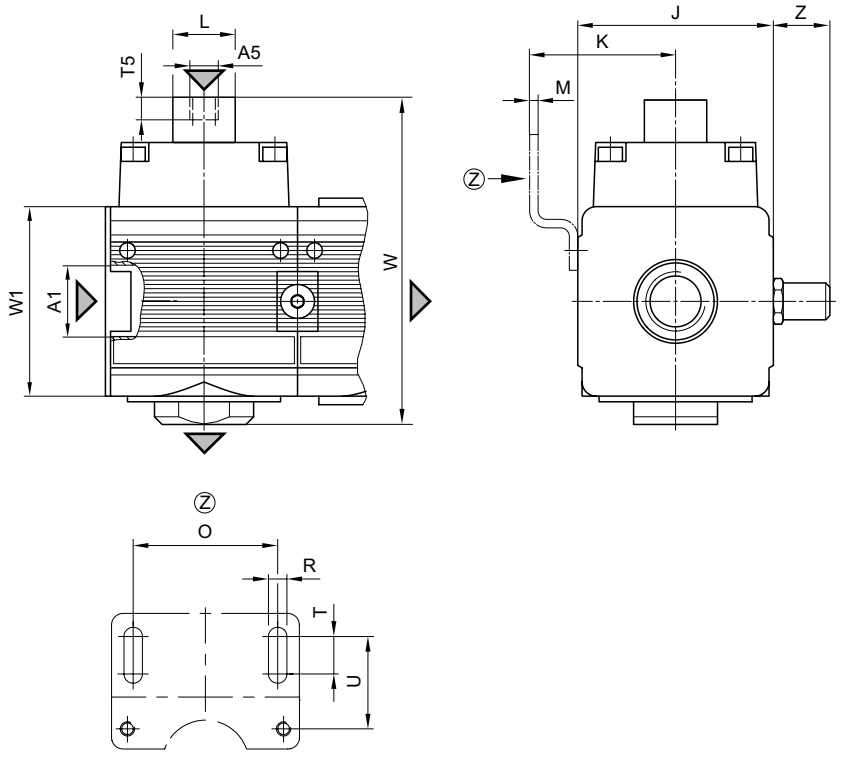

A5 pilotní přípoj

Číslo materiálu	A1	A5		J	K	L	M	O	R	T	T5	U
0821300940	G 1/4	G 1/8	2)	47	43,5	22	3	38	5,4	8	9,5	27,5
0821300945	G 1/4	G 1/8	1)	47	43,5	22	3	38	5,4	8	9,5	27,5

Číslo materiálu	W	W1	Z
0821300940	96	52	–
0821300945	96	52	20

1) Nastavitelné plnění
2) Plnění s pevnou clonou