Ventilové systémy → Ventilové systémy

4/2-cestný ventil, Série MC

► Qn = 200 l/min ► Deskový ventil s přípojem na hadici ► Přípoj stlačeného vzduchu výstup: Ø 4 - M7 ► spojitelné do bloků ► Manuální pomocné ovládání: bez aretace

Certifikáty	UR (Underwriters Laboratories)
Druh konstrukce	Sedlový ventil
Pilot	vnitřní
Princip těsnění	Měkké těsnění
Princip zablokování	Princip 1-nás. základové desky
Provozní tlak min/max	3 bar / 8 bar
Teplota okolí min./max.	+0 °C / +50 °C
Teplota média min./max.	+0 °C / +50 °C
Médium	Stlačený vzduch
Max. velikost částic	5 µm
Obsah oleje stlačeného vzduchu	0 mg/m³ - 5 mg/m³
Druh krytíS elektrickým konektorem / zástrčkou	IP 65
Ochranný obvod	Zenerová dioda Zabezpečeno proti přepólování
Stavová indikace diodou LED	Žlutý
Doba zapnutí	100 %
Upevňovací šroub	Křížová drážka DIN EN ISO 4757-Z1
Utahovací moment upevňovacího šroubu	1,1 Nm
Materiály:	
Pouzdro	Polyamid

Technické poznámky

- Tlakový rosný bod musí ležet nejméně 15 °C pod teplotou okolí a média a smí činit max. 3 °C.
- Obsah oleje stlačeného vzduchu musí zůstat po celou životnost konstantní.
- Používejte výhradně oleje schválené firmou Bosch Rexroth, viz kapitola „Technické informace“.
- Certifikace UL se vztahuje na servoventil.

Provozní napětí	Tolerance napětí	Příkon
DC	DC	DC
		W
24 V	-15% / +20%	0,35

	HHB	Přípoj stlačeného vzduchu	Provozní napětí	Řídicí hodnota průtoku		Průtoková hodnota	Číslo materiálu
		Výstup	DC	b	C	Qn	
					[l/(s*bar)]	[l/min]	
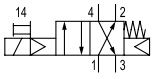		Ø 4 Ø 6 M7	24 V	0,352	0,726	200	0820057006 0820057002 0820057008

HHB = manuální pomocné ovládání
Se sdruženým odvzdušněním pilotního vzduchu
Jmenovitý průtok Qn při 6 bar a Δp = 1 bar

Ventilové systémy → Ventilové systémy

4/2-cestný ventil, Série MC

► Qn = 200 l/min ► Deskový ventil s přípojem na hadici ► Přípoj stlačeného vzduchu výstup: Ø 4 - M7 ► spojitelné do bloků ► Manuální pomocné ovládání: bez aretace

4/2-cestný ventil

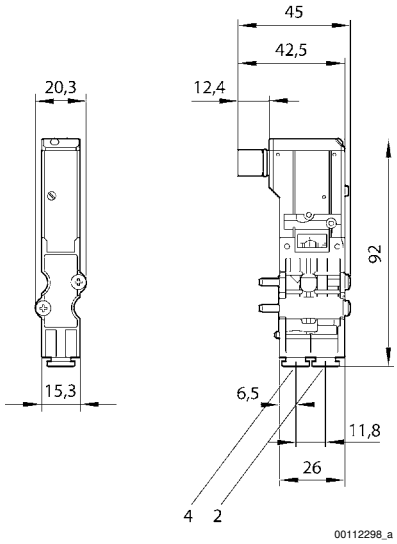

přípoje 2, 4: Ø 4 mm, Ø 6 mm nebo M7