Kolbenstangenzylinder → Normzylinder

Profilzylinder, ISO 15552, Serie PRA

► Ø 32 - 125 mm ► Anschlüsse: G 1/8 - G 1/2 ► doppeltwirkend ► wärmebeständig ► Dämpfung: pneumatisch, einstellbar ► Kolbenstange: Außengewinde ► silikonfrei

00134193

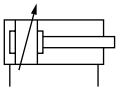

a5

Normen	ISO 15552
Druckluftanschluss	Innengewinde
Betriebsdruck min./max.	1,5 bar / 10 bar
Umgebungstemperatur min./max.	-10 °C / +150 °C
Mediumstemperatur min./max.	-10 °C / +150 °C
Medium	Druckluft
Max. Partikelgröße	50 µm
Ölgehalt der Druckluft	0 mg/m³ - 5 mg/m³
Druck zur Bestimmung der Kolbenkräfte	6,3 bar

Werkstoffe:	
Zylinderrohr	Aluminium, eloxiert
Kolbenstange	Nichtrostender Stahl
Deckel vorne	Aluminium-Druckguss
Deckel hinten	Aluminium-Druckguss
Dichtung	Fluor-Kautschuk
Mutter für Kolbenstange	Stahl, verzinkt
Abstreifer	Fluor-Kautschuk

Technische Bemerkungen

- Der Drucktaupunkt muss mindestens 15 °C unter der Umgebungs- und Mediumstemperatur liegen und darf max. 3 °C betragen.
- Der Ölgehalt der Druckluft muss über die gesamte Lebensdauer konstant bleiben.
- Verwenden Sie ausschließlich von Bosch Rexroth zugelassene Öle, siehe Kapitel „Technische Informationen“.

Kolben-Ø		**[mm]**	**32**	**40**	**50**	**63**	**80**
Kolbenkraft einfahrend		[N]	435	660	1035	1765	2855
Kolbenkraft ausfahrend		[N]	505	790	1235	1960	3165
Dämpfungslänge		[mm]	11,5	15	17	16,5	19,5
Dämpfungsenergie		[J]	4,8	9	15	27	54
Gewicht	0 mm Hub	[kg]	0,5	0,65	1,06	1,42	2,37
	+10 mm Hub	[kg]	0,022	0,032	0,047	0,054	0,085
Hub max.		[mm]	1600	1900	2100	2500	2800

Kolben-Ø		**[mm]**	**100**	**125**			
Kolbenkraft einfahrend		[N]	4635	7220			
Kolbenkraft ausfahrend		[N]	4945	7725			
Dämpfungslänge		[mm]	19,5	22			
Dämpfungsenergie		[J]	88	140			
Gewicht	0 mm Hub	[kg]	3,51	6,72			
	+10 mm Hub	[kg]	0,1	0,15			
Hub max.		[mm]	2800	2750			

Kolbenstangenzylinder → Normzylinder

Profilzylinder, ISO 15552, Serie PRA

► Ø 32 - 125 mm ► Anschlüsse: G 1/8 - G 1/2 ► doppeltwirkend ► wärmebeständig ► Dämpfung: pneumatisch, einstellbar ► Kolbenstange: Außengewinde ► silikonfrei

	Kolben-Ø **Kolbenstangengewinde** **Anschlüsse** **Kolbenstangen-Ø**	**32** **M10x1,25** **G 1/8** **12**	**40** **M12x1,25** **G 1/4** **16**	**50** **M16x1,5** **G 1/4** **20**	**63** **M16x1,5** **G 3/8** **20**	**80** **M20x1,5** **G 3/8** **25**
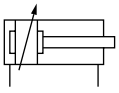	Hub 25	R480144202	R480041108	R480147979	**R480147990**	R480144198
	50	R480147959	R480147968	R480147980	R480147991	R480148001
	80	R480040989	R480147969	**R480147981**	**R480147992**	R480148002
	100	**R480147960**	R480147970	**R480147982**	R480147993	**R480147611**
	125	R480147961	R480147971	R480147983	**R480147994**	R480148003
	160	R480147962	R480147972	R480147984	R480147995	R480148004
	200	R480147963	R480147973	R480147985	**R480144714**	R480147052
	250	R480147964	R480147974	R480147986	R480147996	R480148005
	320	R480147965	R480147975	R480147987	R480147997	R480146313
	400	R480147966	R480147976	R480147988	R480147998	R480042946
	500	R480147967	R480147977	R480147989	R480147999	R480148009
	Kolben-Ø **Kolbenstangengewinde** **Anschlüsse** **Kolbenstangen-Ø**	**100** **M20x1,5** **G 1/2** **25**	**125** **M27x2** **G 1/2** **32**			
	Hub 25	R480148011	R480170695			
	50	R480148012	R480157264			
	80	R480148013	R480163258			
	100	R480148014	R480153677			
	125	R480148015	R480155595			
	160	R480148016	R480170774			
	200	R480148017	R480165969			
	250	R480148018	R480158304			
	320	R480148019	R480170775			
	400	R480148020	R480170776			
	500	R480147194	R480149365			

Konfigurierbares Produkt	
	Dieses Produkt ist konfigurierbar. Bitte benutzen Sie unseren Internetkonfigurator unter www.boschrexroth.com/pneumatics oder kontaktieren Sie das nächstgelegene Bosch Rexroth Vertriebszentrum.

Kolbenstangenzylinder → Normzylinder

Profilzylinder, ISO 15552, Serie PRA

► Ø 32 - 125 mm ► Anschlüsse: G 1/8 - G 1/2 ► doppeltwirkend ► wärmebeständig ► Dämpfung: pneumatisch, einstellbar ► Kolbenstange: Außengewinde ► silikonfrei

Dämpfungsdiagramm

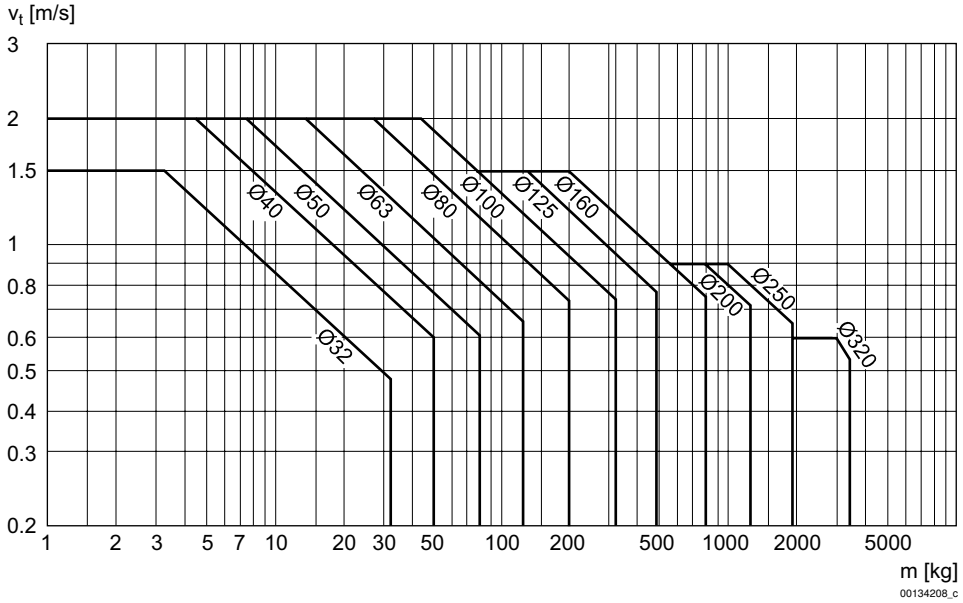

v = Kolbengeschwindigkeit [m/s]
m = Dämpfbare Masse [kg]

Abmessungen

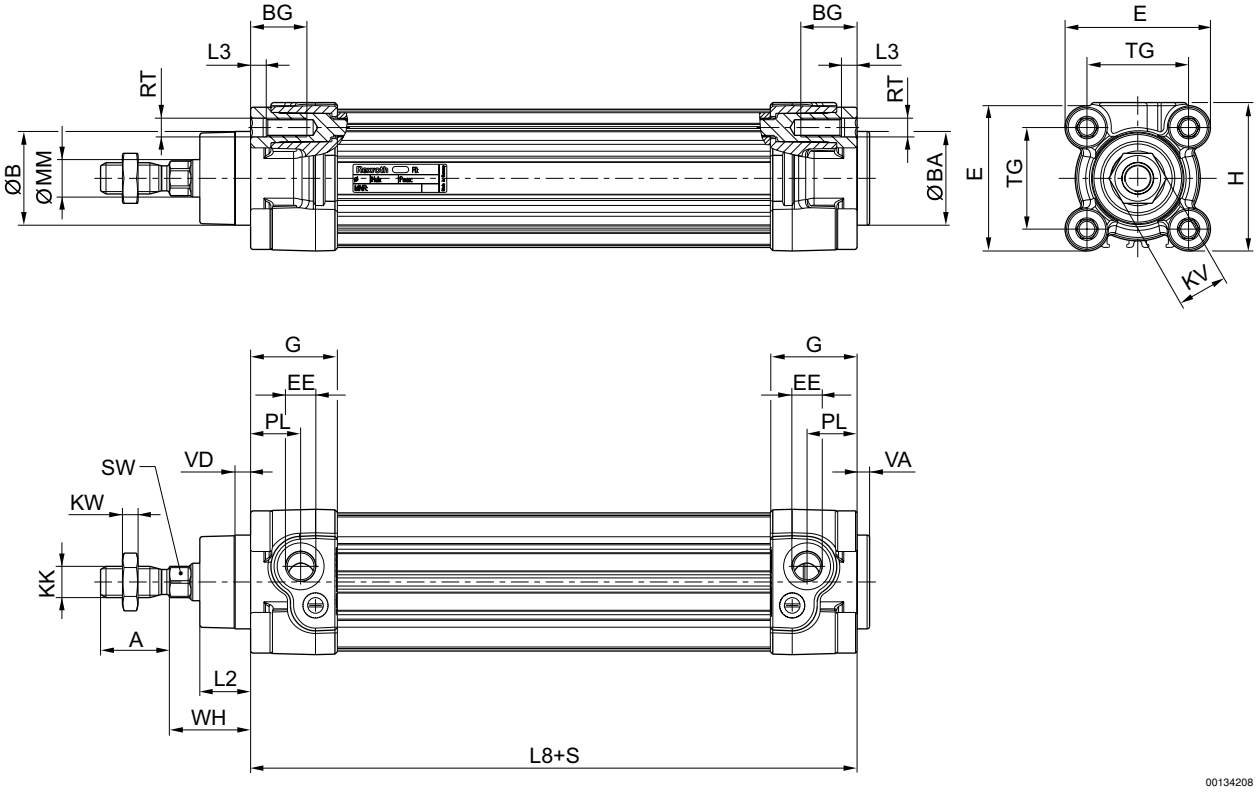

S = Hub

Kolbenstangenzylinder → Normzylinder

Profilzylinder, ISO 15552, Serie PRA

► Ø 32 - 125 mm ► Anschlüsse: G 1/8 - G 1/2 ► doppeltwirkend ► wärmebeständig ► Dämpfung: pneumatisch, einstellbar ► Kolbenstange: Außengewinde ► silikonfrei

Kol-ben-Ø	A -2	AF+1	ØB d11	ØBA d11	BG min.	E	EE	G	H	KF	KK
32	22	12	30	30	16	46,5	G 1/8	27,75	47,5	M6	M10x1,25
40	24	13,5	35	35	16	53	G 1/4	33,25	53	M8	M12x1,25
50	32	17	40	40	16	65	G 1/4	31	65	M10	M16x1,5
63	32	17	45	45	16	75	G 3/8	38,25	75	M10	M16x1,5
80	40	21	45	45	17	95	G 3/8	38,25	95	M12	M20x1,5
100	40	21	55	55	17	115	G 1/2	42,25	115	M12	M20x1,5
125	54	28	60	60	20	140	G 1/2	53,85	140	M16	M27x2

Kol-ben-Ø	KV	KW	ØMM f8	PL	L2	L3 ±0,5	L8	RT	SW	TG	VA -1	VD
32	16	5	12	16	16,25	4,5	94±0,4	M6	10	32,5±0,5	4	5
40	18	6	16	20	18,25	4,5	105±0,7	M6	13	38±0,5	4	5
50	24	8	20	19	25	4,5	106±0,7	M8	17	46,5±0,6	4	5
63	24	8	20	24	25	4,5	121±0,8	M8	17	56,5±0,7	4	5
80	30	10	25	23,5	33	0	128±0,8	M10	22	72±0,7	4	5
100	30	10	25	25	36	0	138±1	M10	22	89±0,7	4	5
125	41	13,5	32	33	45	0	160±1	M12	27	110±1,1	6	7

Kol-ben-Ø	WH												
32	26±1,4												
40	30±1,4												
50	37±1,4												
63	37±1,8												
80	46±1,8												
100	51±1,8												
125	65±2,2												