Aufbereitung von Druckluft → Wartungseinheiten und Komponenten

Befüllventil, pneumatisch betätigt, mit elektrischer Vorrangschaltung, Serie AS3-SSV

► G 1/2 - G 3/8 ► Rohranschluss ► Elektr. Anschluss: Leitungsdose M12x1

00134293_a

Bauart	Sitzventil mit elektr. Vorrangschaltung, verblockbar
Betriebsdruck min./max.	2,5 bar / 10 bar
Medium	Druckluft
Mediumstemperatur min./max.	-10°C / +50°C
Umgebungstemperatur min./max.	-10°C / +50°C
Dichtprinzip	weich dichtend
Max. Partikelgröße	25 µm
Schutzart,mitStecker	IP 65
Einschaltdauer	100 %
Werkstoffe:	
Gehäuse	Polyamid
Frontplatte	Acrylnitril-Butadien-Styrol
Dichtungen	Acrylnitril-Butadien-Kautschuk
Gewindebuchse	Zink-Druckguss

Technische Bemerkungen

- Der Drucktaupunkt muss mindestens 15 °C unter der Umgebungs- und Mediumstemperatur liegen und darf max. 3 °C betragen.
- Baut den Druck in Pneumatikanlagen langsam auf, d.h. schlagartiger Druckaufbau bei Wiederinbetriebnahme nach Netzdruckausfall bzw. NOT-AUS Schaltung wird verhindert. Dadurch keine gefährlichen, ruckartigen Zylinderbewegungen.
- Durch Betätigung der Vorrangschaltung wird der langsame Druckaufbau unterbrochen und sofort der Druck p1 durchgeschaltet.

	Anschluss	Qn	Gewicht	Materialnummer
		[l/min]	[kg]	
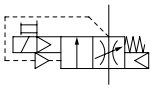	G 1/2	4500	0,43	**R412007389**
	G 3/8			R412007390
Nenndurchfluss Qn bei p1=6,3 bar und Δp = 1 bar				

Sekundärdruckverlauf bei Befüllung

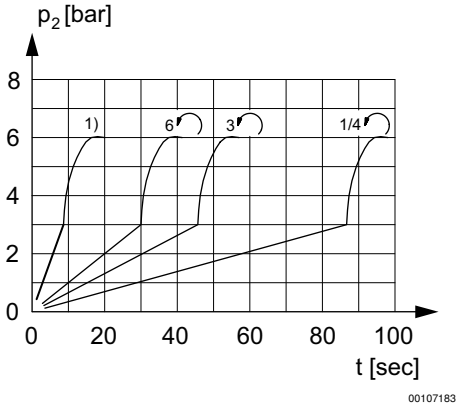

Befüllung einstellbar
1) Vollständig geöffnet
p2 = Sekundärdruck
t = Befüllzeit

Befüllventil, pneumatisch betätigt, mit elektrischer Vorrangschaltung, Serie AS3-SSV

► G 1/2 - G 3/8 ► Rohranschluss ► Elektr. Anschluss: Leitungsdose M12x1

Durchflusscharakteristik

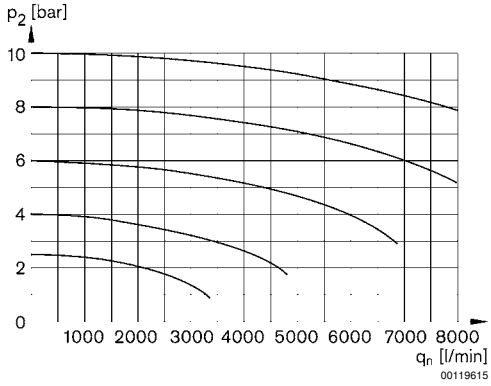

p2 = Sekundärdruck
qn = Nenndurchfluss

Anfahrfunktion

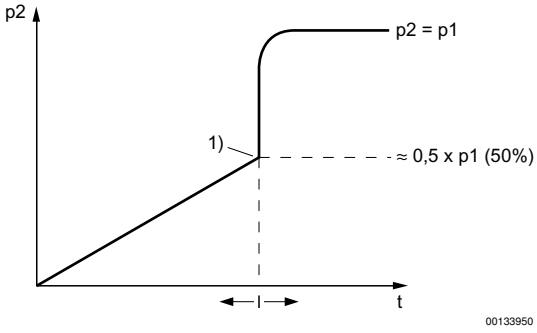

p1 = Betriebsdruck
p2 = Ausgangsdruck
t = Befüllzeit einstellbar
1) Schaltpunkt

Aufbereitung von Druckluft → Wartungseinheiten und Komponenten

Befüllventil, pneumatisch betätigt, mit elektrischer Vorrangschaltung, Serie AS3-SSV

► G 1/2 - G 3/8 ► Rohranschluss ► Elektr. Anschluss: Leitungsdose M12x1

Abmessungen

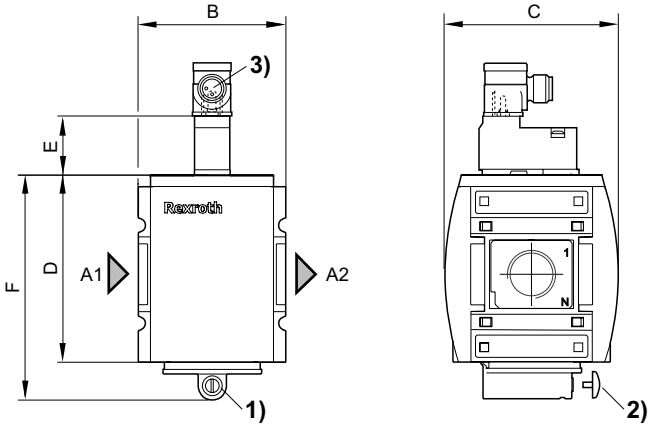

A1 = Eingang
A2 = Ausgang
1) Stellschraube für Befüllzeit
2) Verstellschutz für Stellschraube
3) für Leitungsdose M12x1

A1	A2	B	C	D	E	F							
G 1/2	G 1/2	63	74	80	39	96							
G 3/8	G 3/8	63	74	80	39	96							

Pin-Belegung M12x1

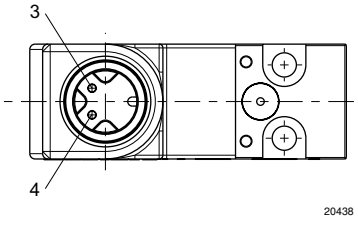

3: +/-
4: +/-