Aufbereitung von Druckluft → Wartungseinheiten und Komponenten

Filter-Druckregelventil, Serie AS3-FRE

► G 1/2 ► Filterporenweite: 25 µm ► abschließbar ► für Vorhängeschloss ► ATEX geeignet

00133866

ATEX	II 2G2D T4 X
Bauart	1-teilig, verblockbar
Bestandteile	Filter, Druckregler
Einbaulage	senkrecht
Medium	Druckluft
Mediumstemperatur min./max.	-10°C / +50°C
Umgebungstemperatur min./max.	-10°C / +50°C
Reglertyp	Membran-Druckregelventile
Reglerfunktion	mit Sekundärentlüftung
Druckversorgung	einseitig
Behältervolumen Filter	49 cm³
Filterelement	wechselbar
Kondensatablass	halbautomatisch, drucklos offen

Werkstoffe:	
Gehäuse	Polyamid
Frontplatte	Acrylnitril-Butadien-Styrol
Dichtungen	Acrylnitril-Butadien-Kautschuk
Gewindebuchse	Zink-Druckguss
Behälter	Zink-Druckguss
Filtereinsatz	Polyethylen

Technische Bemerkungen

- Der Drucktaupunkt muss mindestens 15 °C unter der Umgebungs- und Mediumstemperatur liegen und darf max. 3 °C betragen.
- Max. Restölgehalt gemäß ISO 8573-4 am Ausgang: 10 mg/m³

	Anschluss	Qn	Betriebsdruck min./max.	Regelbereich min./max.	Gewicht	Materialnummer
		[l/min]	[bar]	[bar]	[kg]	
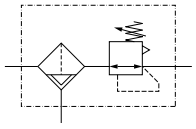	G 1/2	5100	1,5 / 16	0,5 / 8	0,797	**R412007189**
Nenndurchfluss Qn bei p1=6,3 bar und Δp = 1 bar						

Aufbereitung von Druckluft → Wartungseinheiten und Komponenten

Filter-Druckregelventil, Serie AS3-FRE

► G 1/2 ► Filterporenweite: 25 µm ► abschließbar ► für Vorhängeschloss ► ATEX geeignet

Druckkennlinie

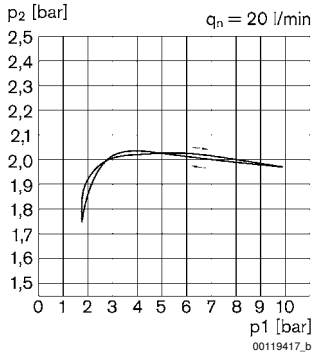

p1 = Betriebsdruck
p2 = Sekundärdruck
qn = Nenndurchfluss

Durchflusscharakteristik (p2: 0,5 - 8 bar)

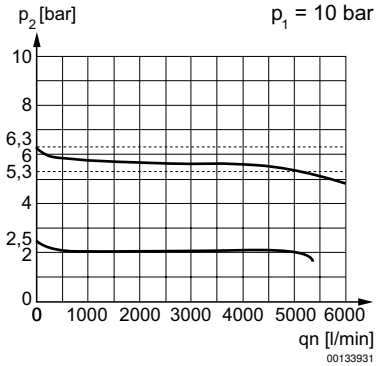

p1 = Betriebsdruck
p2 = Sekundärdruck
qn = Nenndurchfluss

Aufbereitung von Druckluft → Wartungseinheiten und Komponenten

Filter-Druckregelventil, Serie AS3-FRE

► G 1/2 ► Filterporenweite: 25 µm ► abschließbar ► für Vorhängeschloss ► ATEX geeignet

Abmessungen

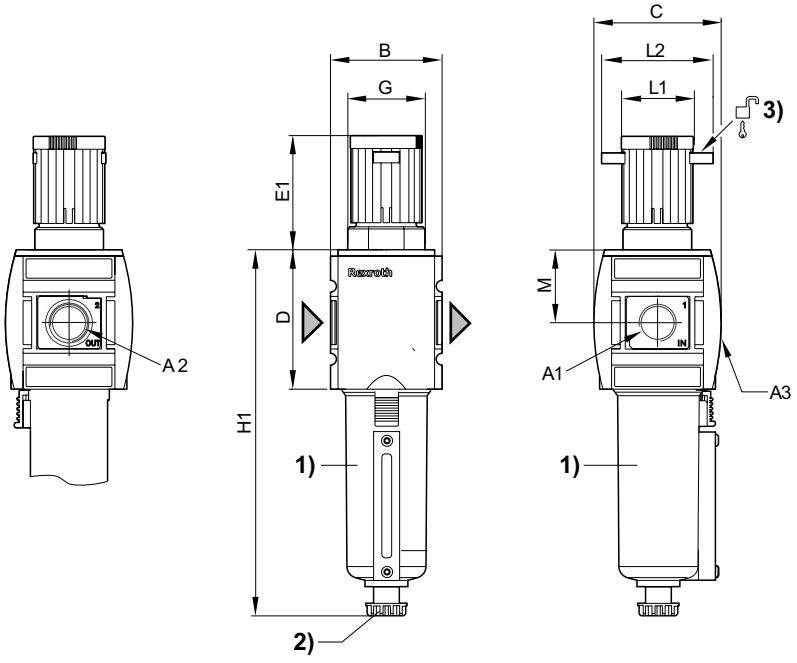

A1 = Eingang
A2 = Ausgang
A3 = Manometeranschluss
1) Metallbehälter mit Sichtanzeige
2) Halbautomatischer Kondensatablass
3) Befestigungsmöglichkeit für Vorhängeschlösser; Bügel max. Ø 8

A1	A2	A3	B	C	D	E1	G	H1	L1	L2	M	
G 1/2	G 1/2	G 1/4	63	74	80	63,5	M42x1,5	193,5	41	60	42,5	