Wegeventile → Elektrisch betätigt

2x3/2-Wegeventil, Serie TC08

► Qn = 600 l/min ► Rohranschluss ► Druckluftanschluss Ausgang: G 1/8 ► Elektr. Anschluss: Stecker, M8, 3-polig ► Handhilfsbetätigung: rastend ► beidseitig betätigt

00138008

Bauart	Schieberventil, überschneidungsfrei
Vorsteuerung	extern, intern
Dichtprinzip	weich dichtend
Montage auf Sammelanschlussleiste	P-Leiste
Betriebsdruck min./max.	Siehe Tabelle unten
Steuerdruck min./max.	2,5 bar / 10 bar
Umgebungstemperatur min./max.	-10°C / +50°C
Mediumstemperatur min./max.	-10°C / +50°C
Medium	Druckluft
Max. Partikelgröße	5 µm
Ölgehalt der Druckluft	0 mg/m³ - 5 mg/m³
Druckluftanschluss	nach ISO 228-1
Norm elektr. Anschluss	IEC 60950-1
Schutzklasse nach DIN EN 61140 elektrisch	Klasse III
Schutzartmit Leitungsdose / Stecker	IP 65
Statusanzeige LED	Gelb
Einschaltdauer	100 %
Einschaltzeit	10 ms
Ausschaltzeit	14 ms
Anzugsmoment der Befestigungsschraube	2 Nm
Toleranz Anzugsmoment	±0,2
Gewicht	0,182 kg
Werkstoffe:	
Gehäuse	Polyamid, glasfaserverstärkt
Dichtungen	Acrylnitril-Butadien-Kautschuk; Polyurethan
Frontplatte	Polyamid, glasfaserverstärkt
Gewindebuchse	Messing, vernickelt; Zink-Druckguss, verchromt

Technische Bemerkungen

- Der Drucktaupunkt muss mindestens 15 °C unter der Umgebungs- und Mediumstemperatur liegen und darf max. 3 °C betragen.
- Der Ölgehalt der Druckluft muss über die gesamte Lebensdauer konstant bleiben.
- Verwenden Sie ausschließlich von Bosch Rexroth zugelassene Öle, siehe Kapitel „Technische Informationen“.

Betriebsspannung	Spannungs toleranz	Leistungsaufnahme
DC	DC	DC
		W
24 V	-10% / +10%	2,2

Wegeventile → Elektrisch betätigt

2x3/2-Wegeventil, Serie TC08

► Qn = 600 l/min ► Rohranschluss ► Druckluftanschluss Ausgang: G 1/8 ► Elektr. Anschluss: Stecker, M8, 3-polig ► Handhilfsbetätigung: rastend ► beidseitig betätigt

		HHB	Druckluftanschluss				Be-triebs-span-nung	Durchflussleitwert			Materialnummer
			Eingang	Ausgang	Entlüf-tung	Steu-eran-schluss	DC	b	C	Qn	
									[l/(s*bar)]	[l/min]	
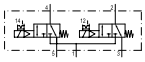	NC/ NC	I	G 1/8	G 1/8	G 1/8	-	24 V	0,27	2,8	600	**R422102055**
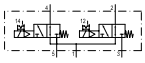	NO/ NO	I	G 1/8	G 1/8	G 1/8	-	24 V	0,27	2,8	600	R422102056
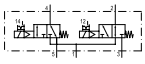	NC/ NO	I	G 1/8	G 1/8	G 1/8	-	24 V	0,27	2,8	600	**R422102057**
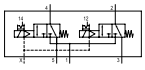	NC/ NC	I	G 1/8	G 1/8	G 1/8	M5	24 V	0,27	2,8	600	**R422102058**
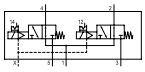	NO/ NO	I	G 1/8	G 1/8	G 1/8	M5	24 V	0,27	2,8	600	R422102059
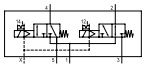	NC/ NO	I	G 1/8	G 1/8	G 1/8	M5	24 V	0,27	2,8	600	R422102060

Materialnummer	Nennwiderstand	Betriebsdruck min./max.
		[bar]
R422102055	280	2,5 / 10
R422102056	280	2,5 / 10
R422102057	280	2,5 / 10
R422102058	280	-0,9 / 10
R422102059	280	-0,9 / 10
R422102060	280	-0,9 / 10

HHB = Handhilfsbetätigung
Nenndurchfluss Qn bei 6 bar und Δp = 1 bar

Wegeventile → Elektrisch betätigt

2x3/2-Wegeventil, Serie TC08

► Qn = 600 l/min ► Rohranschluss ► Druckluftanschluss Ausgang: G 1/8 ► Elektr. Anschluss: Stecker, M8, 3-polig ► Handhilfsbetätigung: rastend ► beidseitig betätigt

Abmessungen

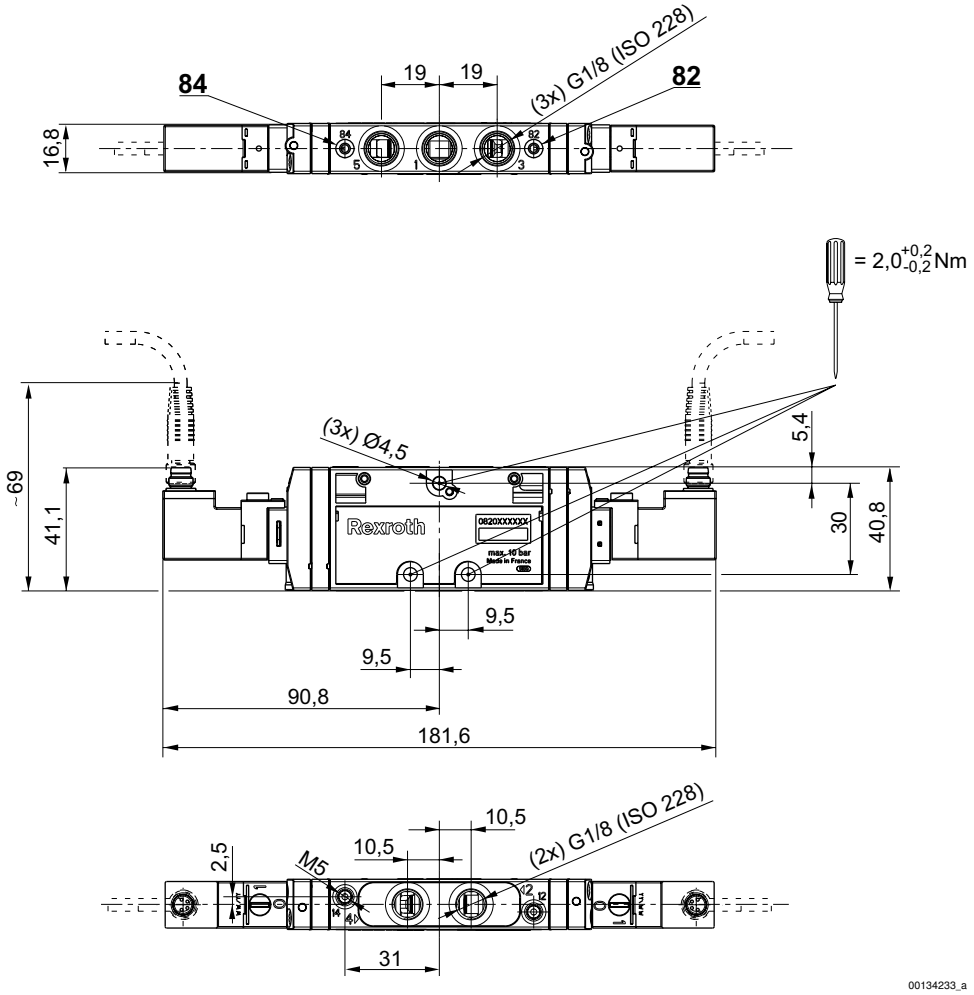

2x3/2-Wegeventil, Serie TC08

► Qn = 600 l/min ► Rohranschluss ► Druckluftanschluss Ausgang: G 1/8 ► Elektr. Anschluss: Stecker, M8, 3-polig ► Handhilfsbetätigung: rastend ► beidseitig betätigt

PIN-Belegung und Kabelfarben für Leitungsdose

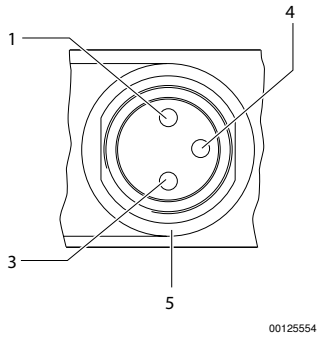

PIN-Belegung:
1) PIN nicht belegt
3) 0 V
4) 24 V
5) LED
Kabelfarben
1) braun
3) blau
4) schwarz
Hinweis: Bipolare Schutzbeschaltung gegen Überspannung