Ventilsysteme → Grundplatten nach Norm

Zwischenplatte für zusätzliche Druckluftversorgung

► Norm: ISO 15407-2 ► Baugröße: 26 mm - 18 mm

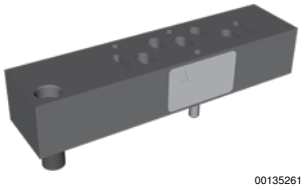

Umgebungstemperatur min./max.	-15 °C / +50 °C
Mediumstemperatur min./max.	-5 °C / +50 °C
Medium	Druckluft
Max. Partikelgröße	5 µm
Ölgehalt der Druckluft	0 mg/m³ - 5 mg/m³
Betriebsdruck min./max.	-0,95 bar / 16 bar
Befestigungsschraube	mit Innensechskant
Anzugsmoment für Befestigungsschrauben	1 Nm+0,1
Entlüftung (3,5)	mit gefasster Entlüftung (3/5) Anschlüsse getrennt
Druckluftanschluss	nach ISO 15407-2
Werkstoffe:	
Anschlussplatte	Aluminium
Dichtungen	Acrylnitril-Butadien-Kautschuk

Technische Bemerkungen

- Der Drucktaupunkt muss mindestens 15 °C unter der Umgebungs- und Mediumstemperatur liegen und darf max. 3 °C betragen.
- Der Ölgehalt der Druckluft muss über die gesamte Lebensdauer konstant bleiben.
- Verwenden Sie ausschließlich von Bosch Rexroth zugelassene Öle, siehe Kapitel „Technische Informationen“.

Typ	Baugröße	Anschluss-richtung	Betriebsspan-nung AC 60 Hz	Betriebsspan-nung DC	Spannungs-toleranz AC 60 Hz	Spannungsto-leranz DC	Materialnummer
		Ausgang					
		[2 / 4]	[V]	[V]			
mit zusätz-lichem Druck-anschluss an 1	26 mm	-	110 V	24 V	-10% / +15%	-10% / +10%	R412011083
	26 mm	Nach unten					R412011084
	18 mm	Nach unten					R412011107
	18 mm	-					R412011108

Materialnummer	Anschluss
R412011083	G 1/4
R412011084	1/4 NPTF
R412011107	G 1/8
R412011108	1/8 NPTF

Lieferung inkl. Dichtung und Befestigungsschrauben

Zwischenplatte für zusätzliche Druckluftversorgung

► Norm: ISO 15407-2 ► Baugröße: 26 mm - 18 mm

Abmessungen

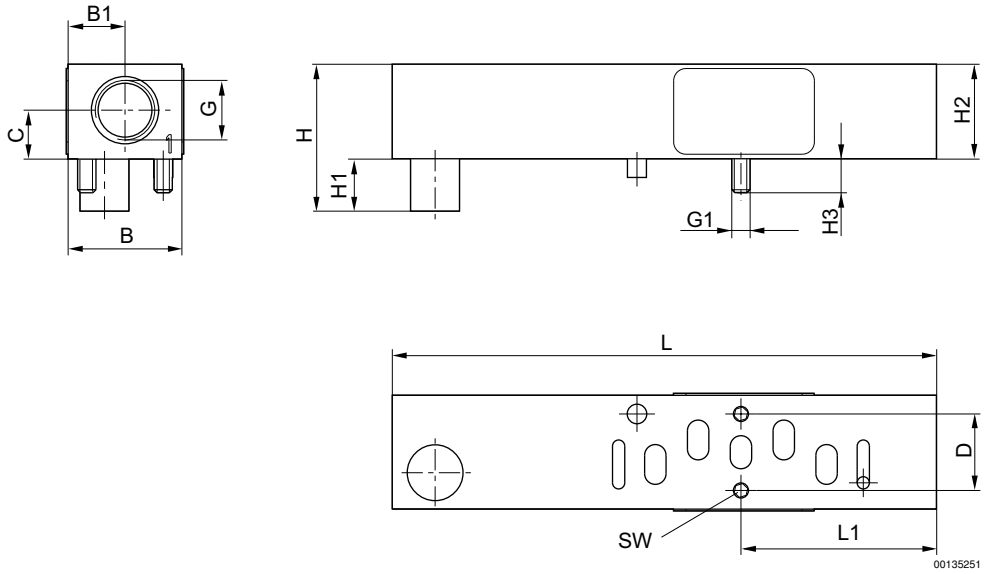

Materialnummer	B	B1	C	D	G	G1	H	H1	H2	H3	L1	SW
R412011083	26,8	13,4	11	19	G1/4	M4	29	8,5	20,5	7,5	46	3
R412011084	26,8	13,4	11	19	NPTF 1/4	M4	29	8,5	20,5	7,5	46	3
R412011107	18,6	9,3	8	12,5	G1/8	M3	24	8,5	15,5	5,5	32	2
R412011108	18,6	9,3	8	12,5	NPTF 1/8	M3	24	8,5	15,5	5,5	32	2