Ventilsysteme → Grundplatten nach Norm

Einzelanschlussplatte

► Norm: ISO 15407-2 ► Baugröße: 26 mm - 18 mm ► Druckluftanschluss Ausgang: 1/4-18 NPTF - 1/8-27 NPTF

00135271

Umgebungstemperatur min./max.	-15°C / +50°C
Mediumstemperatur min./max.	-5°C / +50°C
Medium	Druckluft
Max. Partikelgröße	5 µm
Ölgehalt der Druckluft	0 mg/m³ - 5 mg/m³
Betriebsdruck min./max.	-0,95 bar / 16 bar
Elektrischer Anschluss Ventil	Buchse
Stromaufnahme max.	1 A
Norm elektr. Anschluss	VDMA 24571
Anzahl der Ventilplätze	1
Druckluftanschluss	nach ISO 15407-2
Werkstoffe:	
Anschlussplatte	Aluminium

Technische Bemerkungen

- Der Drucktaupunkt muss mindestens 15 °C unter der Umgebungs- und Mediumstemperatur liegen und darf max. 3 °C betragen.
- Der Ölgehalt der Druckluft muss über die gesamte Lebensdauer konstant bleiben.
- Verwenden Sie ausschließlich von Bosch Rexroth zugelassene Öle, siehe Kapitel „Technische Informationen“.

Baugröße	Druckluftanschluss					Betriebsspannung AC 60 Hz	Materialnummer
	Eingang	Ausgang	Entlüftung	Steuerluft Entlüftung	Steueranschluss		
	[1]	[2 / 4]	[3 / 5]	[12]	[14]	[V]	
26 mm	1/4 NPTF	1/4-18 NPTF	1/4 NPTF	1/8-27 NPTF	1/8-27 NPTF	110 V	R412011077
18 mm	1/8 NPTF	1/8-27 NPTF	1/8 NPTF	1/8-27 NPTF	1/8-27 NPTF	110 V	R412011101

Materialnummer	Betriebsspannung DC	Spannungstoleranz AC 60 Hz	Spannungstoleranz DC
	[V]		
R412011077	24 V	-10% / +15%	-10% / +10%
R412011101	24 V	-10% / +15%	-10% / +10%

Ventilsysteme → Grundplatten nach Norm

Einzelanschlussplatte

► Norm: ISO 15407-2 ► Baugröße: 26 mm - 18 mm ► Druckluftanschluss Ausgang: 1/4-18 NPTF - 1/8-27 NPTF

Abmessungen

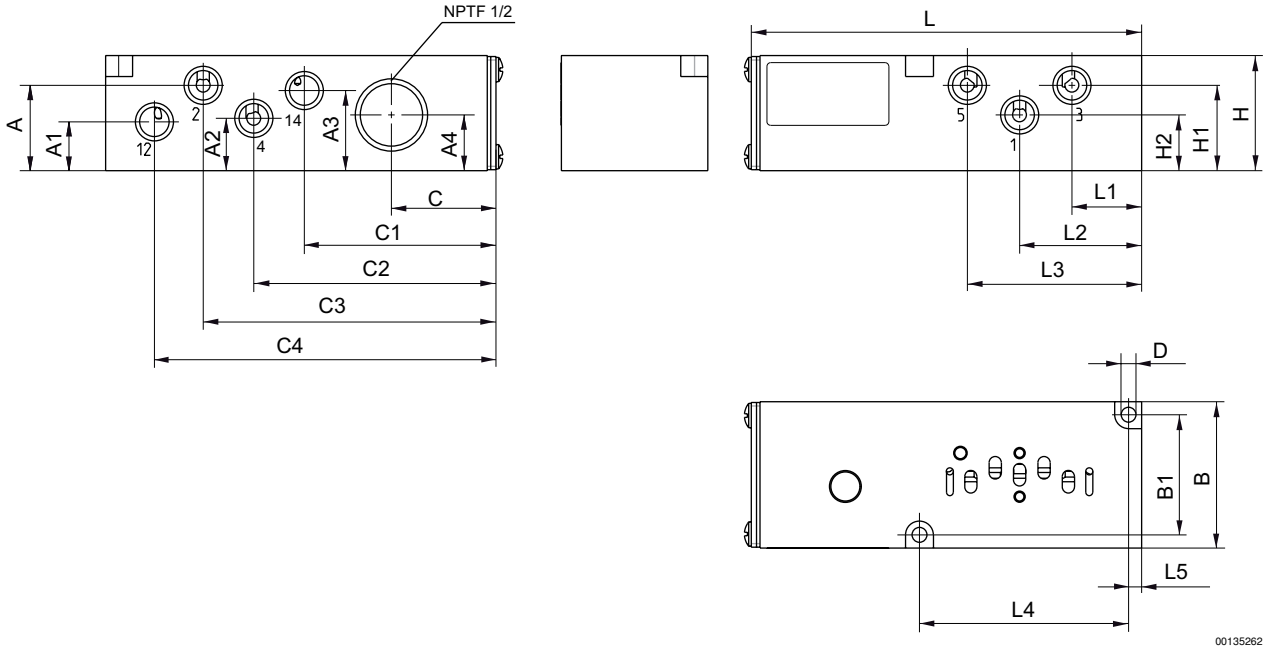

Materialnummer	A	A1	A2	A3	A4	B	B1	C	C1	C2	C3	C4
R412011077	24,5	21,5	15	23,5	16	42	34,5	30	56,5	74,5	95,5	114
R412011101	24,5	14	15	23	16	42	34,5	30	55	69,5	84	98

Materialnummer	Ø D	H	H1	H2	L1	L2	L3	L4	L5			
R412011077	4,3	33	22	13,5	20,5	40,5	60,5	76	3,75			
R412011101	4,3	33	24,5	16	20	35	50	60	3,75			