Kolbenstangenzylinder → Normzylinder

ISO 15552, Serie TRB

► Ø 32 - 125 mm ► Anschlüsse: G 1/8 - G 1/2 ► doppeltwirkend ► wärmebeständig ► Dämpfung: pneumatisch, einstellbar ► Kolbenstange: Außengewinde ► silikonfrei

00134195

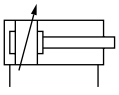

a5

Normen	ISO 15552
Druckluftanschluss	Innengewinde
Betriebsdruck min./max.	1,5 bar / 10 bar
Umgebungstemperatur min./max.	-10 °C / +150 °C
Mediumstemperatur min./max.	-10 °C / +150 °C
Medium	Druckluft
Max. Partikelgröße	50 µm
Ölgehalt der Druckluft	0 mg/m³ - 5 mg/m³
Druck zur Bestimmung der Kolbenkräfte	6,3 bar

Werkstoffe:	
Zylinderrohr	Aluminium, eloxiert
Kolbenstange	Nichtrostender Stahl
Deckel vorne	Aluminium-Druckguss
Deckel hinten	Aluminium-Druckguss
Dichtung	Fluor-Kautschuk
Mutter für Kolbenstange	Stahl, verzinkt
Abstreifer	Fluor-Kautschuk

Technische Bemerkungen

- Der Drucktaupunkt muss mindestens 15 °C unter der Umgebungs- und Mediumstemperatur liegen und darf max. 3 °C betragen.
- Der Ölgehalt der Druckluft muss über die gesamte Lebensdauer konstant bleiben.
- Verwenden Sie ausschließlich von Bosch Rexroth zugelassene Öle, siehe Kapitel „Technische Informationen“.

Kolben-Ø		**[mm]**	**32**	**40**	**50**	**63**	**80**
Kolbenkraft einfahrend		[N]	435	660	1035	1765	2855
Kolbenkraft ausfahrend		[N]	505	790	1235	1960	3165
Dämpfungslänge		[mm]	11,5	15	17	16,5	19,5
Dämpfungsenergie		[J]	4,8	9	15	27	54
Gewicht	0 mm Hub	[kg]	0,46	0,67	1,14	1,4	2,12
	+10 mm Hub	[kg]	0,024	0,03	0,036	0,052	0,06
Hub max.		[mm]	1600	1900	2100	2500	2800
Zuganker			Nichtrostender Stahl	Nichtrostender Stahl	Stahl verzinkt	Stahl verzinkt	Stahl verzinkt

Kolben-Ø		**[mm]**	**100**	**125**			
Kolbenkraft einfahrend		[N]	4635	7220			
Kolbenkraft ausfahrend		[N]	4945	7725			
Dämpfungslänge		[mm]	19,5	22			
Dämpfungsenergie		[J]	88	140			
Gewicht	0 mm Hub	[kg]	3,16	6,92			
	+10 mm Hub	[kg]	0,065	0,21			
Hub max.		[mm]	2800	2750			
Zuganker			Stahl verzinkt	Stahl verzinkt			

Kolbenstangenzylinder → Normzylinder

ISO 15552, Serie TRB

► Ø 32 - 125 mm ► Anschlüsse: G 1/8 - G 1/2 ► doppeltwirkend ► wärmebeständig ► Dämpfung: pneumatisch, einstellbar ► Kolbenstange: Außengewinde ► silikonfrei

	Kolben-Ø **Kolbenstangengewinde** **Anschlüsse** **Kolbenstangen-Ø**	**32** **M10x1,25** **G 1/8** **12**	**40** **M12x1,25** **G 1/4** **16**	**50** **M16x1,5** **G 1/4** **20**	**63** **M16x1,5** **G 3/8** **20**	**80** **M20x1,5** **G 3/8** **25**
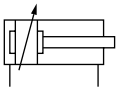	Hub 25	0822240400	**0822241400**	0822242400	0822243400	0822244400
	50	**0822240401**	**0822241401**	**0822242401**	**0822243401**	**0822244401**
	80	0822240402	**0822241402**	**0822242402**	0822243402	**0822244402**
	100	**0822240403**	**0822241403**	**0822242403**	**0822243403**	0822244403
	125	0822240404	**0822241404**	0822242404	**0822243404**	0822244404
	160	0822240405	0822241405	**0822242405**	0822243405	**0822244405**
	200	0822240406	0822241406	0822242406	**0822243406**	**0822244406**
	250	0822240407	0822241407	0822242407	0822243407	0822244407
	320	0822240408	0822241408	0822242408	0822243408	**0822244408**
	400	0822240409	0822241409	0822242409	0822243409	**0822244409**
	500	0822240410	0822241410	0822242410	**0822243410**	0822244410
	Kolben-Ø **Kolbenstangengewinde** **Anschlüsse** **Kolbenstangen-Ø**	**100** **M20x1,5** **G 1/2** **25**	**125** **M27x2** **G 1/2** **32**			
	Hub 25	0822245400	0822206401			
	50	0822245401	0822206402			
	80	0822245402	0822206403			
	100	**0822245403**	0822206404			
	125	0822245404	0822206405			
	160	**0822245405**	0822206406			
	200	0822245406	0822206407			
	250	0822245407	**0822206408**			
	320	0822245408	0822206409			
	400	0822245409	**0822206410**			
	500	0822245410	**0822206411**			

Konfigurierbares Produkt	
	Dieses Produkt ist konfigurierbar. Bitte benutzen Sie unseren Internetkonfigurator unter www.boschrexroth.com/pneumatics oder kontaktieren Sie das nächstgelegene Bosch Rexroth Vertriebszentrum.

Kolbenstangenzylinder → Normzylinder

ISO 15552, Serie TRB

► Ø 32 - 125 mm ► Anschlüsse: G 1/8 - G 1/2 ► doppeltwirkend ► wärmebeständig ► Dämpfung: pneumatisch, einstellbar ► Kolbenstange: Außengewinde ► silikonfrei

Dämpfungsdiagramm

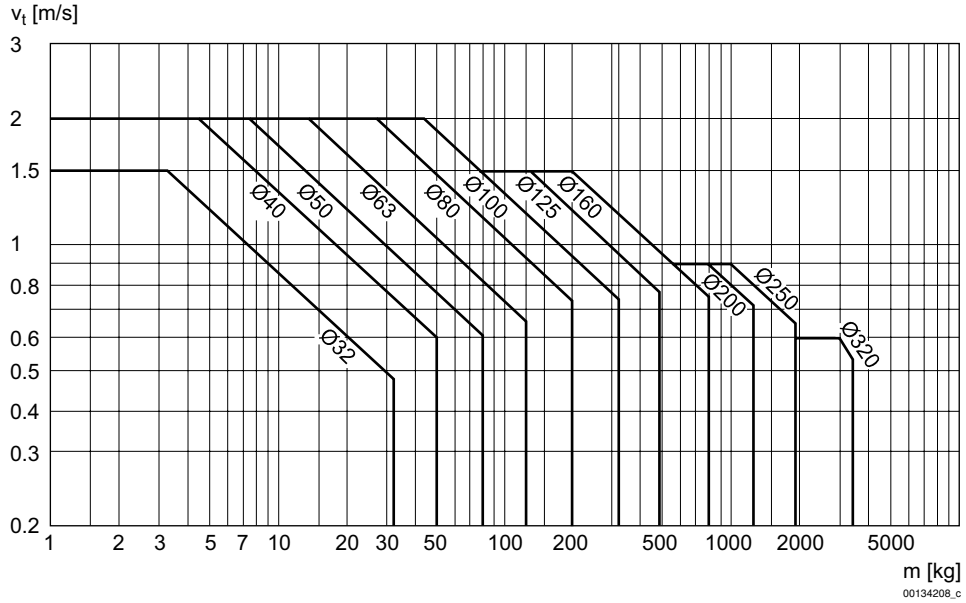

v = Kolbengeschwindigkeit [m/s]
m = Dämpfbare Masse [kg]

Abmessungen

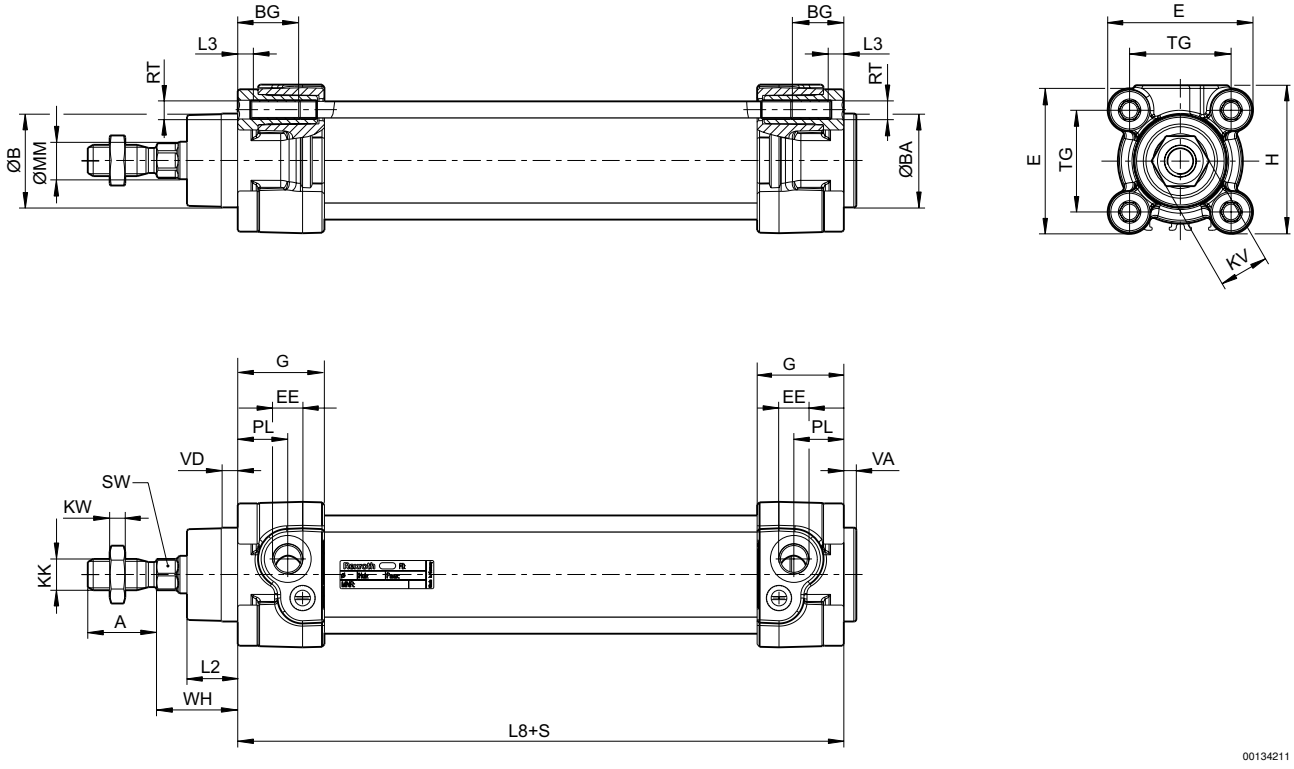

S = Hub

Kolbenstangenzylinder → Normzylinder

ISO 15552, Serie TRB

► Ø 32 - 125 mm ► Anschlüsse: G 1/8 - G 1/2 ► doppeltwirkend ► wärmebeständig ► Dämpfung: pneumatisch, einstellbar ► Kolbenstange: Außengewinde ► silikonfrei

Kol-ben-Ø	A -2	AF+1	ØB d11	ØBA d11	BG min.	E	EE	G	H	KF	KK
32	22	12	30	30	16	46,5	G1/8	27,75	47,5	M6	M10x1,25
40	24	13,5	35	35	16	53	G1/4	33,25	53	M8	M12x1,25
50	32	17	40	40	16	65	G1/4	31	65	M10	M16x1,5
63	32	17	45	45	16	75	G3/8	38,25	75	M10	M16x1,5
80	40	21	45	45	17	95	G3/8	38,25	95	M12	M20x1,5
100	40	21	55	55	17	115	G1/2	42,25	115	M12	M20x1,5
125	54	28	60	60	20	140	G1/2	53,85	140	M16	M27x2

Kol-ben-Ø	KV	KW	ØMM f8	PL	L2	L3 ±0,5	L8	RT	SW	TG	VA -1
32	16	5	12	16	16,25	4,5	94±0,4	M6	10	32,5±0,5	4
40	18	6	16	20	18,25	4,5	105±0,7	M6	13	38±0,5	4
50	24	8	20	19	25	4,5	106±0,7	M8	17	46,5±0,6	4
63	24	8	20	24	25	4,5	121±0,8	M8	17	56,5±0,7	4
80	30	10	25	23,5	33	0	128±0,8	M10	22	72±0,7	4
100	30	10	25	25	36	0	138±1	M10	22	89±0,7	4
125	41	13,5	32	33	45	0	160±1	M12	27	110±1,1	6

Kol-ben-Ø	VD	WH											
32	5	26±1,4											
40	5	30±1,4											
50	5	37±1,4											
63	5	37±1,8											
80	5	46±1,8											
100	5	51±1,8											
125	7	65±2,2											