Wegeventile → Elektrisch betätigt

5/2-Wegeventil, Serie TC08

► Qn = 800 l/min ► Rohranschluss ► Druckluftanschluss Ausgang: 1/8-27 NPTF ► Elektr. Anschluss: Stecker, ISO 15217, Form C ► Handhilfsbetätigung: rastend ► einseitig betätigt, beidseitig betätigt

00137794

Bauart	Schieberventil, überschneidungsfrei
Dichtprinzip	weich dichtend
Montage auf Sammelanschlussleiste	P-Leiste
Betriebsdruck min./max.	Siehe Tabelle unten
Steuerdruck min./max.	Siehe Tabelle unten
Umgebungstemperatur min./max.	-10°C / +50°C
Mediumstemperatur min./max.	-10°C / +50°C
Medium	Druckluft
Max. Partikelgröße	5 µm
Ölgehalt der Druckluft	0 mg/m³ - 5 mg/m³
Druckluftanschluss	nach ANSI B1.20.3
Norm elektr. Anschluss	ISO 15217:2000
Schutzartmit Leitungsdose / Stecker	IP 65
Einschaltdauer	100 %
Anzugsmoment der Befestigungsschraube	2 Nm
Gewicht	Siehe Tabelle unten
Werkstoffe:	
Gehäuse	Polyamid, glasfaserverstärkt
Dichtungen	Acrylnitril-Butadien-Kautschuk; Polyurethan
Frontplatte	Polyamid, glasfaserverstärkt

Technische Bemerkungen

- Der Drucktaupunkt muss mindestens 15 °C unter der Umgebungs- und Mediumstemperatur liegen und darf max. 3 °C betragen.
- Der Ölgehalt der Druckluft muss über die gesamte Lebensdauer konstant bleiben.
- Verwenden Sie ausschließlich von Bosch Rexroth zugelassene Öle, siehe Kapitel „Technische Informationen“.

Betriebsspannung	Spannungs toleranz	Leistungsaufnahme
DC	DC	DC
		W
24 V	-10% / +10%	2

	HHB	Druckluftanschluss			Be-triebs-span-nung	Durchflussleitwert			Nenn-wider-stand	Betriebs-druck min./ max.	Materialnummer
		Eingang	Ausgang	Entlüf-tung	DC	b	C	Qn			
							[l/(s*bar)]	[l/min]		[bar]	
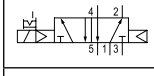		1/8-27 NPTF	1/8-27 NPTF	1/8-27 NPTF	24 V	0,36	3,5	800	185	2,5 / 10	R422101201
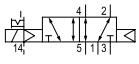		1/8-27 NPTF	1/8-27 NPTF	1/8-27 NPTF	24 V	0,36	3,5	800	185	-0,9 / 10	R422101205
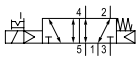		1/8-27 NPTF	1/8-27 NPTF	1/8-27 NPTF	24 V	0,36	3,5	800	185	3 / 10	**R422101209**

Fett markierte Materialnummern sind ab Zentrallager Deutschland verfügbar, Detailinformationen siehe Warenkorb

Wegeventile → Elektrisch betätigt

5/2-Wegeventil, Serie TC08

► Qn = 800 l/min ► Rohranschluss ► Druckluftanschluss Ausgang: 1/8-27 NPTF ► Elektr. Anschluss: Stecker, ISO 15217, Form C ► Handhilfsbetätigung: rastend ► einseitig betätigt, beidseitig betätigt

	HHB	Druckluftanschluss			Betriebs-spannung	Durchflussleitwert			Nenn-wider-stand	Betriebs-druck min./ max.	Materialnummer
		Eingang	Ausgang	Entlüf-tung	DC	b	C	Qn			
							[l/(s*bar)]	[l/min]		[bar]	
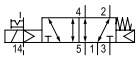		1/8-27 NPTF	1/8-27 NPTF	1/8-27 NPTF	24 V	0,36	3,5	800	185	-0,9 / 10	R422101213
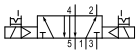		1/8-27 NPTF	1/8-27 NPTF	1/8-27 NPTF	24 V	0,36	3,5	800	185	2 / 10	R422101217
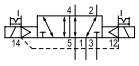		1/8-27 NPTF	1/8-27 NPTF	1/8-27 NPTF	24 V	0,36	3,5	800	185	-0,9 / 10	R422101221

Materialnummer	Steuerdruck min./max.	Einschaltzeit	Ausschaltzeit	Gewicht	Bem.
	[bar]	[ms]	[ms]	[kg]	
R422101201	2,5 / 10	14	18	0,14	1)
R422101205	2,5 / 10	14	18	0,14	2)
R422101209	3 / 10	14	17	0,14	1)
R422101213	3 / 10	14	17	0,14	2)
R422101217	2 / 10	10	10	0,14	1)
R422101221	2 / 10	10	10	0,172	2)

HHB = Handhilfsbetätigung
1) Vorsteuerung: intern
2) Vorsteuerung: extern
Steckanschluss: Messing, vernickelt; Zink-Druckguss, verchromt
Nenndurchfluss Qn bei 6 bar und Δp = 1 bar

Wegeventile → Elektrisch betätigt

5/2-Wegeventil, Serie TC08

► Qn = 800 l/min ► Rohranschluss ► Druckluftanschluss Ausgang: 1/8-27 NPTF ► Elektr. Anschluss: Stecker, ISO 15217, Form C ► Handhilfsbetätigung: rastend ► einseitig betätigt, beidseitig betätigt

Abmessungen in mm, einseitig betätigt

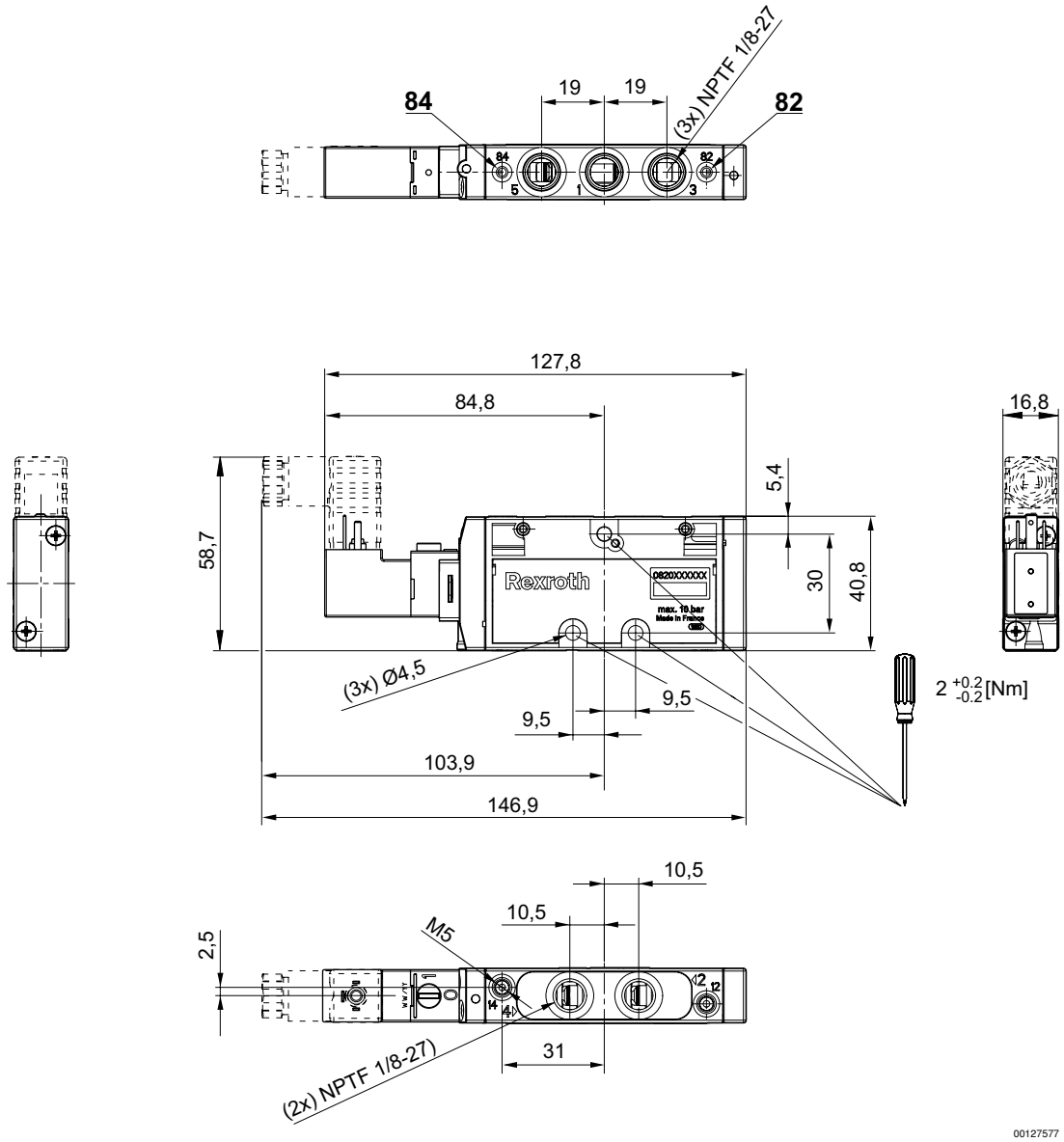

Wegeventile → Elektrisch betätigt

5/2-Wegeventil, Serie TC08

► Qn = 800 l/min ► Rohranschluss ► Druckluftanschluss Ausgang: 1/8-27 NPTF ► Elektr. Anschluss: Stecker, ISO 15217, Form C ► Handhilfsbetätigung: rastend ► einseitig betätigt, beidseitig betätigt

Abmessungen in inch, einseitig betätigt

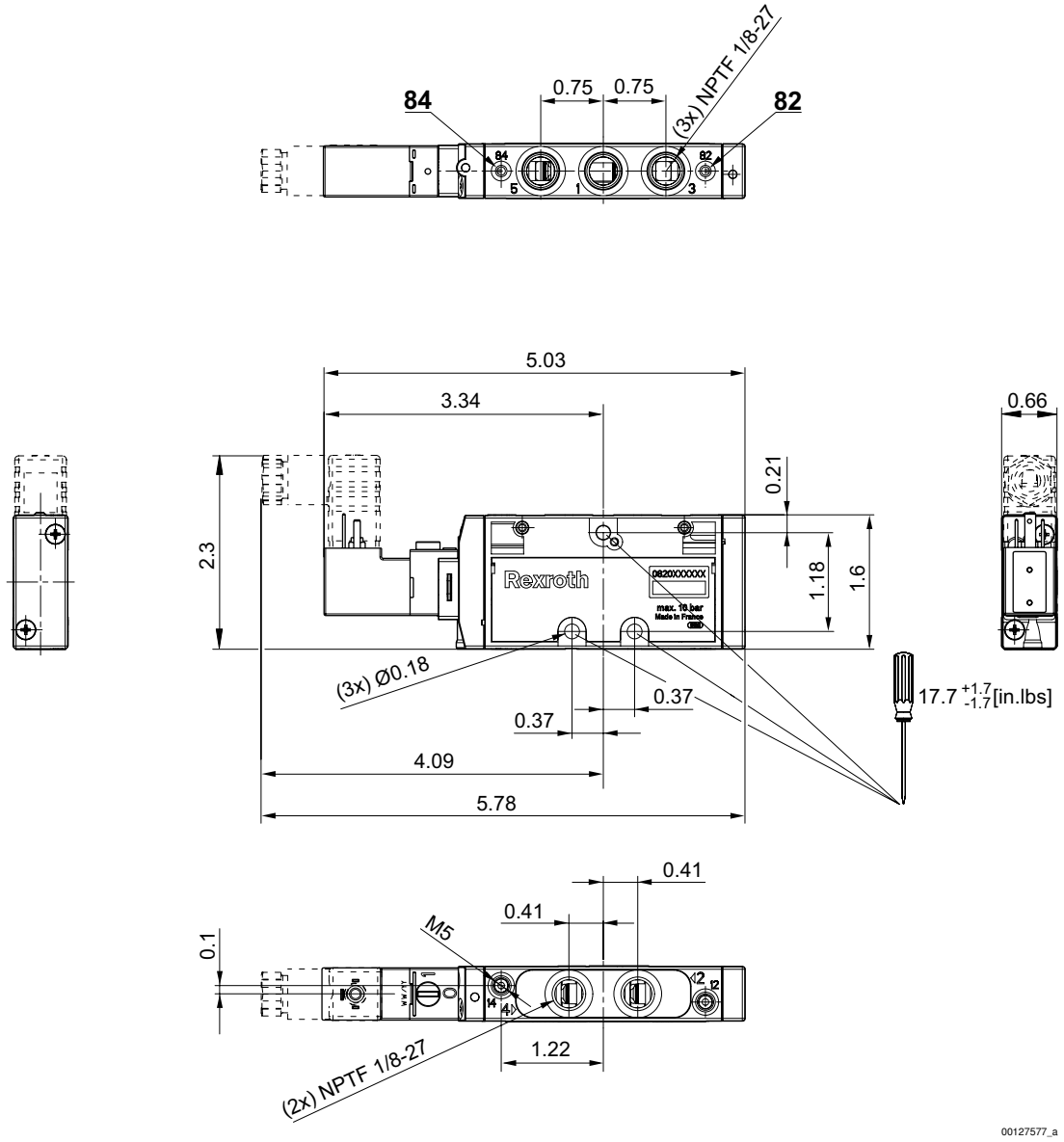

Wegeventile → Elektrisch betätigt

5/2-Wegeventil, Serie TC08

► Qn = 800 l/min ► Rohranschluss ► Druckluftanschluss Ausgang: 1/8-27 NPTF ► Elektr. Anschluss: Stecker, ISO 15217, Form C ► Handhilfsbetätigung: rastend ► einseitig betätigt, beidseitig betätigt

Abmessungen in mm, beidseitig betätigt

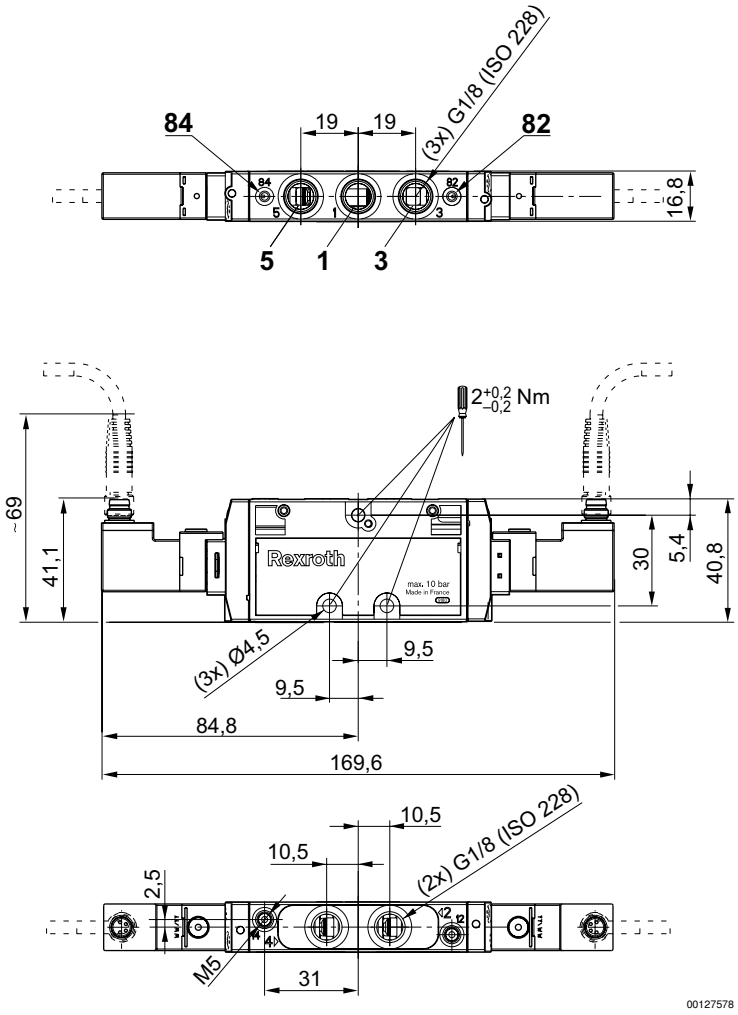

Wegeventile → Elektrisch betätigt

5/2-Wegeventil, Serie TC08

► Qn = 800 l/min ► Rohranschluss ► Druckluftanschluss Ausgang: 1/8-27 NPTF ► Elektr. Anschluss: Stecker, ISO 15217, Form C ► Handhilfsbetätigung: rastend ► einseitig betätigt, beidseitig betätigt
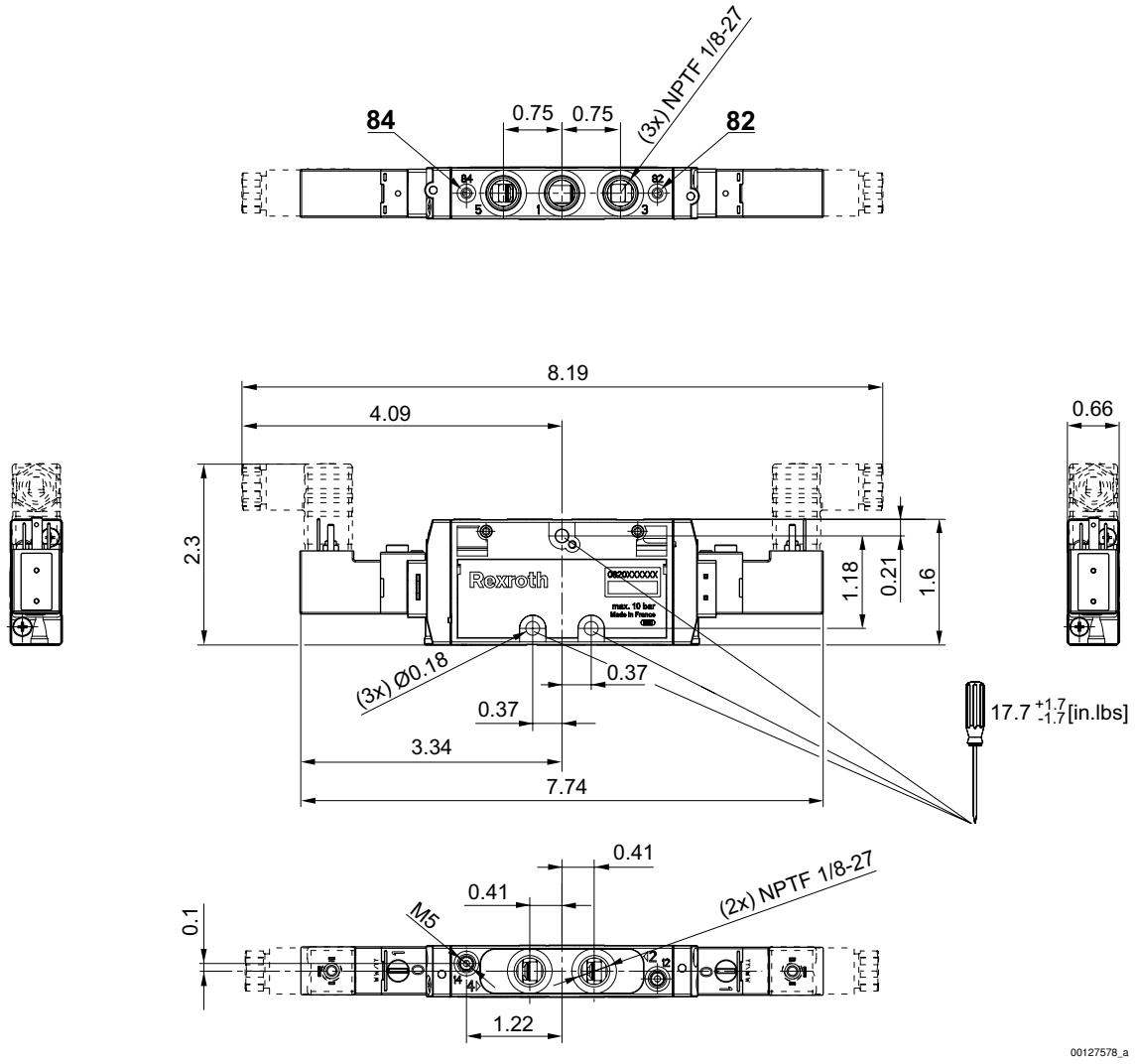
Abmessungen in inch, beidseitig betätigt