Wegeventile → Elektrisch betätigt

5/3-Wegeventil, Serie TC15

► Qn = 1300 l/min ► Rohranschluss ► Druckluftanschluss Ausgang: 1/4-18 NPTF ► Elektr. Anschluss: Stecker, ISO 15217, Form C ► Handhilfsbetätigung: rastend ► beidseitig betätigt

00137800

Bauart	Schieberventil, überschneidungsfrei
Dichtprinzip	weich dichtend
Montage auf Sammelanschlussleiste	P-Leiste
Betriebsdruck min./max.	Siehe Tabelle unten
Steuerdruck min./max.	3 bar / 10 bar
Umgebungstemperatur min./max.	-10°C / +50°C
Mediumstemperatur min./max.	-10°C / +50°C
Medium	Druckluft
Max. Partikelgröße	5 µm
Ölgehalt der Druckluft	0 mg/m³ - 5 mg/m³
Druckluftanschluss	nach ANSI B1.20.3
Norm elektr. Anschluss	ISO 15217:2000
Schutzartmit Leitungsdose / Stecker	IP 65
Einschaltdauer	100 %
Einschaltzeit	12 ms
Ausschaltzeit	13 ms
Anzugsmoment der Befestigungsschraube	2,5 Nm
Gewicht	0,309 kg
Werkstoffe:	
Gehäuse	Polyamid, glasfaserverstärkt
Dichtungen	Acrylnitril-Butadien-Kautschuk; Hydrierter Nitril-Butadien-Kautschuk
Frontplatte	Polyamid, glasfaserverstärkt

Technische Bemerkungen

- Der Drucktaupunkt muss mindestens 15 °C unter der Umgebungs- und Mediumstemperatur liegen und darf max. 3 °C betragen.
- Der Ölgehalt der Druckluft muss über die gesamte Lebensdauer konstant bleiben.
- Verwenden Sie ausschließlich von Bosch Rexroth zugelassene Öle, siehe Kapitel „Technische Informationen“.

Betriebsspannung	Spannungs toleranz	Leistungsaufnahme
DC	DC	DC
		W
24 V	-10% / +10%	2

	HHB	Druckluftanschluss			Be-triebs-span-nung	Durchflussleitwert			Nenn-wider-stand	Betriebs-druck min./ max.	Materialnummer
		Eingang	Ausgang	Entlüf-tung	DC	b	C	Qn			
							[l/(s*bar)]	[l/min]		[bar]	
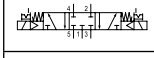		1/4-18 NPTF	1/4-18 NPTF	1/4-18 NPTF	24 V	0,31	5,9	1300	185	3 / 10	R422101273
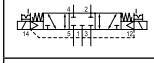		1/4-18 NPTF	1/4-18 NPTF	1/4-18 NPTF	24 V	0,31	5,9	1300	185	-0,9 / 10	R422101277
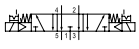		1/4-18 NPTF	1/4-18 NPTF	1/4-18 NPTF	24 V	0,31	5,9	1300	185	3 / 10	R422101281

Fett markierte Materialnummern sind ab Zentrallager Deutschland verfügbar, Detailinformationen siehe Warenkorb

Wegeventile → Elektrisch betätigt

5/3-Wegeventil, Serie TC15

► Qn = 1300 l/min ► Rohranschluss ► Druckluftanschluss Ausgang: 1/4-18 NPTF ► Elektr. Anschluss: Stecker, ISO 15217, Form C ► Handhilfsbetätigung: rastend ► beidseitig betätigt

	HHB	Druckluftanschluss			Betriebs-spannung	Durchflussleitwert			Nenn-wider-stand	Betriebs-druck min./ max.	Materialnummer
		Eingang	Ausgang	Entlüf-tung	DC	b	C	Qn			
							[l/(s*bar)]	[l/min]		[bar]	
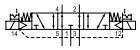		1/4-18 NPTF	1/4-18 NPTF	1/4-18 NPTF	24 V	0,31	5,9	1300	185	-0,9 / 10	R422101285
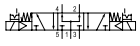		1/4-18 NPTF	1/4-18 NPTF	1/4-18 NPTF	24 V	0,31	5,9	1300	185	3 / 10	R422101289
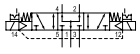		1/4-18 NPTF	1/4-18 NPTF	1/4-18 NPTF	24 V	0,31	5,9	1300	185	-0,9 / 10	R422101293

Materialnummer	Bem.
R422101273	1)
R422101277	2)
R422101281	1)
R422101285	2)
R422101289	1)
R422101293	2)

HHB = Handhilfsbetätigung
1) Vorsteuerung: intern
2) Vorsteuerung: extern
Steckanschluss: Messing, vernickelt; Zink-Druckguss, verchromt
Nenndurchfluss Qn bei 6 bar und Δp = 1 bar

Wegeventile → Elektrisch betätigt

5/3-Wegeventil, Serie TC15

► Qn = 1300 l/min ► Rohranschluss ► Druckluftanschluss Ausgang: 1/4-18 NPTF ► Elektr. Anschluss: Stecker, ISO 15217, Form C ► Handhilfsbetätigung: rastend ► beidseitig betätigt

Abmessungen in mm

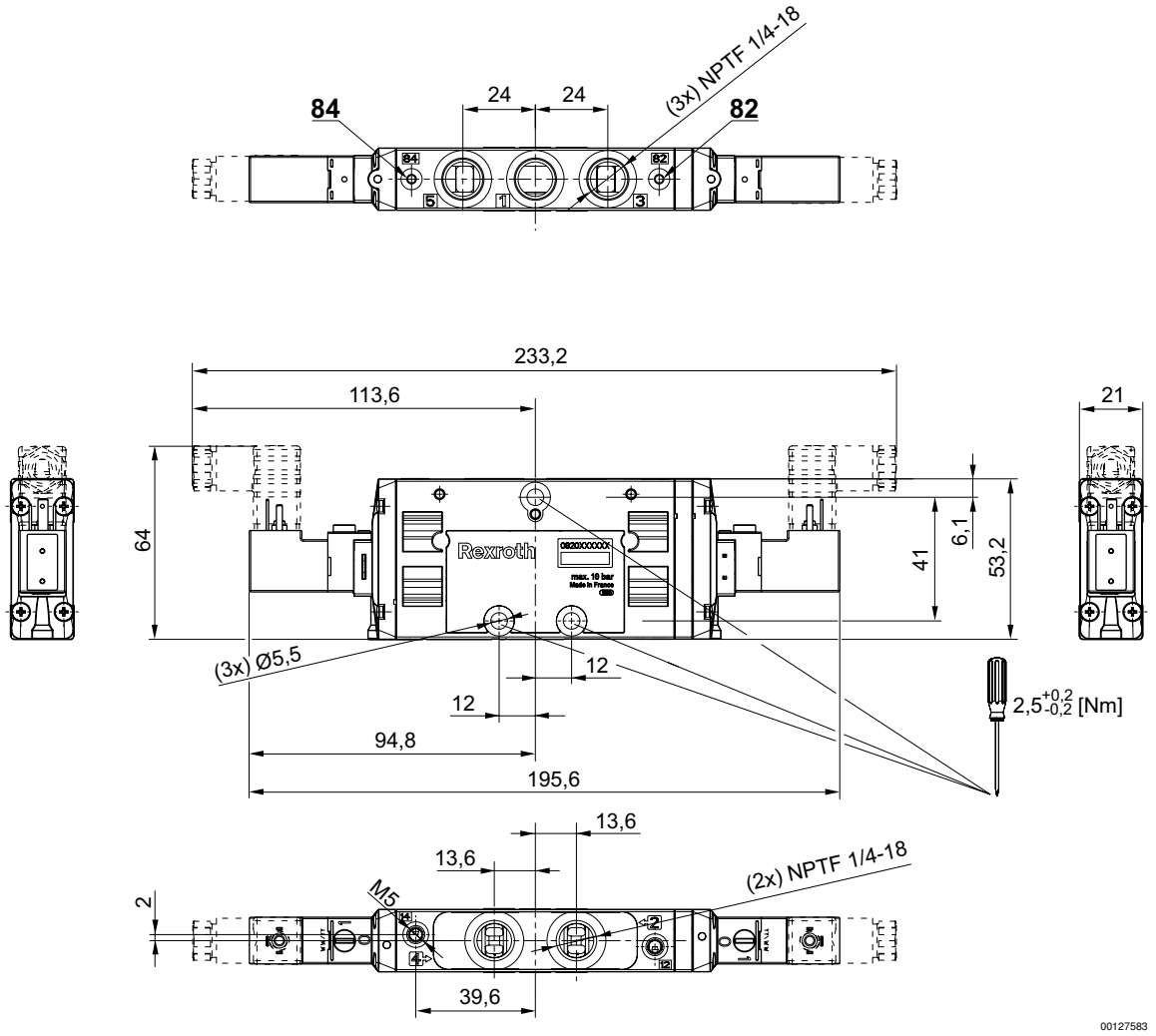

Wegeventile → Elektrisch betätigt

5/3-Wegeventil, Serie TC15

► Qn = 1300 l/min ► Rohranschluss ► Druckluftanschluss Ausgang: 1/4-18 NPTF ► Elektr. Anschluss: Stecker, ISO 15217, Form C ► Handhilfsbetätigung: rastend ► beidseitig betätigt
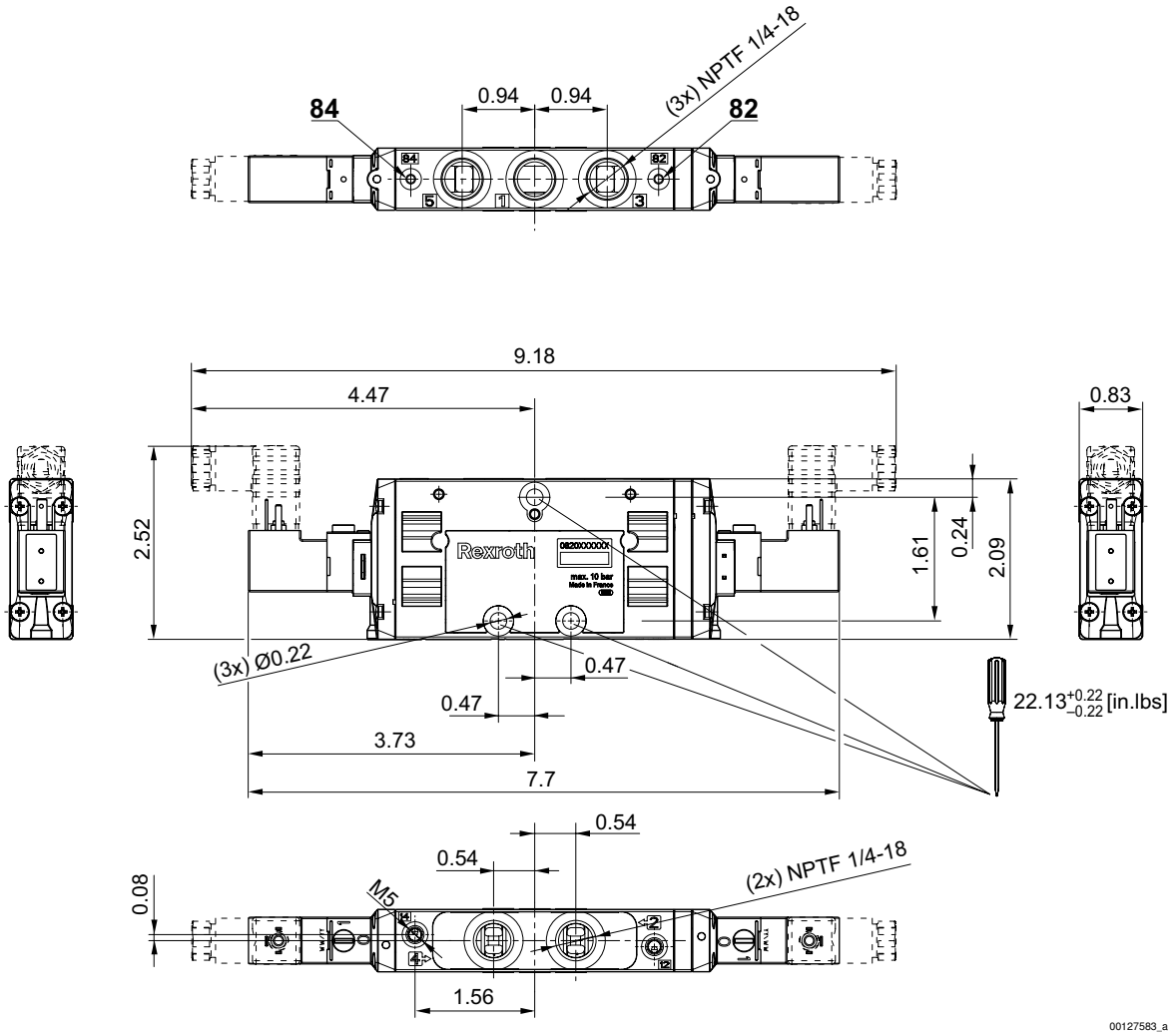
Abmessungen in inch