Wegeventile → Elektrisch betätigt

2/2-Wegeventil, Serie 589

► Qn = 50 l/min ► NC ► Rohranschluss ► Druckluftanschluss Ausgang: Ø6x1 ► Elektr. Anschluss: Stecker, ISO 15217, Form C ► Einzelventil ► Handhilfsbetätigung: rastend

P579_400

Bauart	Sitzventil
Dichtprinzip	weich dichtend
Betriebsdruck min./max.	0 bar / 7 bar
Umgebungstemperatur min./max.	-15°C / +50°C
Mediumstemperatur min./max.	-15°C / +50°C
Medium	Druckluft
Max. Partikelgröße	5 µm
Ölgehalt der Druckluft	0 mg/m³ - 1 mg/m³
Schutzartmit Leitungsdose / Stecker	IP 65 Verpolungssicher
Einschaltdauer	100 %
Einschaltzeit	20 ms
Ausschaltzeit	23 ms
Gewicht	0,079 kg
Werkstoffe:	
Gehäuse	Polyamid
Dichtungen	Acrylnitril-Butadien-Kautschuk

Technische Bemerkungen
■ Der Drucktaupunkt muss mindestens 15 °C unter der Umgebungs- und Mediumstemperatur liegen und darf max. 3 °C betragen.
■ Der Ölgehalt der Druckluft muss über die gesamte Lebensdauer konstant bleiben.
■ Verwenden Sie ausschließlich von Bosch Rexroth zugelassene Öle, siehe Kapitel „Technische Informationen“.
■ Ausführungen mit Spannung kleiner 50 V DC, besitzen keinen Schutzkontakt

Betriebsspannung	Spannungs toleranz	Leistungsaufnahme
DC	DC	DC
		W
24 V	-10% / +10%	2

		HHB	Druckluftanschluss		Betriebs-spannung	Durchfluss-wert	Materialnummer
			Eingang	Ausgang	DC	Qn	
						[l/min]	
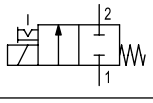	NC		Ø6x1	Ø6x1	24 V	50	**5894000220**

HHB = Handhilfsbetätigung
Nenndurchfluss Qn bei 6 bar und Δp = 1 bar

Wegeventile → Elektrisch betätigt

2/2-Wegeventil, Serie 589

► Qn = 50 l/min ► NC ► Rohranschluss ► Druckluftanschluss Ausgang: Ø6x1 ► Elektr. Anschluss: Stecker, ISO 15217, Form C ► Einzelventil ► Handhilfsbetätigung: rastend

Abmessungen

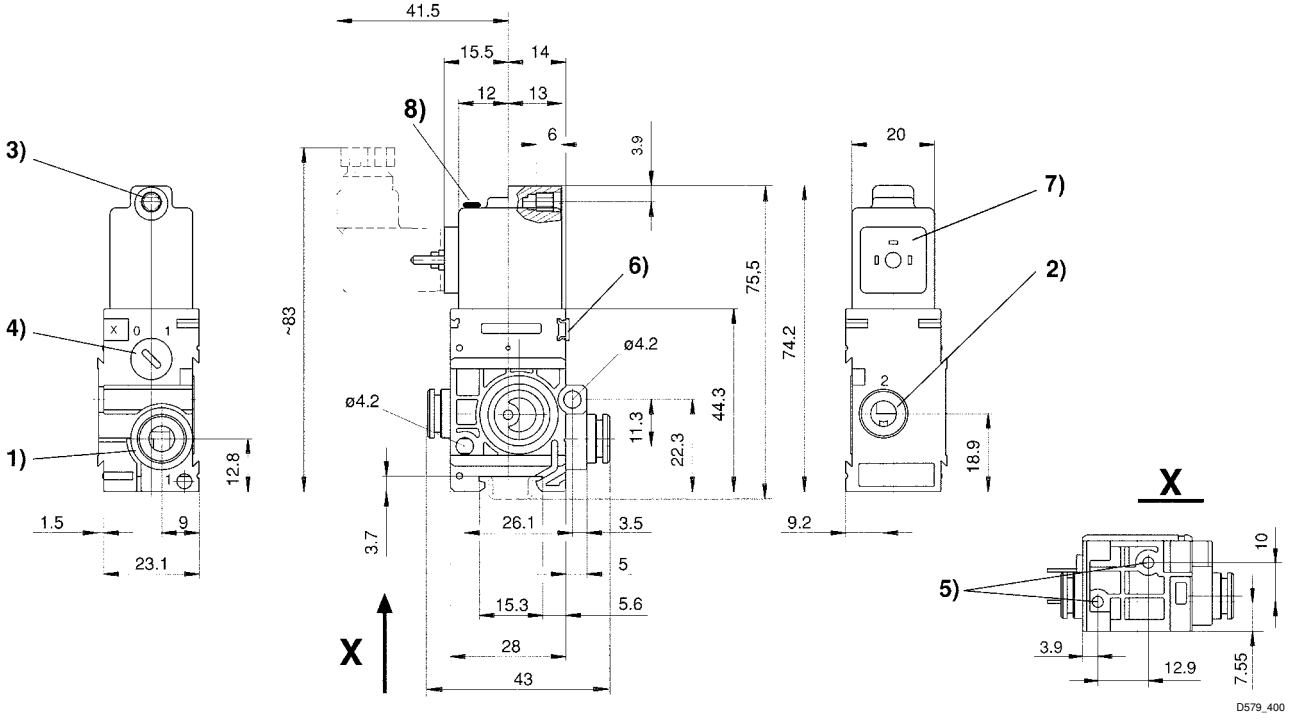

1) Anschluss 1
2) Anschluss 2
3) Anschluss 3, Kern-Ø für M5
4) Handhilfsbetätigung
5) Sackloch 6 tief für Blechschraube 3,5
6) Befestigungsmöglichkeit für Bezeichnungsschild
7) Spule um 180° drehbar
8) LED