Ventilsysteme → Ventilsysteme

5/3-Wegeventil, Serie HF03-LG, CL03, CL03-XL

► Qn = 850 l/min ► geschlossene Mittelstellung ► Plattenanschluss ► Handhilfsbetätigung: rastend

00138485

Bauart	Schieberventil, überschneidungsfrei
Vorsteuerung	extern, intern
Dichtprinzip	weich dichtend
Verblockungsprinzip	Grundplattenprinzip 1-fach
Betriebsdruck min./max.	-0,9 bar / 10 bar
Steuerdruck min./max.	2,5 bar / 10 bar
Umgebungstemperatur min./max.	+0°C / +50°C
Mediumstemperatur min./max.	+0°C / +50°C
Medium	Druckluft
Max. Partikelgröße	5 µm
Ölgehalt der Druckluft	0 mg/m³ - 5 mg/m³
Schutzartmit Leitungsdose / Stecker	IP 65
Schutzbeschaltung	Z-Diode Verpolungssicher
Statusanzeige LED	Gelb
Einschaltdauer	100 %
Einschaltzeit	14 ms
Ausschaltzeit	15 ms
Störaussendung nach	EN 50081-1
Störfestigkeit nach	EN 50082-2
Befestigungsschraube	Kreuzschlitz DIN EN ISO 4757-Z1
Anzugsmoment der Befestigungsschraube	1,3 Nm
Gewicht	0,082 kg
Werkstoffe:	
Gehäuse	Polyamid, glasfaserverstärkt
Dichtungen	Acrylnitril-Butadien-Kautschuk

Technische Bemerkungen

- Der Drucktaupunkt muss mindestens 15 °C unter der Umgebungs- und Mediumstemperatur liegen und darf max. 3 °C betragen.
- Der Ölgehalt der Druckluft muss über die gesamte Lebensdauer konstant bleiben.
- Verwenden Sie ausschließlich von Bosch Rexroth zugelassene Öle, siehe Kapitel „Technische Informationen“.
- Die Art der Vorsteuerung (extern/intern) wird nicht im Ventil, sondern in der Endplatte des Ventilsystems realisiert.
- Das Vorsteuerventil ist UL (Underwriters Laboratories) zertifiziert.

Betriebsspannung	Spannungs toleranz	Leistungsaufnahme
DC	DC	DC
		W
24 V	-15% / +20%	0,35

Ventilsysteme → Ventilsysteme

5/3-Wegeventil, Serie HF03-LG, CL03, CL03-XL

► Qn = 850 l/min ► geschlossene Mittelstellung ► Plattenanschluss ► Handhilfsbetätigung: rastend

	HHB	Betriebsspannung	Durchflussleitwert		Durchflusswert	Materialnummer
		DC	b	C	Qn	
				[l/(s*bar)]	[l/min]	
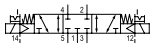		24 V	0,23	2,79	850	**0820055601**

HHB = Handhilfsbetätigung
mit gesammelter Entlüftung der Steuerluft
Nenndurchfluss Qn bei 6 bar und Δp = 1 bar

Abmessungen

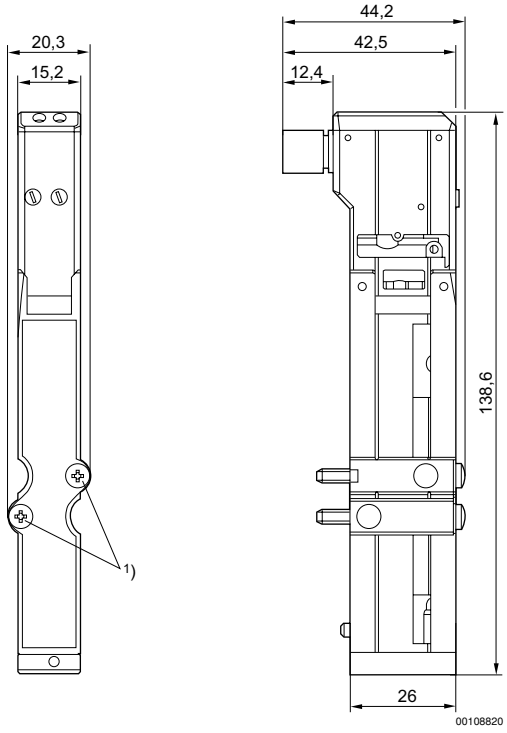

1) Befestigungsschraube: Kreuzschlitz DIN EN ISO 4757-Z1
Anzugsmoment für Befestigungsschraube [Nm]: 1,3