**Wegeventile → Ergänzungsprodukte**

# 3/2-Wegeventil, Serie CD04

**► Qn= 900 l/min ► Druckluftanschluss Ausgang: G 1/8**

| | |
|---|---|
| Bauart | Schieberventil, überschneidungsfrei |
| Dichtprinzip | weich dichtend |
| Betriebsdruck min./max. | -0,95 bar / 10 bar |
| Umgebungstemperatur min./max. | -20°C / +65°C |
| Mediumstemperatur min./max. | -20°C / +65°C |
| Medium | Druckluft |
| Max. Partikelgröße | 50 µm |
| Ölgehalt der Druckluft | 0 mg/m³ - 1 mg/m³ |
| Druckluftanschluss | nach ISO 228-1 |

| | |
|---|---|
| Werkstoffe: | |
| Gehäuse | Zink-Druckguss; Polyamid, glasfaserverstärkt |
| Dichtungen | Acrylnitril-Butadien-Kautschuk |

| | Betätigungselement | Ausführung | Druckluftanschluss | | | Qn | Qn 1 → 2 | Qn 2 → 3 | Materialnummer |
|---|---|---|---|---|---|---|---|---|---|
| | | | Eingang | Ausgang | Entlüftung | | | | |
| | | | | | | [l/min] | [l/min] | [l/min] | |
| 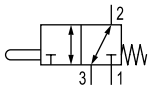 | Stößel | NC/NO | G 1/8 | G 1/8 | G 1/8 | 900 | 900 | 900 | **5634000100** |
| 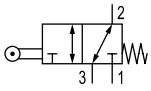 | Tastrolle | NC/NO | G 1/8 | G 1/8 | G 1/8 | 900 | 900 | 900 | **5634010100**<br>**R412008117** |
| 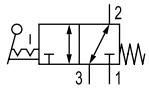 | Handhebel, rastend, nicht rastend | NC/NO | G 1/8 | G 1/8 | G 1/8 | 900 | 900 | 900 | **5634030100** |
| 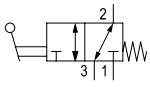 | Handhebel | NC/NO | G 1/8 | G 1/8 | G 1/8 | 900 | 900 | 900 | **5634040100** |
| 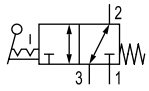 | Drehhebel, rastend | NC/NO | G 1/8 | G 1/8 | G 1/8 | 900 | 900 | 900 | **5634050100** |
| 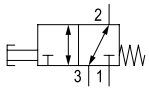 | Knopf | NC/NO | G 1/8 | G 1/8 | G 1/8 | 900 | 900 | 900 | **5634060100** |

| Materialnummer | Betätigungskraft Min. | Werkstoff: Betätigungselement | Gewicht | Abb. |
|---|---|---|---|---|
| | | | | |
| | [N] | | [kg] | |
| **5634000100** | 60 | Nichtrostender Stahl | 0,23 | Fig. 1 |
| **5634010100**<br>**R412008117** | 30 | Polyoxymethylen<br>Nichtrostender Stahl | 0,29 | Fig. 2 |
| **5634030100** | 15 | Polyoxymethylen | 0,32 | Fig. 3 |
| **5634040100** | 15 | - | 0,29 | Fig. 4 |
| **5634050100** | 15 | Kunststoff; Nichtrostender Stahl | 0,5 | Fig. 5 |
| Nenndurchfluss Qn bei 6 bar und Δp = 1 bar | | | | |

Ergänzungsprodukte
Fett markierte Materialnummern sind ab Zentrallager Deutschland verfügbar, Detailinformationen siehe Warenkorb

**Wegeventile → Ergänzungsprodukte**

## 3/2-Wegeventil, Serie CD04

**► Qn= 900 l/min ► Druckluftanschluss Ausgang: G 1/8**

| Materialnummer | Betätigungskraft Min. | Werkstoff: Betätigungselement | Gewicht | Abb. |
|---|---|---|---|---|
| | | | | |
| | [N] | | [kg] | |
| **5634060100** | 60 | Polyoxymethylen | 0,25 | Fig. 6 |
| Nenndurchfluss Qn bei 6 bar und Δp = 1 bar | | | | |

**Abmessungen, Fig. 1**

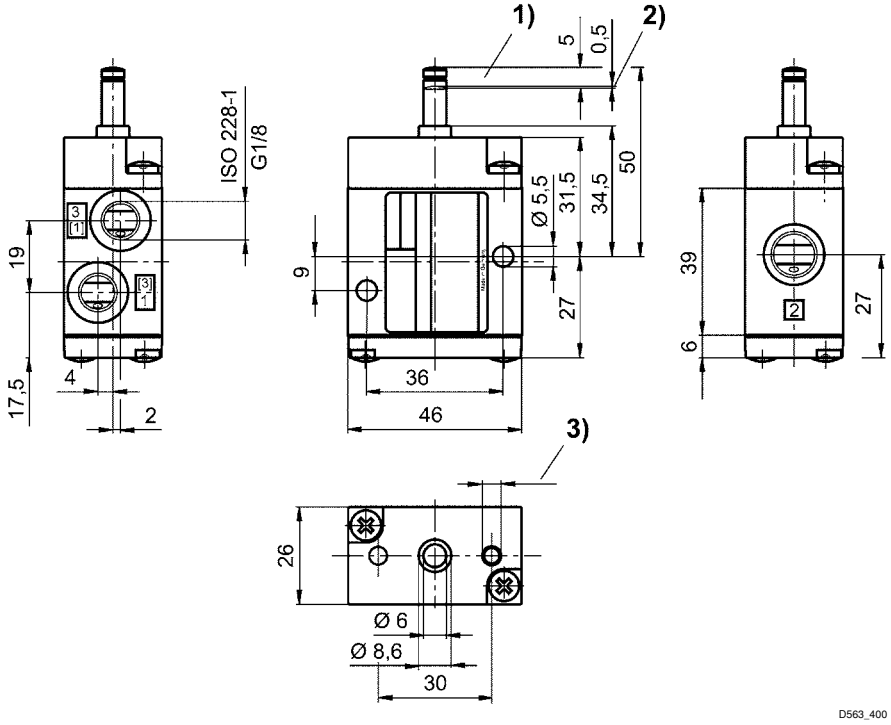


1) Hub 2) Überhub 3) Ø 4,5 - 12 tief
Für alle Betätigungsarten gelten die Abmessungen des Grundventiles.

**Wegeventile → Ergänzungsprodukte**

## 3/2-Wegeventil, Serie CD04

**► Qn= 900 l/min ► Druckluftanschluss Ausgang: G 1/8**

**Abmessungen, Fig. 2**

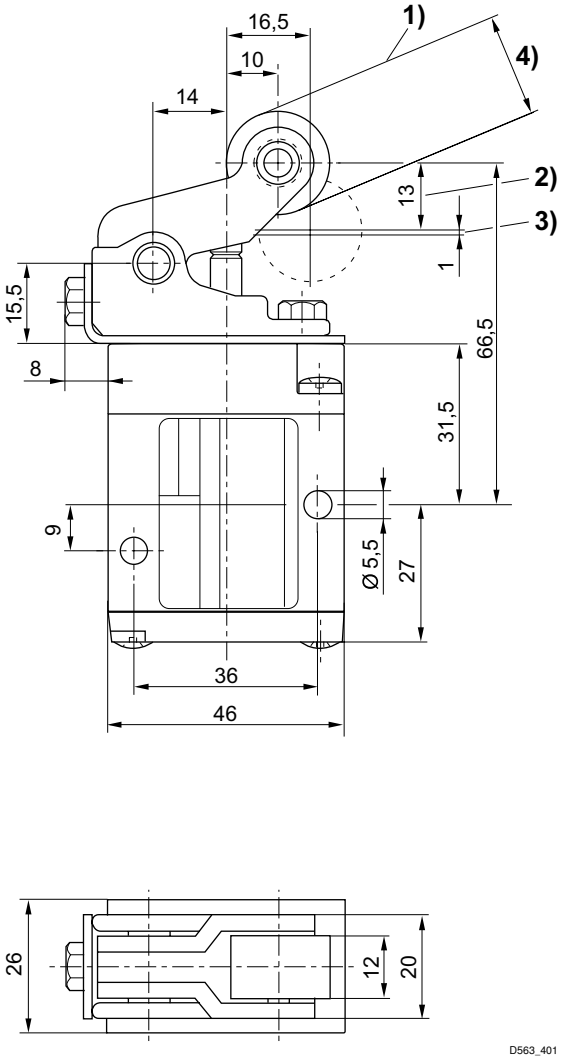


1) Anlaufwinkel der Betätigungsrolle maximal 30° 2) Hub 3) Überhub
4) 5634010100: Ø20 (POM) / R412008117: Ø19 (ST)
Für alle Betätigungsarten gelten die Abmessungen des Grundventiles.

**Wegeventile → Ergänzungsprodukte**

## 3/2-Wegeventil, Serie CD04

**► Qn= 900 l/min ► Druckluftanschluss Ausgang: G 1/8**

**Abmessungen, Fig. 3**

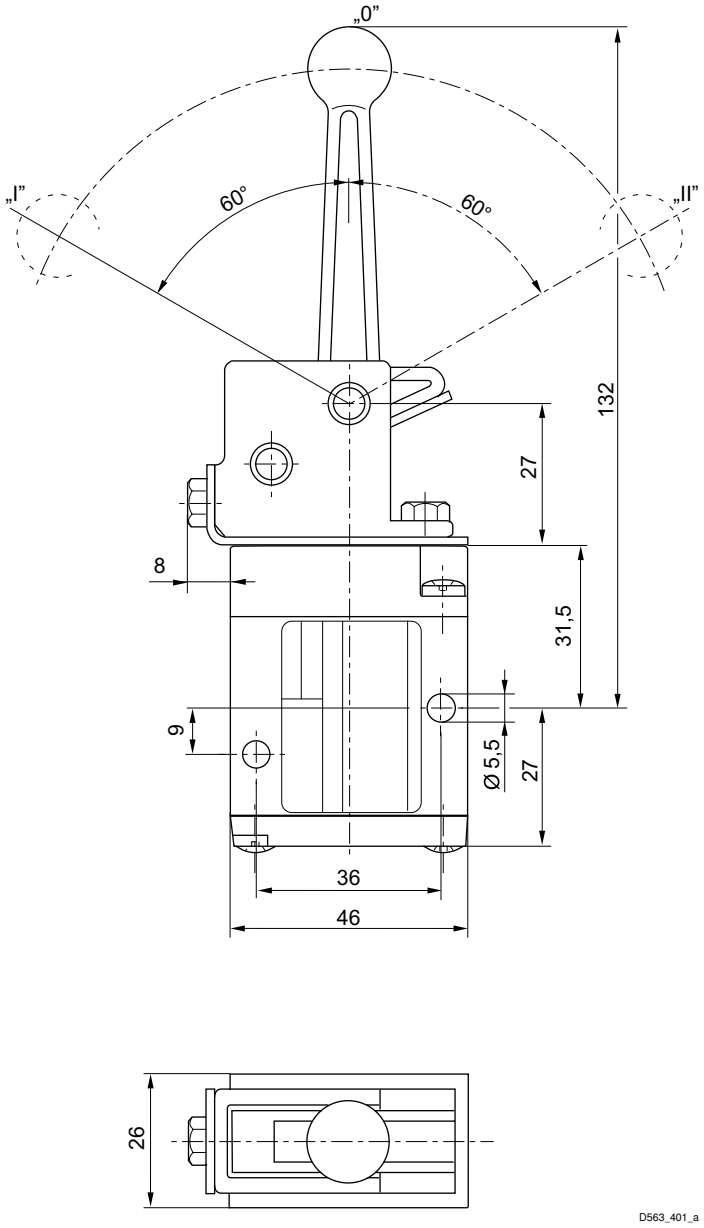


Stellung 0: Ausgangsstellung, Stellung I: Rückführung automatisch durch Feder, Stellung II: gerastet; Rückführung manuell
Für alle Betätigungsarten gelten die Abmessungen des Grundventiles.

## 3/2-Wegeventil, Serie CD04

**► Qn= 900 l/min ► Druckluftanschluss Ausgang: G 1/8**

**Abmessungen, Fig. 4**

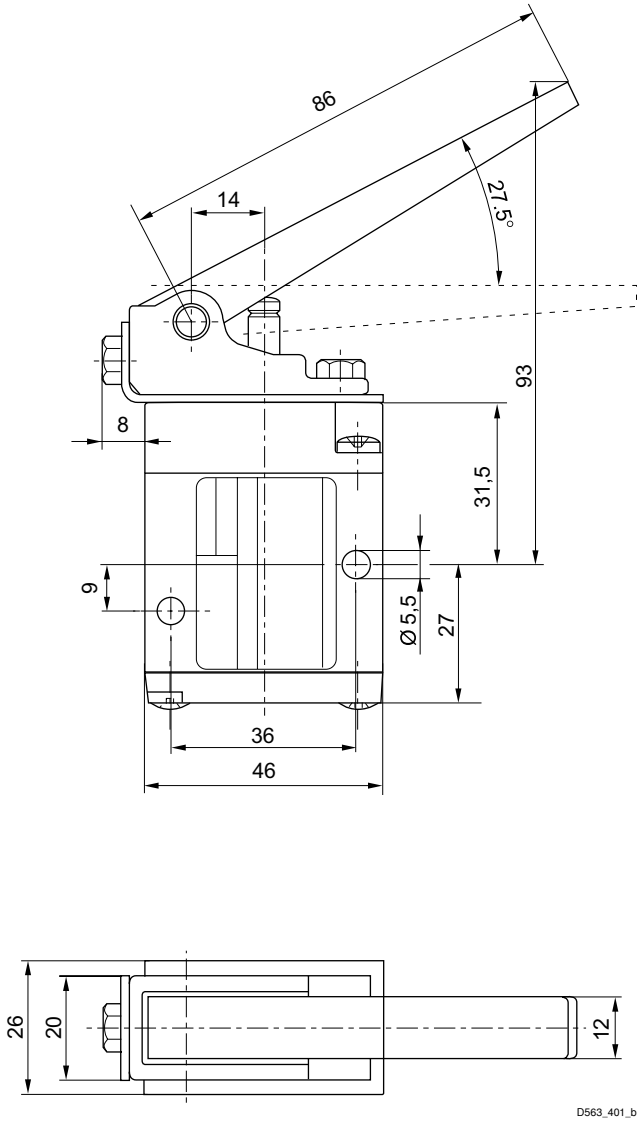


Für alle Betätigungsarten gelten die Abmessungen des Grundventiles.

**Wegeventile → Ergänzungsprodukte**

## 3/2-Wegeventil, Serie CD04

**► Qn= 900 l/min ► Druckluftanschluss Ausgang: G 1/8**

**Abmessungen, Fig. 5**

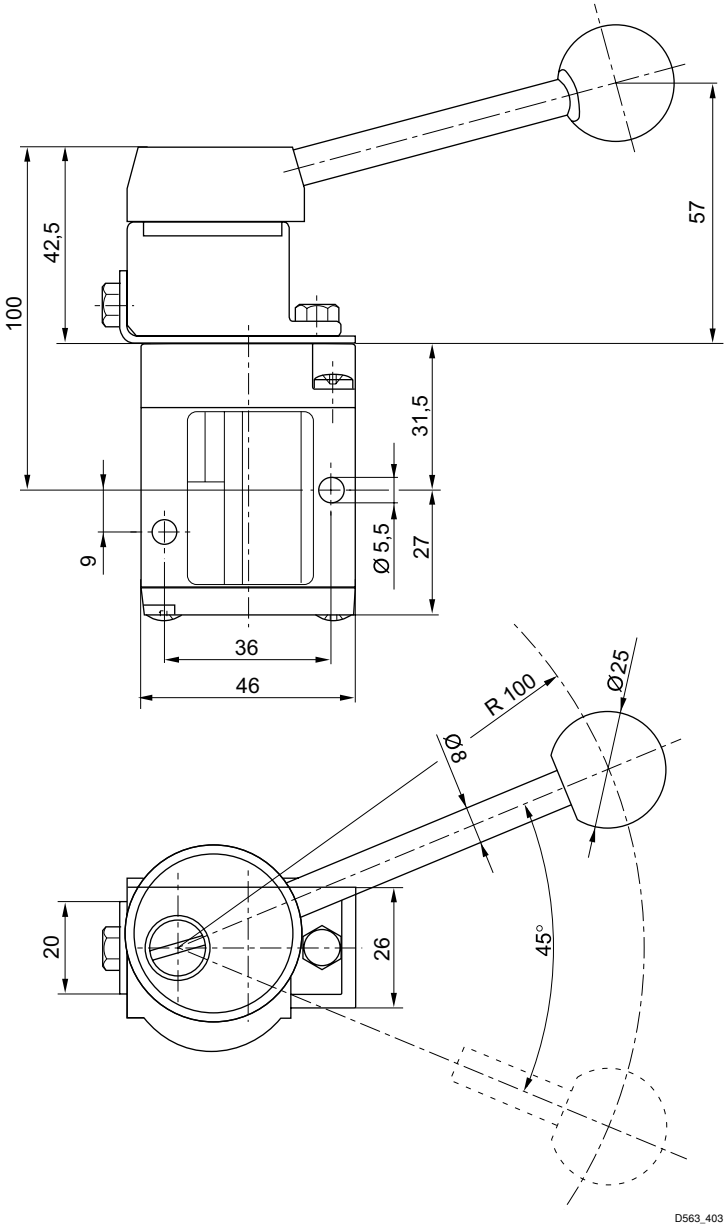


Für alle Betätigungsarten gelten die Abmessungen des Grundventiles.

## 3/2-Wegeventil, Serie CD04

**► Qn= 900 l/min ► Druckluftanschluss Ausgang: G 1/8**

**Abmessungen, Fig. 6**

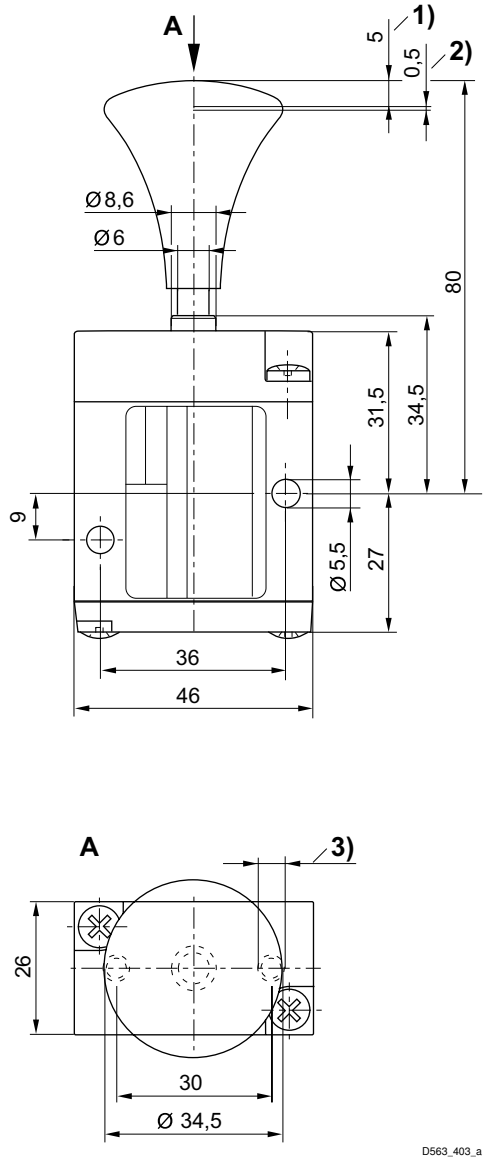


1) Hub 2) Überhub 3) Ø 4,5 - 12 tief
Für alle Betätigungsarten gelten die Abmessungen des Grundventiles.