Aufbereitung von Druckluft → Wartungseinheiten und Komponenten

3/2-Wegeventil, pneumatisch betätigt, Serie AS1-SOV

► G 1/4 ► Lufteinspeisung: links ► Rohranschluss

00137817

Bauart	Sitzventil, verblockbar
Betriebsdruck min./max.	0 bar / 12 bar
Medium	Druckluft
Mediumstemperatur min./max.	-10°C / +50°C
Umgebungstemperatur min./max.	-10°C / +50°C
Dichtprinzip	weich dichtend
Steuerdruck min./max.	2 bar / 16 bar
Werkstoffe:	
Gehäuse	Polyamid
Frontplatte	Acrylnitril-Butadien-Styrol
Dichtungen	Acrylnitril-Butadien-Kautschuk

Technische Bemerkungen
■ Der Drucktaupunkt muss mindestens 15 °C unter der Umgebungs- und Mediumstemperatur liegen und darf max. 3 °C betragen.

	Anschluss	Entlüftung	Qn			Gewicht	Materialnummer
				1►2	2►3		
			[l/min]			[kg]	
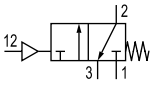	G 1/4	G 1/4	2000	2000	380	0,09	**R412014665**
Nenndurchfluss Qn bei p1=6,3 bar und Δp = 1 bar							

Durchflusscharakteristik

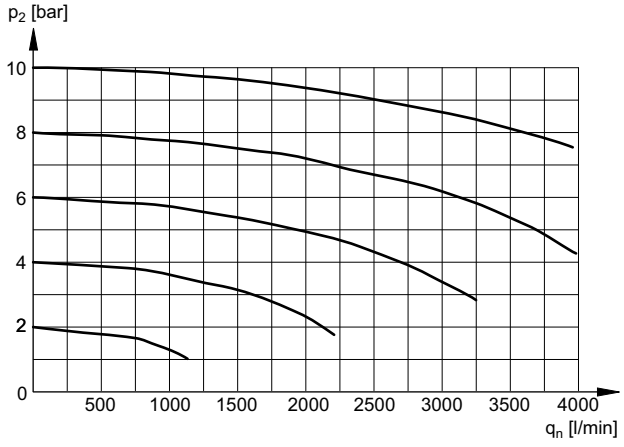

00136394

p2 = Sekundärdruck
qn = Nenndurchfluss

Aufbereitung von Druckluft → Wartungseinheiten und Komponenten

3/2-Wegeventil, pneumatisch betätigt, Serie AS1-SOV

► G 1/4 ► Lufteinspeisung: links ► Rohranschluss

Rückentlüftung

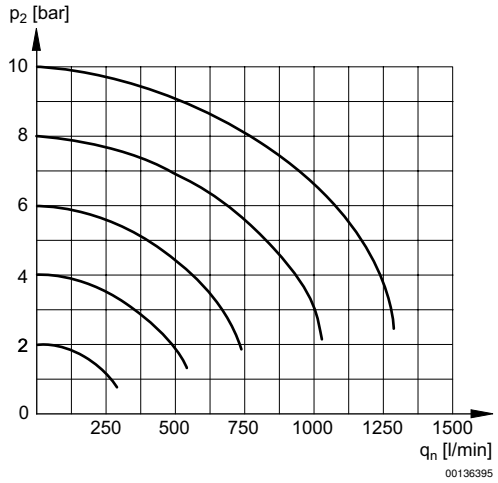

p2 = Sekundärdruck
qn = Nenndurchfluss

Abmessungen

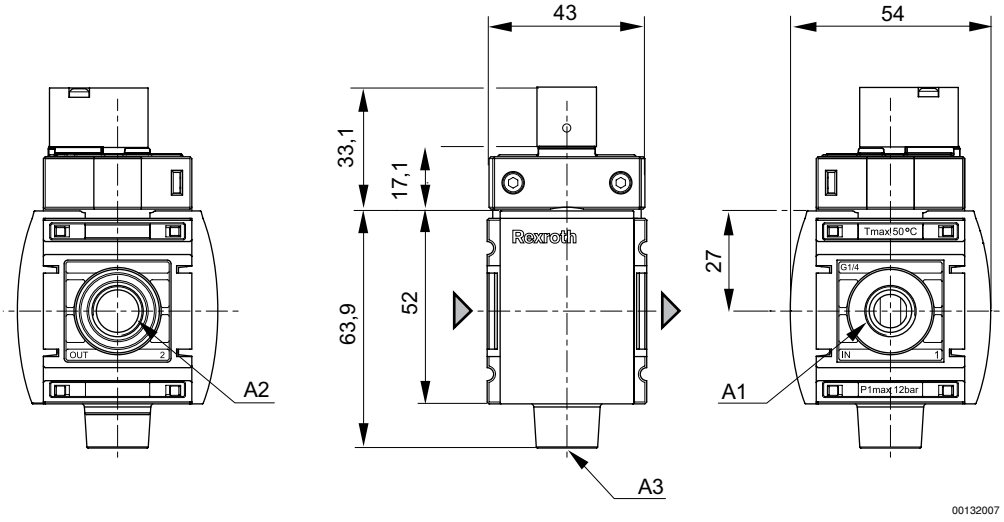

A1 = Eingang
A2 = Ausgang
A3 = Entlüftungsanschluss