Aufbereitung von Druckluft → Wartungseinheiten und Komponenten

Befülleinheit, elektrisch betätigt, Serie AS1-SSU

► G 1/4 ► Lufteinspeisung: links ► Rohranschluss

00137268

Bestandteile	3/2-Wegeventil, elektrisch betätigt, Befüllventil
Bauart	Sitzventil, verblockbar
Betriebsdruck min./max.	2,5 bar / 10 bar
Medium	Druckluft
Mediumstemperatur min./max.	-10°C / +50°C
Umgebungstemperatur min./max.	-10°C / +50°C
Vorsteuerung	intern
Dichtprinzip	weich dichtend
Max. Partikelgröße	25 µm
Schutzart,mit Stecker	IP 65
Einschaltdauer	100 %
Werkstoffe:	
Gehäuse	Polyamid
Frontplatte	Acrylnitril-Butadien-Styrol
Dichtungen	Acrylnitril-Butadien-Kautschuk
Gewindebuchse	Zink-Druckguss

Technische Bemerkungen

- Der Drucktaupunkt muss mindestens 15 °C unter der Umgebungs- und Mediumstemperatur liegen und darf max. 3 °C betragen.
- Baut den Druck in Pneumatikanlagen langsam auf, d.h. schlagartiger Druckaufbau bei Wiederinbetriebnahme nach Netzdruckausfall bzw. NOT-AUS Schaltung wird verhindert. Dadurch keine gefährlichen, ruckartigen Zylinderbewegungen.

Betriebsspannung	Leistungsaufnahme
DC	DC
	W
24 V	2

		An-schluss	Entlüf-tung	Be-triebs-span-nung	Qn			Ge-wicht	Abb.	Bem.	Material-nummer
				DC		1►2	2►3				
							[l/min]	[kg]			
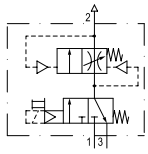		G 1/4	G 1/4	24 V	1300	1300	380	0,36 0,377	Fig. 1 Fig. 2	1) 2)	**R412010484** R412010682

1) Elektr. Anschluss: ISO 15217, Form C
2) Elektr. Anschluss: M12
Basisventil mit Vorsteuerventil
Handhilfsbetätigung: nicht rastend
Nenndurchfluss Qn bei p1=6,3 bar und Δp = 1 bar

Aufbereitung von Druckluft → Wartungseinheiten und Komponenten

Befülleinheit, elektrisch betätigt, Serie AS1-SSU

► G 1/4 ► Lufteinspeisung: links ► Rohranschluss

Durchflusscharakteristik

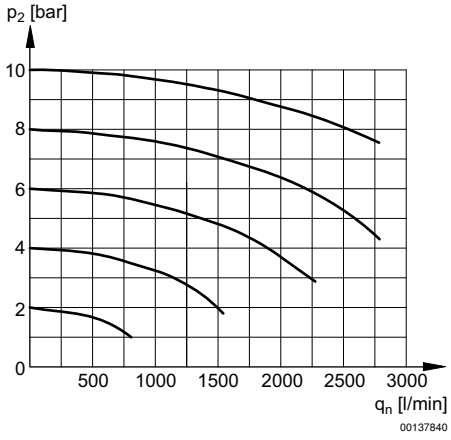

p2 = Sekundärdruck
qn = Nenndurchfluss

Fig. 1: Befülleinheit mit Vorsteuerventil und Anschluss für Leitungsdose Form C

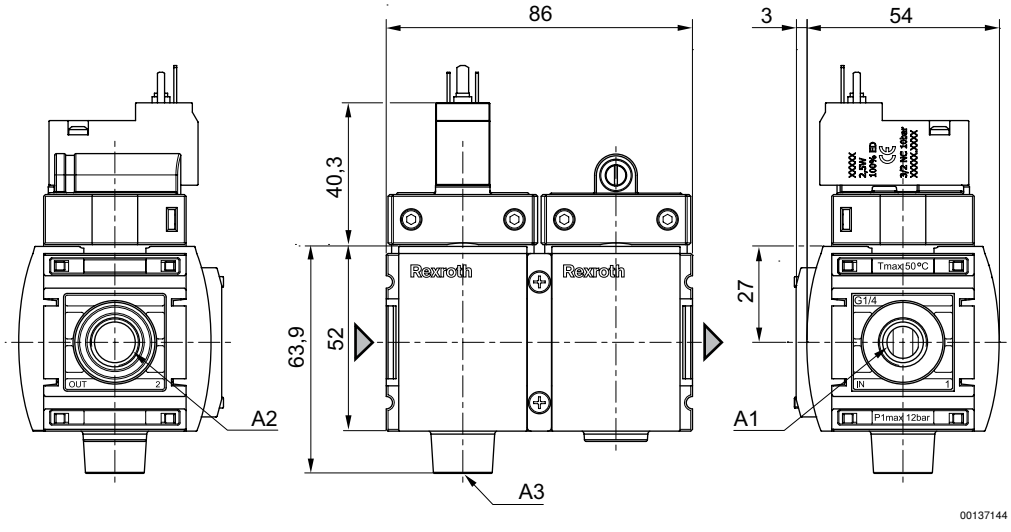

A1 = Eingang
A2 = Ausgang
A3 = Entlüftungsanschluss

Aufbereitung von Druckluft → Wartungseinheiten und Komponenten

Befülleinheit, elektrisch betätigt, Serie AS1-SSU

► G 1/4 ► Lufteinspeisung: links ► Rohranschluss

Fig. 2: Befülleinheit mit Vorsteuerventil und Leitungsdose für Stecker M12x1

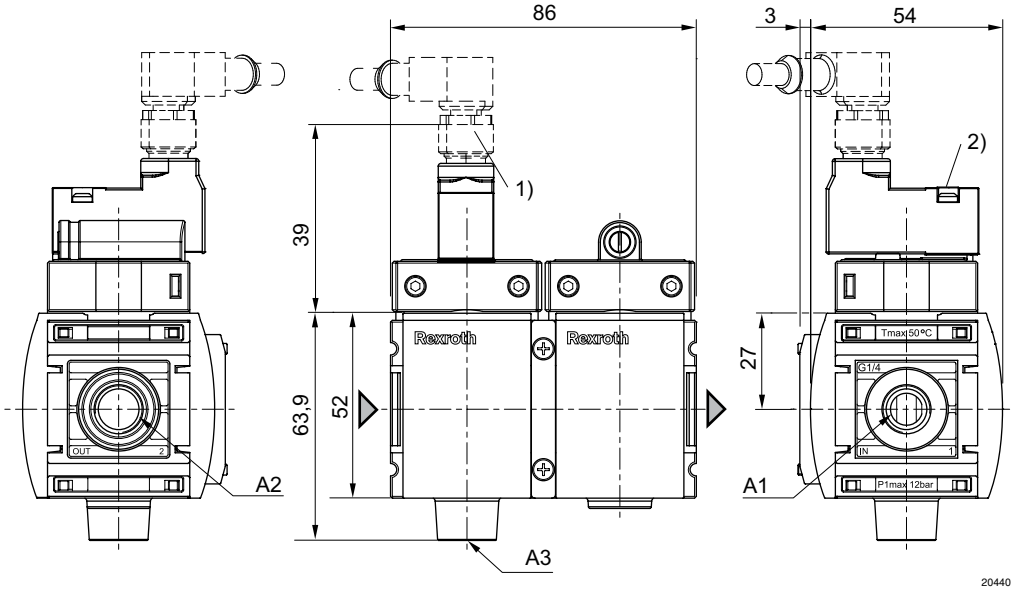

A1 = Eingang
A2 = Ausgang
A3 = Entlüftungsanschluss
1) Stecker M12x1
2) Handhilfsbetätigung

Pin-Belegung M12x1

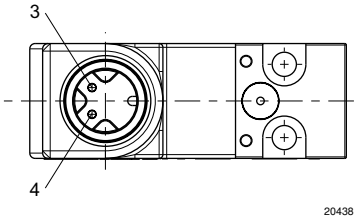

3: +/-
4: +/-