Kolbenstangenzylinder →

Profilzylinder, Serie PRA - inch

► Ø 32 - 125 mm ► Anschlüsse: 1/8 NPTF - 1/2 NPTF ► doppeltwirkend ► mit Magnetkolben ► Dämpfung: elastisch, einstellbar, pneumatisch ► Kolbenstange: Außengewinde

00134193

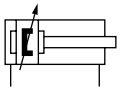

a15

Druckluftanschluss	Innengewinde
Betriebsdruck min./max.	1,5 bar / 10 bar
Umgebungstemperatur min./max.	-20 °C / +80 °C
Mediumstemperatur min./max.	-20 °C / +80 °C
Medium	Druckluft
Max. Partikelgröße	50 µm
Ölgehalt der Druckluft	0 mg/m³ - 5 mg/m³
Druck zur Bestimmung der Kolbenkräfte	6,3 bar

Werkstoffe:	
Zylinderrohr	Aluminium, eloxiert
Kolbenstange	Nichtrostender Stahl
Deckel vorne	Aluminium-Druckguss
Deckel hinten	Aluminium-Druckguss
Dichtung	Polyurethan
Mutter für Kolbenstange	Stahl, verzinkt
Abstreifer	Polyurethan

Technische Bemerkungen

- Der Drucktaupunkt muss mindestens 15 °C unter der Umgebungs- und Mediumstemperatur liegen und darf max. 3 °C betragen.
- Der Ölgehalt der Druckluft muss über die gesamte Lebensdauer konstant bleiben.
- Verwenden Sie ausschließlich von Bosch Rexroth zugelassene Öle, siehe Kapitel „Technische Informationen“.

Kolben-Ø		**[mm]**	**32**	**40**	**50**	**63**	**80**
Kolbenkraft einfahrend		[N]	435	660	1035	1765	2855
Kolbenkraft ausfahrend		[N]	505	790	1235	1960	3165
Dämpfungslänge		[mm]	16,5	15	17	16,5	19,5
Dämpfungsenergie		[J]	4,8	9	15	27	54
Gewicht	0 mm Hub	[kg]	0,5	0,65	1,06	1,42	2,37
	+10 mm Hub	[kg]	0,022	0,032	0,047	0,054	0,085
Hub max.		[mm]	1600	1900	2100	2500	2800

Kolben-Ø		**[mm]**	**100**	**125**			
Kolbenkraft einfahrend		[N]	4635	7220			
Kolbenkraft ausfahrend		[N]	4945	7725			
Dämpfungslänge		[mm]	19,5	22			
Dämpfungsenergie		[J]	88	140			
Gewicht	0 mm Hub	[kg]	3,51	6,72			
	+10 mm Hub	[kg]	0,1	0,15			
Hub max.		[mm]	2800	2750			

Ergänzungsprodukte
Fett markierte Materialnummern sind ab Zentrallager Deutschland verfügbar, Detailinformationen siehe Warenkorb

Profilzylinder, Serie PRA - inch

► Ø 32 - 125 mm ► Anschlüsse: 1/8 NPTF - 1/2 NPTF ► doppeltwirkend ► mit Magnetkolben ► Dämpfung: elastisch, einstellbar, pneumatisch ► Kolbenstange: Außengewinde

	Kolben-Ø **Kolbenstangengewinde** **Anschlüsse** **Kolbenstangen-Ø**	**32** **7/16-20 UNF** **1/8 NPTF** **12**	**40** **1/2-20 UNF** **1/4 NPTF** **16**	**50** **3/4-16 UNF** **1/4 NPTF** **20**	**63** **3/4-16 UNF** **3/8 NPTF** **20**	**80** **3/4-16 UNF** **3/8 NPTF** **25**
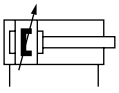	Hub 25.4	R480176154	R480176238	R480176328	R480176417	R480176506
	50,8	R480176162	R480176251	R480176334	R480176427	R480176510
	76,2	R480176169	R480176257	R480176345	R480176437	R480176523
	101,6	R480176174	R480176263	R480176354	R480176441	R480176526
	127	R480176187	R480176275	R480176363	R480176452	R480176534
	152,4	R480176190	R480176280	R480176370	R480176459	R480176546
	177,8	R480176201	R480176293	R480176377	R480176464	R480176554
	203,2	R480176209	R480176298	R480176383	R480176472	R480176561
	228,6	R480176218	R480176304	R480176395	R480176480	R480176567
	254	R480176228	R480176316	R480176400	R480176490	R480176581
	304,8	R480176232	R480176321	R480176412	R480176500	R480176585
	Kolben-Ø **Kolbenstangengewinde** **Anschlüsse** **Kolbenstangen-Ø**	**100** **3/4-16 UNF** **1/2 NPTF** **25**	**125** **1-14 UNF** **1/2 NPTF** **32**			
	Hub 25.4	R480176593	R480176685			
	50,8	R480176601	R480176689			
	76,2	R480176609	R480176694			
	101,6	R480176614	R480176707			
	127	R480176626	R480176712			
	152,4	R480176633	R480176721			
	177,8	R480176641	R480176729			
	203,2	R480176646	R480176736			
	228,6	R480176660	R480176746			
	254	R480176665	R480176754			
	304,8	R480176676	R480176761			
Hinweis: Die Hübe sind errechnete Werte von inch in mm. (Umrechnungsfaktor 1 inch = 25,4 mm)						

Konfigurierbares Produkt	
	Dieses Produkt ist konfigurierbar. Bitte benutzen Sie unseren Internetkonfigurator unter www.boschrexroth.com/pneumatics oder kontaktieren Sie das nächstgelegene Bosch Rexroth Vertriebszentrum.

Kolbenstangenzylinder →

Profilzylinder, Serie PRA - inch

► Ø 32 - 125 mm ► Anschlüsse: 1/8 NPTF - 1/2 NPTF ► doppeltwirkend ► mit Magnetkolben ► Dämpfung: elastisch, einstellbar, pneumatisch ► Kolbenstange: Außengewinde

Abmessungen in inch

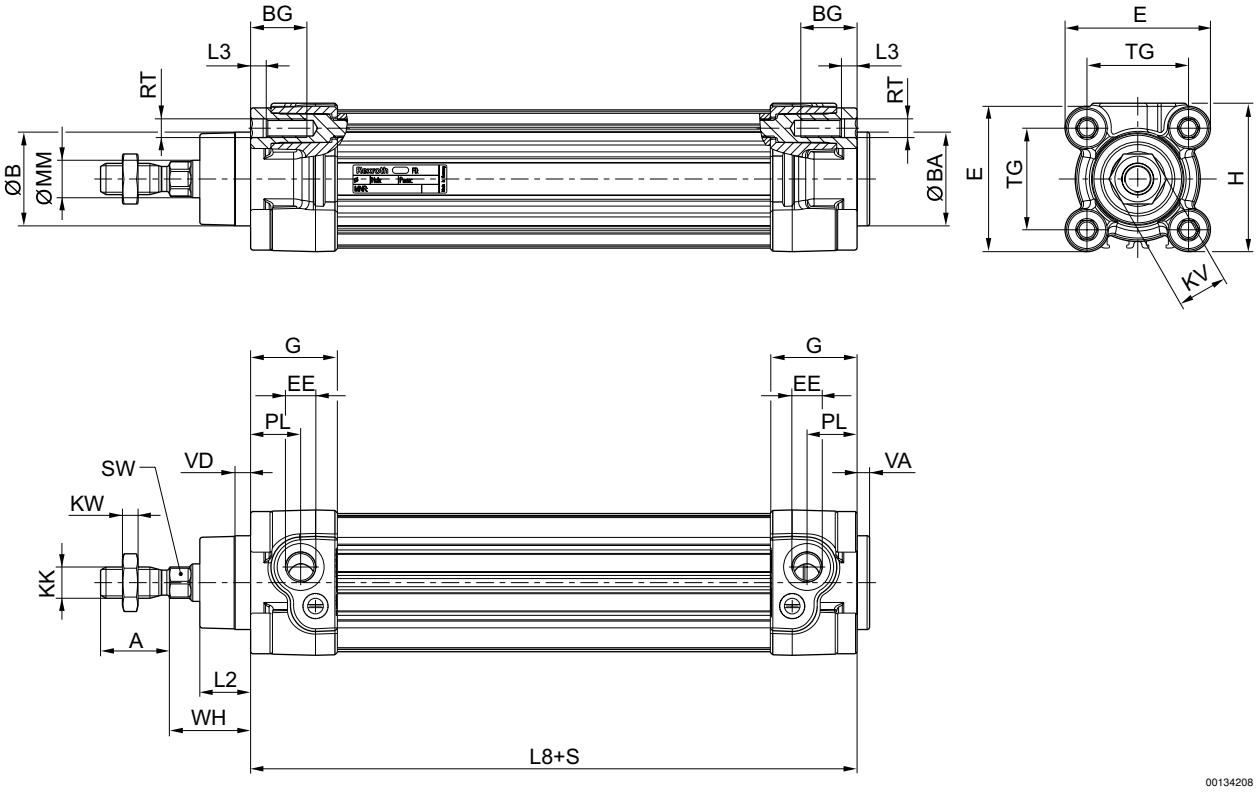

S = Hub

Abmessungen in inch

Ø [mm]	Ø [inch]	A -0,04	ØB d11	ØBA d11	BG min.	E	EE	KK	G	H	KV	KW
32	1 1/4	0,87	1,18	1,18	0,63	1,83	1/8 NPT	7/16 - 20 UNF	1,09	1,87	0,63	0,2
40	1 1/2	0,94	1,38	1,38	0,63	2,09	1/4 NPT	1/2 - 20 UNF	1,31	2,09	0,71	0,24
50	2	1,26	1,57	1,57	0,63	2,56	1/4 NPT	3/4 - 16 UNF	1,22	2,56	0,94	0,31
63	2 1/2	1,26	1,77	1,77	0,64	2,95	3/8 NPT	3/4 - 16 UNF	1,51	2,95	0,94	0,31
80	3	1,57	1,77	1,77	0,67	3,74	3/8 NPT	3/4 - 16 UNF	1,51	3,74	1,18	0,39
100	3 1/2	1,57	2,17	2,17	0,68	4,53	1/2 NPT	3/4 - 16 UNF	1,66	4,53	1,18	0,39
125	4 1/2	2,13	2,36	2,36	0,79	5,51	1/2 NPT	1 - 14 UNF	2,12	5,51	1,61	0,53

Ø [mm]	Ø [inch]	ØMM f8	PL	L2	L3 ±0,02	L8	RT	SW	TG	VA -0,04	VD
32	1 1/4	0,47	0,63	0,64	0,18	3.7±0.02	M6	0,39	1.28±0.02	0,16	0,2
40	1 1/2	0,63	0,79	0,72	0,18	4.13±0.03	M6	0,51	1.5±0.02	0,16	0,2
50	2	0,79	0,75	0,98	0,18	4.17±0.03	M8	0,67	1.83±0.02	0,16	0,2
63	2 1/2	0,79	0,94	0,98	0,18	4.76±0.03	M8	0,67	2.22±0.03	0,16	0,2
80	3	0,98	0,93	1,3	0	5.04±0.03	M10	0,87	2.83±0.03	0,16	0,2
100	3 1/2	0,98	0,98	1,42	0	5.43±0.04	M10	0,87	3.5±0.03	0,16	0,2
125	4 1/2	1,26	1,3	1,77	0	6.3±0.04	M12	1,06	4.33±0.04	0,24	0,28

Ø [mm]	Ø [inch]	WH										
32	1 1/4	1.02±0.06										
40	1 1/2	1.18±0.06										

Ergänzungsprodukte
Fett markierte Materialnummern sind ab Zentrallager Deutschland verfügbar, Detailinformationen siehe Warenkorb

Profilzylinder, Serie PRA - inch

► Ø 32 - 125 mm ► Anschlüsse: 1/8 NPTF - 1/2 NPTF ► doppeltwirkend ► mit Magnetkolben ► Dämpfung: elastisch, einstellbar, pneumatisch ► Kolbenstange: Außengewinde

Ø [mm]	Ø [inch]	WH											
50	2	1.46±0.06											
63	2 1/2	1.46±0.07											
80	3	1.81±0.07											
100	3 1/2	2.01±0.07											
125	4 1/2	2.56±0.09											