Aufbereitung von Druckluft → Wartungseinheiten und Komponenten

Feinstfilter, Serie AS3-FLC

► G 3/8 - G 1/2 ► Filterporenweite: 0,01 µm ► ATEX geeignet

00127784

ATEX	II 2G2D T4 X
Bauart	Feinstfilter, verblockbar
Einbaulage	senkrecht
Betriebsdruck min./max.	Siehe Tabelle unten
Medium	Druckluft
Mediumstemperatur min./max.	-10 °C / +50 °C
Umgebungstemperatur min./max.	-10 °C / +50 °C
Behältervolumen Filter	49 cm³
Filterelement	wechselbar
Filterporenweite	0,01 µm
Kondensatablass	Siehe Tabelle unten
Werkstoffe:	
Gehäuse	Polyamid
Frontplatte	Acrylnitril-Butadien-Styrol
Dichtungen	Acrylnitril-Butadien-Kautschuk
Gewindebuchse	Zink-Druckguss
Behälter	Polycarbonat
Filtereinsatz	Borsilikat-Glasfaser

Technische Bemerkungen
■ Der Drucktaupunkt muss mindestens 15 °C unter der Umgebungs- und Mediumstemperatur liegen und darf max. 3 °C betragen.
■ Empfohlene Vorfilterung: 0,3 µm
■ max. Restölgehalt am Ausgang: 0,01 mg/m³
■ Feste Verunreinigung der Druckluft am Ausgang nach ISO 8573-1: Klasse 1

Aufbereitung von Druckluft → Wartungseinheiten und Komponenten

Feinstfilter, Serie AS3-FLC

► G 3/8 - G 1/2 ► Filterporenweite: 0,01 µm ► ATEX geeignet

	An-schluss	Qn	Betriebs-druck min./ max.	Kondensatablass	Behälter	Schutzkorb	Ge-wicht	Material-nummer
		[l/min]					[kg]	
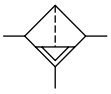	G 3/8	700	1,5 / 16	halbautomatisch, drucklos offen	Polycarbonat	Polyamid	0,361	**R412007036**
	G 3/8		1,5 / 16	vollautomatisch, drucklos offen	Polycarbonat	Polyamid	0,41	**R412007037**
	G 3/8		0 / 16	vollautomatisch, drucklos geschlossen	Polycarbonat	Polyamid	0,41	**R412007038**
	G 3/8		1,5 / 16	halbautomatisch, drucklos offen	Zink-Druckguss mit Schauglas	-	0,78	R412007042
	G 3/8		1,5 / 16	vollautomatisch, drucklos offen	Zink-Druckguss mit Schauglas	-	0,833	R412007043
	G 3/8		0 / 16	vollautomatisch, drucklos geschlossen	Zink-Druckguss mit Schauglas	-	0,833	R412007044
	G 1/2		1,5 / 16	halbautomatisch, drucklos offen	Polycarbonat	Polyamid	0,361	**R412007045**
	G 1/2		1,5 / 16	vollautomatisch, drucklos offen	Polycarbonat	Polyamid	0,41	**R412007046**
	G 1/2		0 / 16	vollautomatisch, drucklos geschlossen	Polycarbonat	Polyamid	0,41	**R412007047**
	G 1/2		1,5 / 16	halbautomatisch, drucklos offen	Zink-Druckguss mit Schauglas	-	0,759	**R412007051**
	G 1/2		1,5 / 16	vollautomatisch, drucklos offen	Zink-Druckguss mit Schauglas	-	0,812	**R412007052**
	G 1/2		0 / 16	vollautomatisch, drucklos geschlossen	Zink-Druckguss mit Schauglas	-	0,733	R412007053
Nenndurchfluss Qn bei p1=6,3 bar und Δp = 0,1 bar								

Durchflusscharakteristik

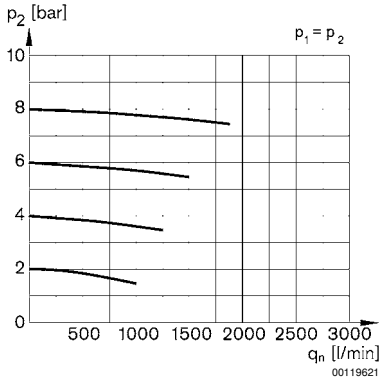

p1 = Betriebsdruck
p2 = Sekundärdruck
qn = Nenndurchfluss

Aufbereitung von Druckluft → Wartungseinheiten und Komponenten

Feinstfilter, Serie AS3-FLC

► G 3/8 - G 1/2 ► Filterporenweite: 0,01 µm ► ATEX geeignet

Abmessungen

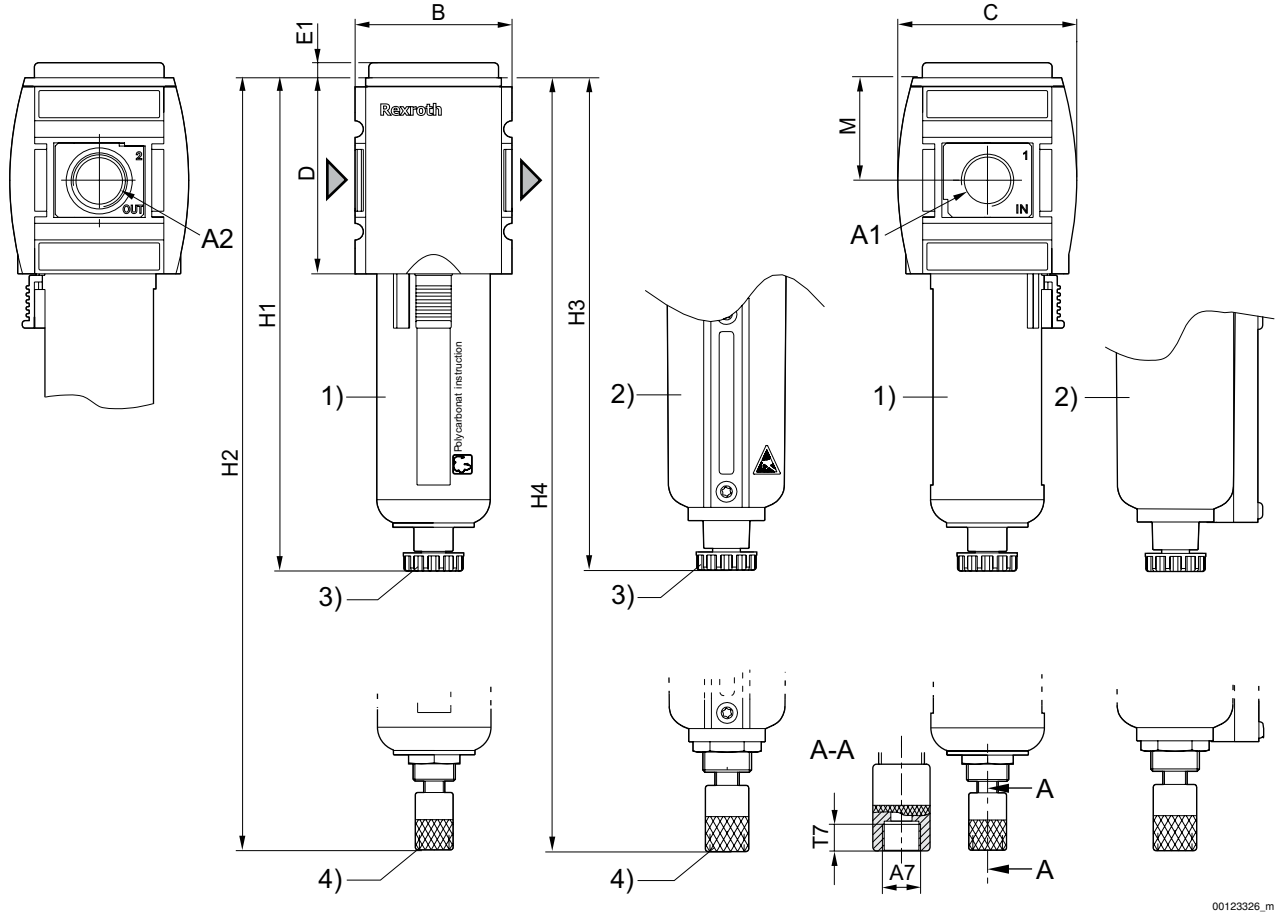

A1 = Eingang
A2 = Ausgang
1) Kunststoffbehälter und -schutzkorb mit Sichtfenster
2) Metallbehälter mit Schauglas
3) Halbautomatischer Kondensatablass
4) Vollautomatischer Kondensatablass

Materialnummer	A1	A2	A7	B	C	D	E1	H1	H2	H3	H4	M	T7		
R412007036	G 3/8	G 3/8	G 1/8	63	74	80	5	189,5	206	193,5	210,5	42,5	8,5		
R412007037	G 3/8	G 3/8	G 1/8	63	74	80	5	189,5	206	193,5	210,5	42,5	8,5		
R412007038	G 3/8	G 3/8	G 1/8	63	74	80	5	189,5	206	193,5	210,5	42,5	8,5		
R412007042	G 3/8	G 3/8	G 1/8	63	74	80	5	189,5	206	193,5	210,5	42,5	8,5		
R412007043	G 3/8	G 3/8	G 1/8	63	74	80	5	189,5	206	193,5	210,5	42,5	8,5		
R412007044	G 3/8	G 3/8	G 1/8	63	74	80	5	189,5	206	193,5	210,5	42,5	8,5		
R412007045	G 1/2	G 1/2	G 1/8	63	74	80	5	189,5	206	193,5	210,5	42,5	8,5		
R412007046	G 1/2	G 1/2	G 1/8	63	74	80	5	189,5	206	193,5	210,5	42,5	8,5		
R412007047	G 1/2	G 1/2	G 1/8	63	74	80	5	189,5	206	193,5	210,5	42,5	8,5		
R412007051	G 1/2	G 1/2	G 1/8	63	74	80	5	189,5	206	193,5	210,5	42,5	8,5		
R412007052	G 1/2	G 1/2	G 1/8	63	74	80	5	189,5	206	193,5	210,5	42,5	8,5		
R412007053	G 1/2	G 1/2	G 1/8	63	74	80	5	189,5	206	193,5	210,5	42,5	8,5		