Aufbereitung von Druckluft → Wartungseinheiten und Komponenten

Befülleinheit, elektrisch betätigt, Serie AS3-SSU

► G 3/8 - G 1/2 ► Rohranschluss ► ATEX optional

00119381

Bestandteile	3/2-Wegeventil, elektrisch betätigt, Befüllventil
Bauart	Sitzventil, verblockbar
Betriebsdruck min./max.	2,5 bar / 10 bar
Medium	Druckluft
Mediumstemperatur min./max.	-10°C / +50°C
Umgebungstemperatur min./max.	-10°C / +50°C
Vorsteuerung	intern
Dichtprinzip	weich dichtend
Max. Partikelgröße	25 µm
Schutzart,mit Stecker	IP 65
Einschaltdauer	100 %
Werkstoffe:	
Gehäuse	Polyamid
Frontplatte	Acrylnitril-Butadien-Styrol
Dichtungen	Acrylnitril-Butadien-Kautschuk
Gewindebuchse	Zink-Druckguss

Technische Bemerkungen

- Der Drucktaupunkt muss mindestens 15 °C unter der Umgebungs- und Mediumstemperatur liegen und darf max. 3 °C betragen.
- Baut den Druck in Pneumatikanlagen langsam auf, d.h. schlagartiger Druckaufbau bei Wiederinbetriebnahme nach Netzdruckausfall bzw. NOT-AUS Schaltung wird verhindert. Dadurch keine gefährlichen, ruckartigen Zylinderbewegungen.
- ATEX optional: Die ATEX Kennzeichnung hängt von dem gewähltem Vorsteuerventil ab.

Betriebsspannung			Leistungsaufnahme	Einschaltleistung		Halteleistung	
DC	AC 50 Hz	AC 60 Hz	DC	AC 50 Hz	AC 60 Hz	AC 50 Hz	AC 60 Hz
			W	VA	VA	VA	VA
24 V	-	-	2	-	-	-	-
-	110 V	110 V	-	2,2	1,6	1,6	1,4
-	220 V	230 V	-	2,2	1,6	1,6	1,4

		An-schluss	Entlüf-tung	Betriebsspannung			Qn			Ge-wicht	Abb.	Material-nummer
				DC	AC 50 Hz	AC 60 Hz		1►2	2►3			
									[l/min]	[kg]		
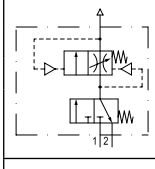	-	G 3/8	G 1/2	-	-	-	3500	3500	3200	0,889	Fig. 1	R412007277
		G 3/8								0,895	Fig. 2	R412007286
		G 1/2								0,889	Fig. 1	R412007282
		G 1/2								0,895	Fig. 2	R412007287
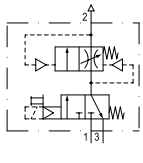		G 3/8	G 1/2	24 V	-	-	3500	3500	3200	0,924	Fig. 3	**R412007278**
		G 3/8		-	110 V	110 V				0,924	Fig. 3	R412007279
		G 3/8		-	220 V	230 V				0,924	Fig. 3	R412007280
		G 1/2		24 V	-	-				0,9	Fig. 4	**R412007394**
		G 1/2		24 V	-	-				0,924	Fig. 3	**R412007283**
		G 1/2		-	110 V	110 V				0,924	Fig. 3	R412007284
		G 1/2		-	220 V	230 V				0,924	Fig. 3	R412007285

Fett markierte Materialnummern sind ab Zentrallager Deutschland verfügbar, Detailinformationen siehe Warenkorb

Aufbereitung von Druckluft → Wartungseinheiten und Komponenten

Befülleinheit, elektrisch betätigt, Serie AS3-SSU

► G 3/8 - G 1/2 ► Rohranschluss ► ATEX optional

Material-nummer	Bem.
R412007277	2); 7)
R412007286	3); 7)
R412007282	2); 7)
R412007287	3); 7)
R412007278	4); 5)
R412007279	4); 6)
R412007280	4); 5)
R412007394	1); 4); 6)
R412007283	4); 5)
R412007284	4); 5)
R412007285	4); 5)

1) mit Verstellschutz für Stellschraube
2) Basisventil ohne Vorsteuerventil
3) Basisventil ohne Vorsteuerventil, mit CNOMO-Anschlussplatte
4) Basisventil mit Vorsteuerventil
5) Elektr. Anschluss: Stecker; ISO 15217, Form C
6) Elektr. Anschluss: Stecker; M12x1
7) ATEX optional
Nenndurchfluss Qn bei p1=6,3 bar und Δp = 0,1 bar

Sekundärdruckverlauf bei Befüllung

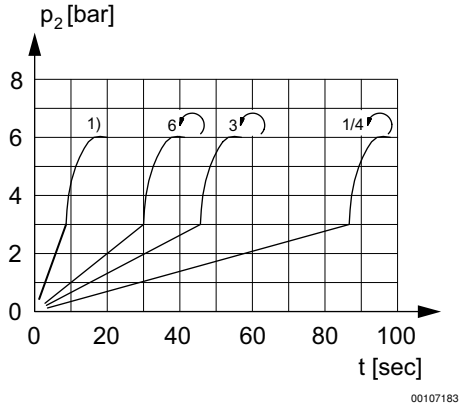

Befüllung einstellbar
1) Vollständig geöffnet
p2 = Sekundärdruck
t = Befüllzeit

Befülleinheit, elektrisch betätigt, Serie AS3-SSU

► G 3/8 - G 1/2 ► Rohranschluss ► ATEX optional

Durchflusscharakteristik

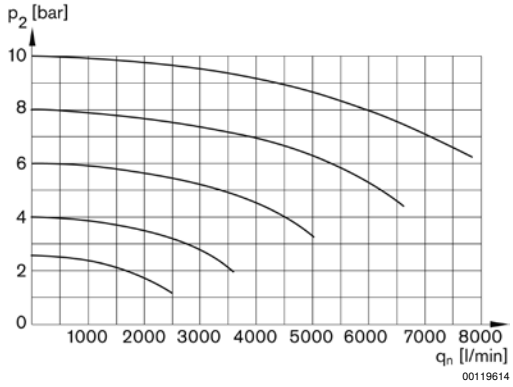

p2 = Sekundärdruck
qn = Nenndurchfluss

Fig. 1: Befülleinheit ohne Vorsteuerventil mit Anschlussbild für Serie DO16

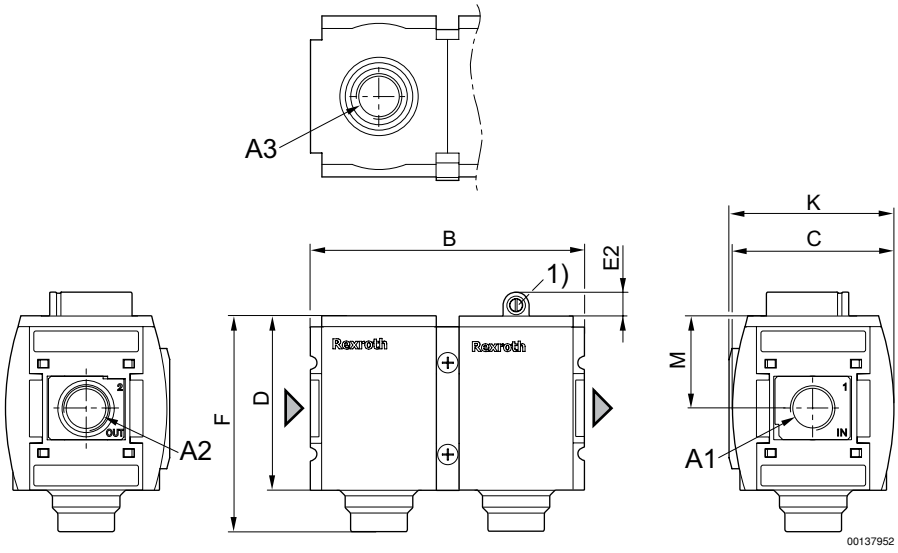

A1 = Eingang
A2 = Ausgang
1) Stellschraube für Befüllzeit

A1	A2	A3	B	C	D	E2	F	K	M				
G 3/8	G 3/8	G 1/2	125,75	74	80	11	99	75,5	42,5				
G 1/2	G 1/2	G 1/2	125,75	74	80	11	99	75,5	42,5				

Befülleinheit, elektrisch betätigt, Serie AS3-SSU

► G 3/8 - G 1/2 ► Rohranschluss ► ATEX optional

Fig. 2: Befülleinheit mit Adapterplatte für Vorsteuerventil Serie DO30

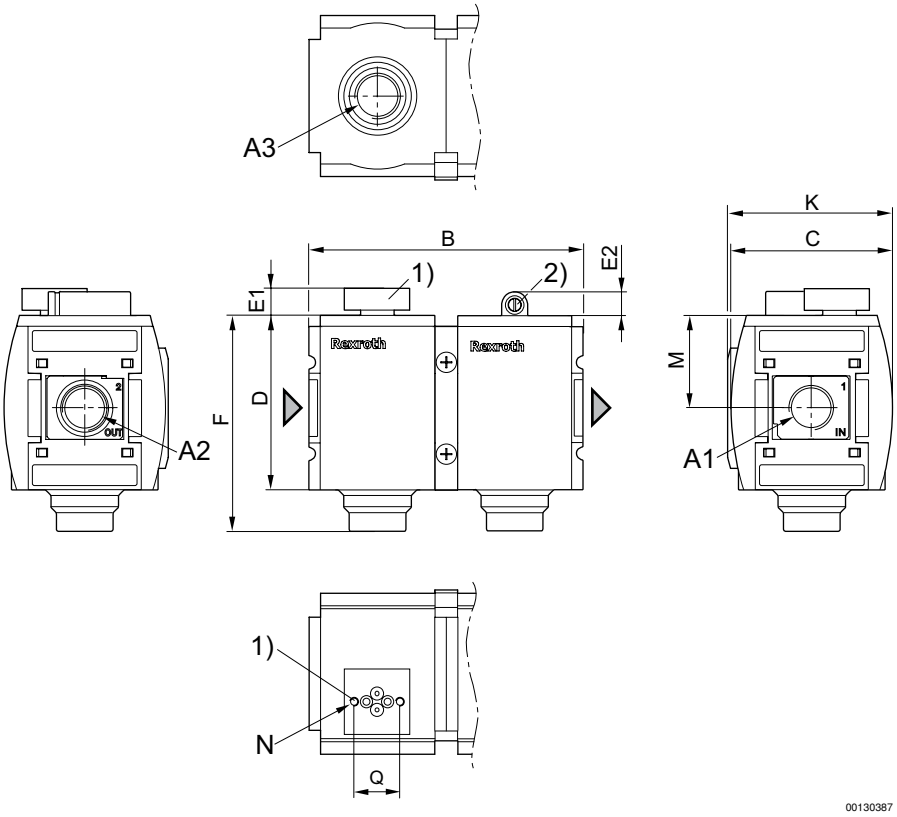

A1 = Eingang
A2 = Ausgang
A3 = Entlüftungsanschluss
1) Adapterplatte mit CNOMO-Anschlussbild für Vorsteuerventil DO30
2) Stellschraube für Befüllzeit

A1	A2	A3	B	C	D	E1	E2	F	K	M	N	Q	
G 3/8	G 3/8	G 1/2	125,75	74	80	12,3	11	99	75,5	42,5	M4	21	
G 1/2	G 1/2	G 1/2	125,75	74	80	12,3	11	99	75,5	42,5	M4	21	

Befülleinheit, elektrisch betätigt, Serie AS3-SSU

► G 3/8 - G 1/2 ► Rohranschluss ► ATEX optional

Fig. 3: Befülleinheit mit Vorsteuerventil und Anschluss für Leitungsdose

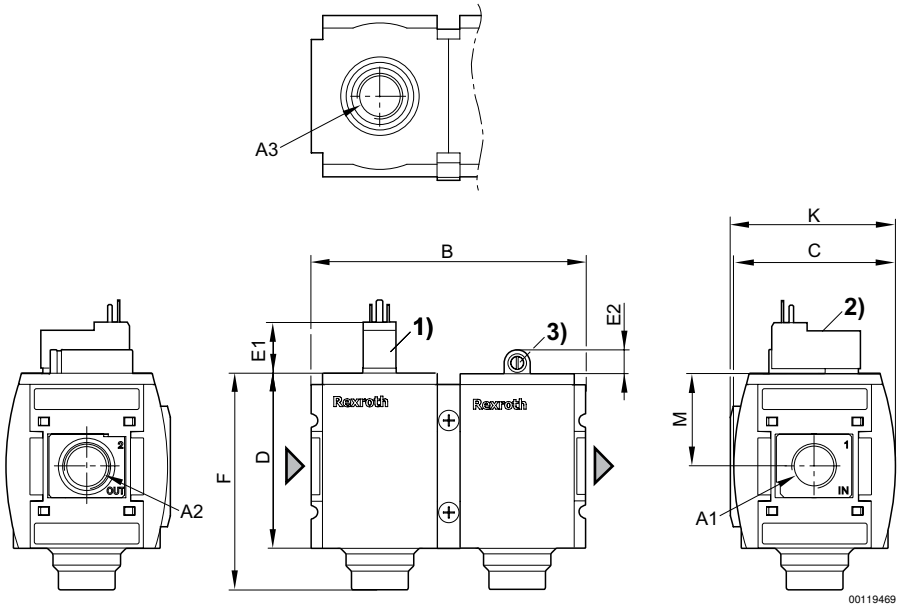

A1 = Eingang
A2 = Ausgang
A3 = Entlüftungsanschluss
1) Anschluss für Leitungsdose nach ISO 15217 (Form C)
2) Handhilfsbetätigung
3) Stellschraube für Befüllzeit

A1	A2	A3	B	C	D	E1	E2	F	K	M			
G 3/8	G 3/8	G 1/2	125,75	74	80	23,2	11	99	75,5	42,5			
G 1/2	G 1/2	G 1/2	125,75	74	80	23,2	11	99	75,5	42,5			

Aufbereitung von Druckluft → Wartungseinheiten und Komponenten

Befülleinheit, elektrisch betätigt, Serie AS3-SSU

► G 3/8 - G 1/2 ► Rohranschluss ► ATEX optional

Fig. 4: Befülleinheit mit Vorsteuerventil und Leitungsdose für Stecker

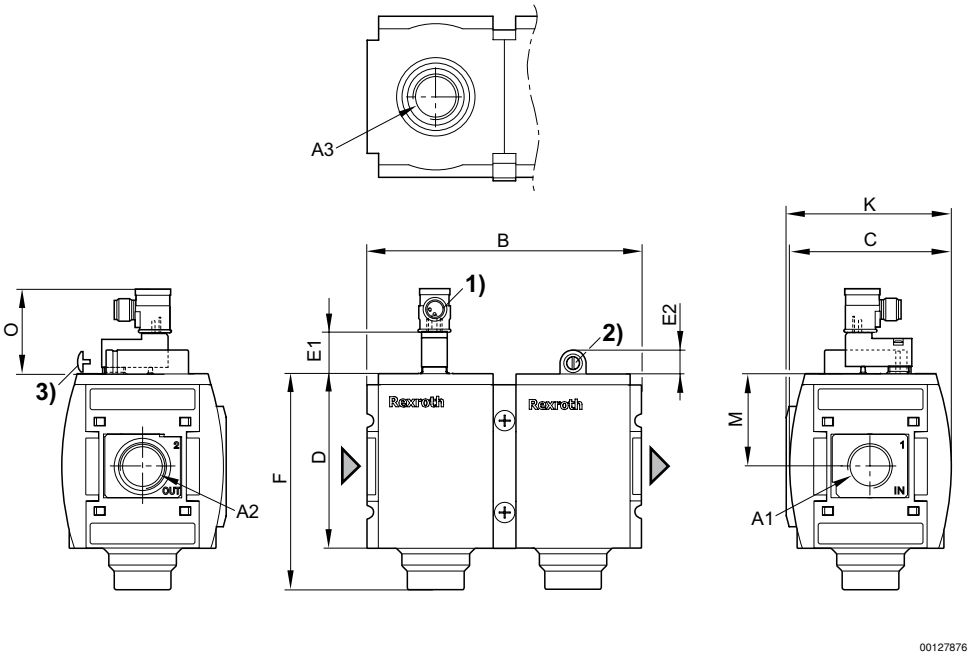

A1 = Eingang
A2 = Ausgang
A3 = Entlüftungsanschluss
1) Anschluss für Stecker M12x1
2) Stellschraube für Befüllzeit
3) Verstellschutz für Stellschraube

A1	A2	A3	B	C	D	E1	E2	F	K	M			
G 1/2	G 1/2	G 1/2	125,75	74	80	39	11	99	75,5	42,5			

Pin-Belegung M12x1

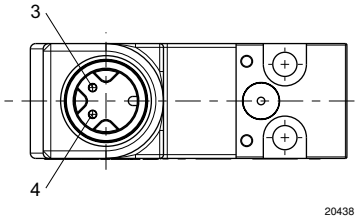

3: +/-
4: +/-