Zylinderzubehör → Kolbenstangenbefestigungen, Serie CM2

AP2, Gabelkopf Stahl, verzinkt

00105171

Fig.1

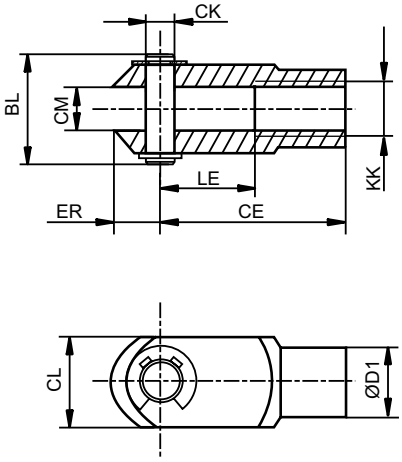

Fig. 2

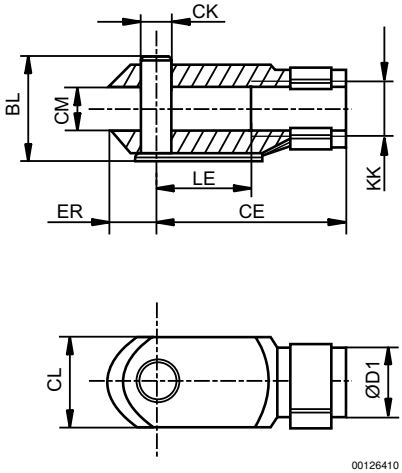

00126410

Materialnummer	KK	Fig.	BL	CE	ØCK e11	CL	CM	ØD1	ER	LE	Werkstoff
1822122028	M4	2	11	16	4	8	4	8	5	8	Stahl
1822122008	M5	2	13,5	20	5	10	5	9	6	10	Stahl
1822122009	M6	2	16	24	6	12	6	10	7	12	Stahl
1822122010	M8	2	21,5	32	8	16	8	14	10	16	Stahl
1822122024	M10x1,25	2	26	40	10	20	10	18	12	20	Stahl
1822122025	M12x1,25	2	31	48	12	24	12	20	14	24	Stahl
1822122005	M16x1,5	2	39	64	16	32	16	26	19	32	Stahl
1822122004	M20x1,5	2	50	80	20	40	20	34	20	40	Stahl
1827001493	M27x2	1	68	110	30	55	30	48	38	54	Stahl
1827001471	M36x2	1	80	144	35	70	35	60	57	72	Stahl
1827001472	M42x2	1	98	168	40	85	40	70	64	84	Stahl
8958000122	M10	2	26	40	10	20	10	18	12	20	Stahl
8958000132	M12	2	31	48	12	24	12	20	14	24	Stahl

Materialnummer	Oberfläche	Gewicht
		[kg]
1822122028	verzinkt	0,01
1822122008	verzinkt	0,01
1822122009	verzinkt	0,02
1822122010	verzinkt	0,05
1822122024	verzinkt	0,1
1822122025	verzinkt	0,16
1822122005	verzinkt	0,4
1822122004	verzinkt	0,7
1827001493	verzinkt	2
1827001471	verzinkt	4,35
1827001472	verzinkt	6,6
8958000122	verzinkt	0,1
8958000132	verzinkt	0,16