Greif- und Vakuumtechnik → Vakuumerzeuger

Ejektor, Serie EBS

► Steckanschluss ► Elektrische Ansteuerung, T-Bauform ► mit Abstoßimpuls ► mit Schalldämpfer

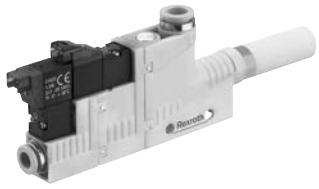

00125705

Typ	Ejektor
Umgebungstemperatur min./max.	+0°C / +50°C
Mediumstemperatur min./max.	+0°C / +50°C
Betriebsdruck min./max.	3 bar / 6 bar
Medium	Druckluft
Max. Partikelgröße	5 µm
Ölgehalt der Druckluft	0 mg/m³ - 1 mg/m³
Schutzart:2001, mit Leitungsdose	IP 40
Anzeige	LED
Betriebsspannung DC	24 V
Statusanzeige	LED
Leistungsaufnahme Magnetventil	1,3 W
Werkstoffe:	
Gehäuse	Polyamid, glasfaserverstärkt
Dichtung	Acrylnitril-Butadien-Kautschuk
Düse	Aluminium
Lösering	Polyamid
Schalldämpfer	Polyethylen

Technische Bemerkungen
■ Hinweis: Alle Angaben beziehen sich auf einen Umgebungsdruck von 1013 mbar und eine Umgebungstemperatur von 20°C.
■ Der Drucktaupunkt muss mindestens 15 °C unter der Umgebungs- und Mediumstemperatur liegen und darf max. 3 °C betragen.

	Typ	Düsen-Ø	Druck-luftan-schluss	Vaku-uman-schluss	Span-nungs toleranz	Max. Vakuum bei p.opt	max. Saug-vermögen	Materialnummer
					DC			
						[%]	[l/min]	
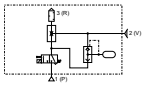	EBS-ET-05-NC	0,5	Ø 4	Ø 4	- 5% / +10%	84	7,5	R412007461
	EBS-ET-07-NC	0,7				85	16,8	**R412007462**
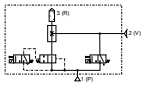	EBS-ET-10-NO	1	Ø 6	Ø 8	- 5% / +10%	86	35	**R412007463**
	EBS-ET-15-NO	1,5				84	71	**R412007464**
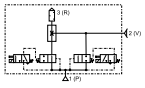	EBS-ET-20-NO	2	Ø 8	Ø 10	- 5% / +10%	86	123	R412007465
	EBS-ET-25-NO	2,5				84	223	R412007466

Materialnummer	Luftverbrauch bei p.opt.	Schalldruckpegel angesaugt	Schalldruckpegel ansaugend	Gewicht	Abb.
	[l/min]	[dBA]	[dBA]	[kg]	
R412007461	14	53	58	0,035	Fig. 1
R412007462	24	59	65		
R412007463	48	59	65	0,065	Fig. 2
R412007464	118	71	71		
R412007465	208	68	77	0,146	Fig. 3
R412007466	320	70	78		

NC = Ejektor-Saugleitung stromlos geschlossen
NO = Ejektor-Saugleitung stromlos geöffnet

Fett markierte Materialnummern sind ab Zentrallager Deutschland verfügbar, Detailinformationen siehe Warenkorb

Ejektor, Serie EBS

► Steckanschluss ► Elektrische Ansteuerung, T-Bauform ► mit Abstoßimpuls ► mit Schalldämpfer

Vakuum p2 in Abhängigkeit vom Betriebsdruck p1

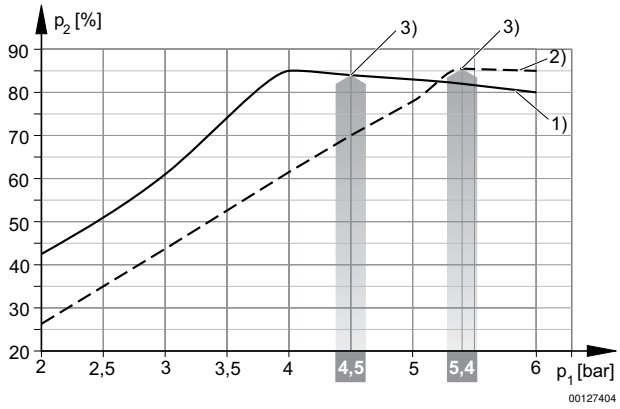

1) = Ø Düse 0,5 mm 2) = Ø Düse 0,7 mm
3) Betriebsdruck p.opt.

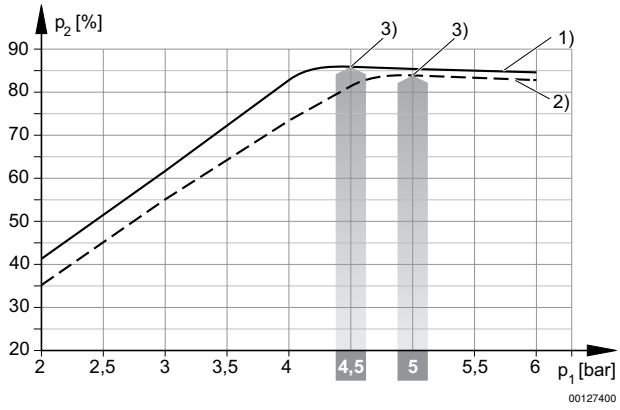

1) = Ø Düse 1,0 mm 2) = Ø Düse 1,5 mm
3) Betriebsdruck p.opt.

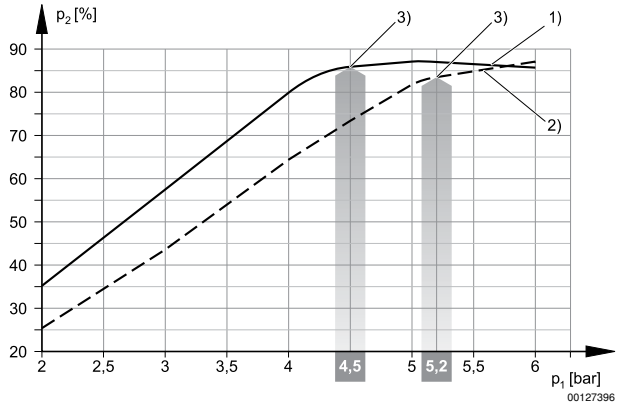

1) = Ø Düse 2,0 mm 2) = Ø Düse 2,5 mm
3) Betriebsdruck p.opt.

Ejektor, Serie EBS

► Steckanschluss ► Elektrische Ansteuerung, T-Bauform ► mit Abstoßimpuls ► mit Schalldämpfer

Saugvermögen qs in Abhängigkeit vom Betriebsdruck p1

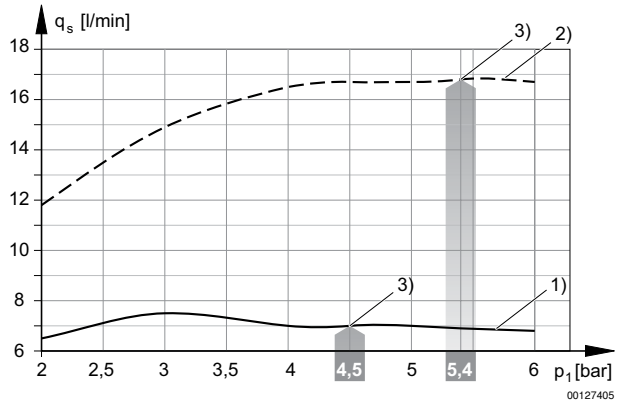

1) = Ø Düse 0,5 mm 2) = Ø Düse 0,7 mm
3) Betriebsdruck p.opt.

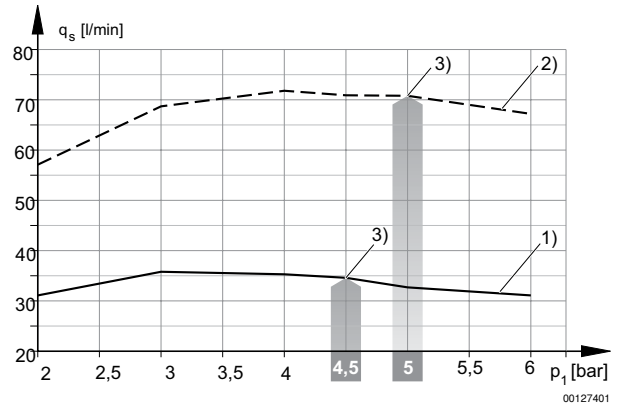

1) = Ø Düse 1,0 mm 2) = Ø Düse 1,5 mm
3) Betriebsdruck p.opt.

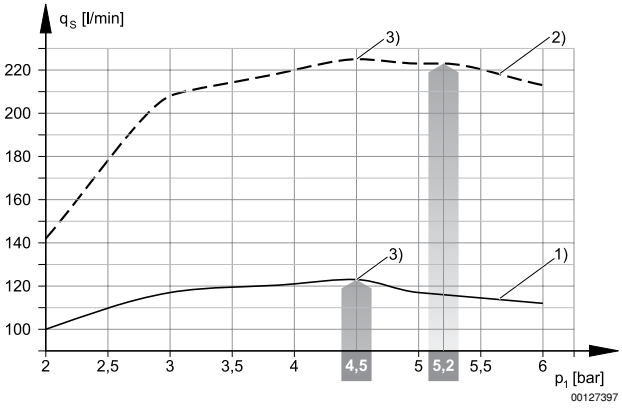

1) = Ø Düse 2,0 mm 2) = Ø Düse 2,5 mm
3) Betriebsdruck p.opt.

Ejektor, Serie EBS

► Steckanschluss ► Elektrische Ansteuerung, T-Bauform ► mit Abstoßimpuls ► mit Schalldämpfer

Evakuierungszeit tE in Abhängigkeit vom Vakuum p2 für 1 l Volumen (bei optimalem Betriebsdruck p1opt)

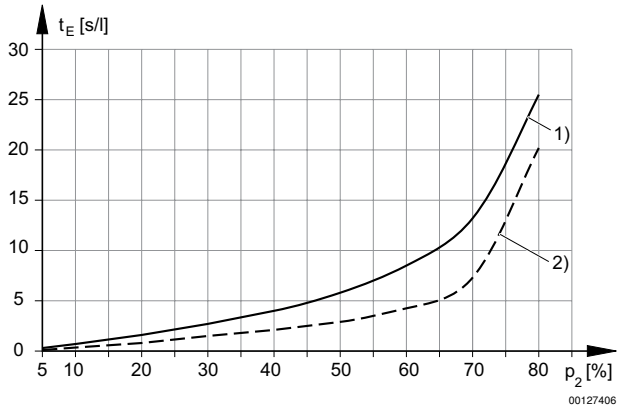

1) = Ø Düse 0,5 mm 2) = Ø Düse 0,7 mm

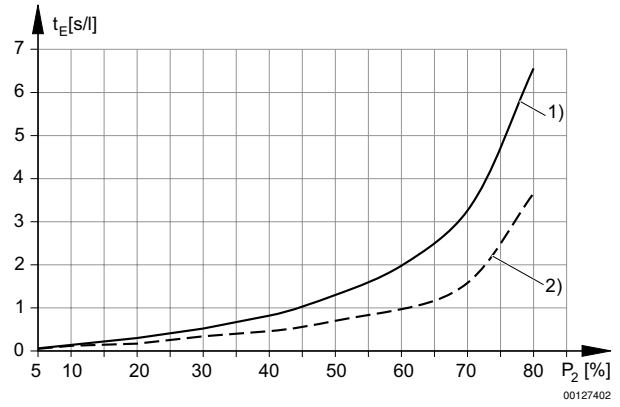

1) = Ø Düse 1,0 mm 2) = Ø Düse 1,5 mm

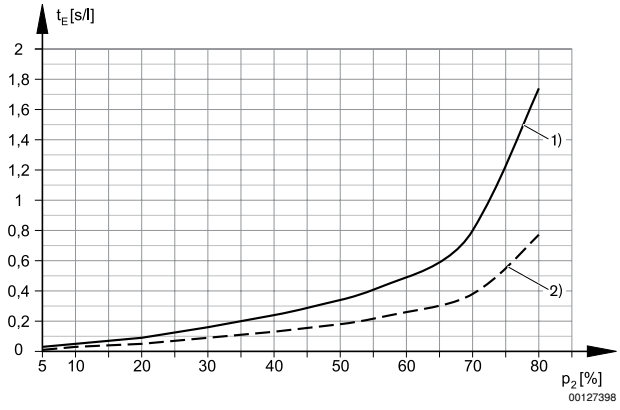

1) = Ø Düse 2,0 mm 2) = Ø Düse 2,5 mm

Ejektor, Serie EBS

► Steckanschluss ► Elektrische Ansteuerung, T-Bauform ► mit Abstoßimpuls ► mit Schalldämpfer

Luftverbrauch qv in Abhängigkeit vom Betriebsdruck p1

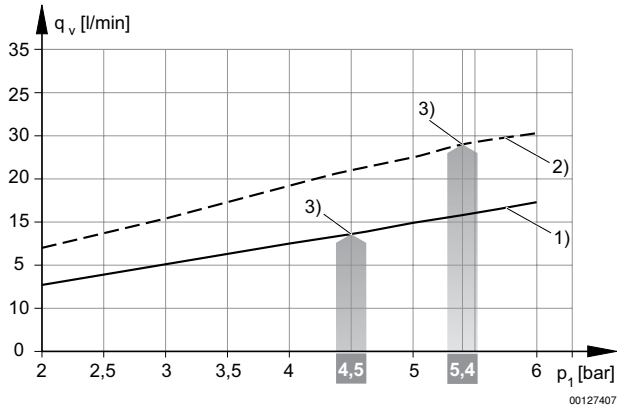

1) = Ø Düse 0,5 mm 2) = Ø Düse 0,7 mm
3) Betriebsdruck p.opt.

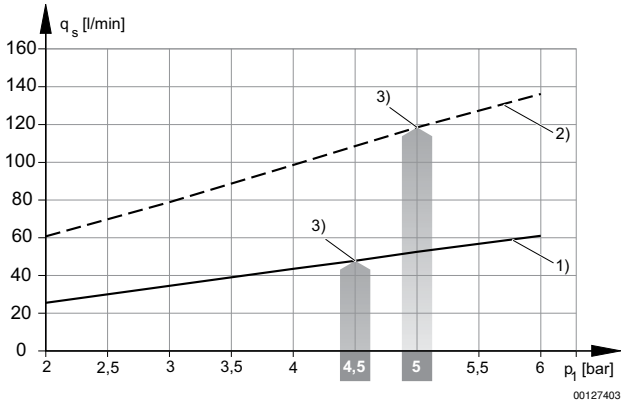

1) = Ø Düse 1,0 mm 2) = Ø Düse 1,5 mm
3) Betriebsdruck p.opt.

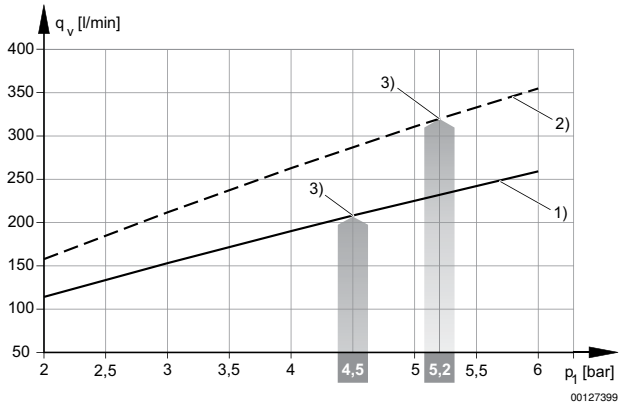

1) = Ø Düse 2,0 mm 2) = Ø Düse 2,5 mm
3) Betriebsdruck p.opt.

Greif- und Vakuumtechnik → Vakuumerzeuger

Ejektor, Serie EBS

► Steckanschluss ► Elektrische Ansteuerung, T-Bauform ► mit Abstoßimpuls ► mit Schalldämpfer

Fig. 1

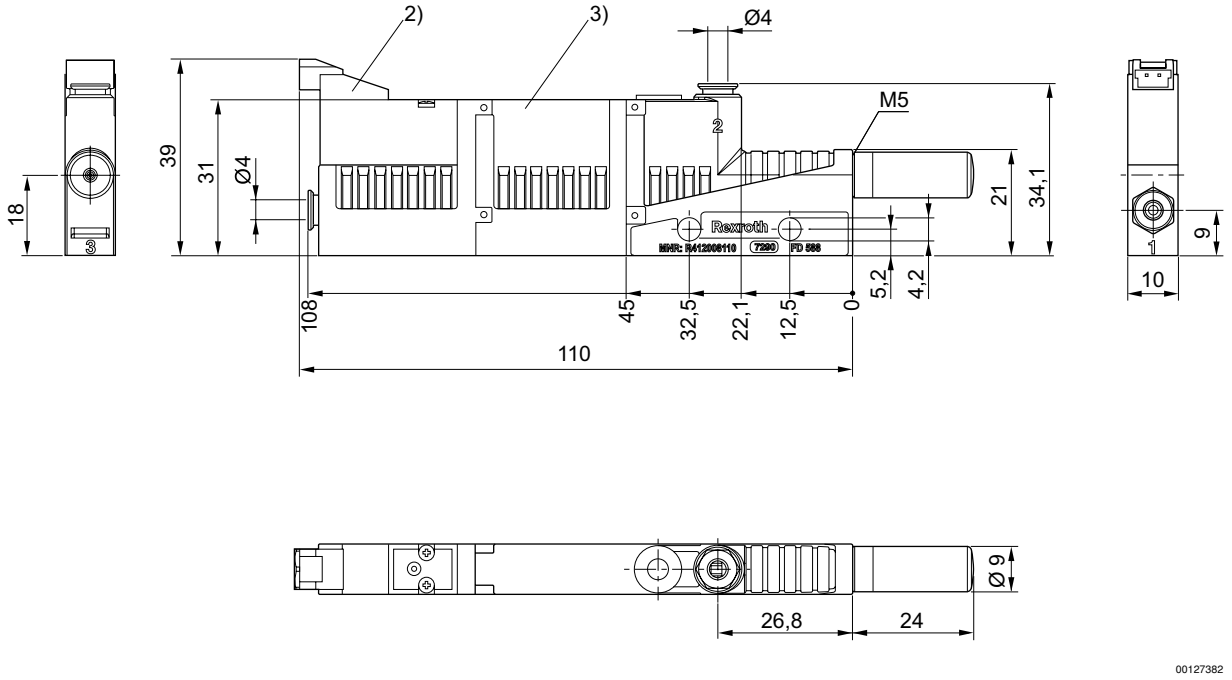

2) Magnetventil Vakuum EIN/AUS
3) Abstoßimpuls aus Speicher

Fig. 2

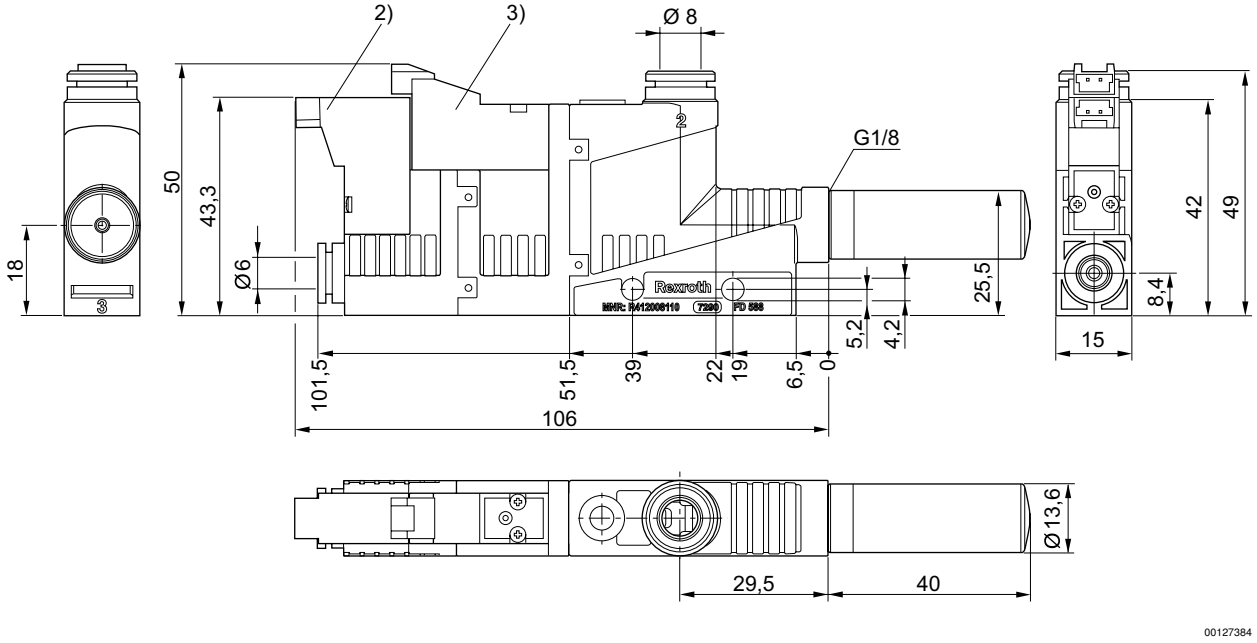

2) Magnetventil Vakuum EIN/AUS
3) Magnetventil Abstoßimpuls

Ejektor, Serie EBS

► Steckanschluss ► Elektrische Ansteuerung, T-Bauform ► mit Abstoßimpuls ► mit Schalldämpfer

Fig. 3

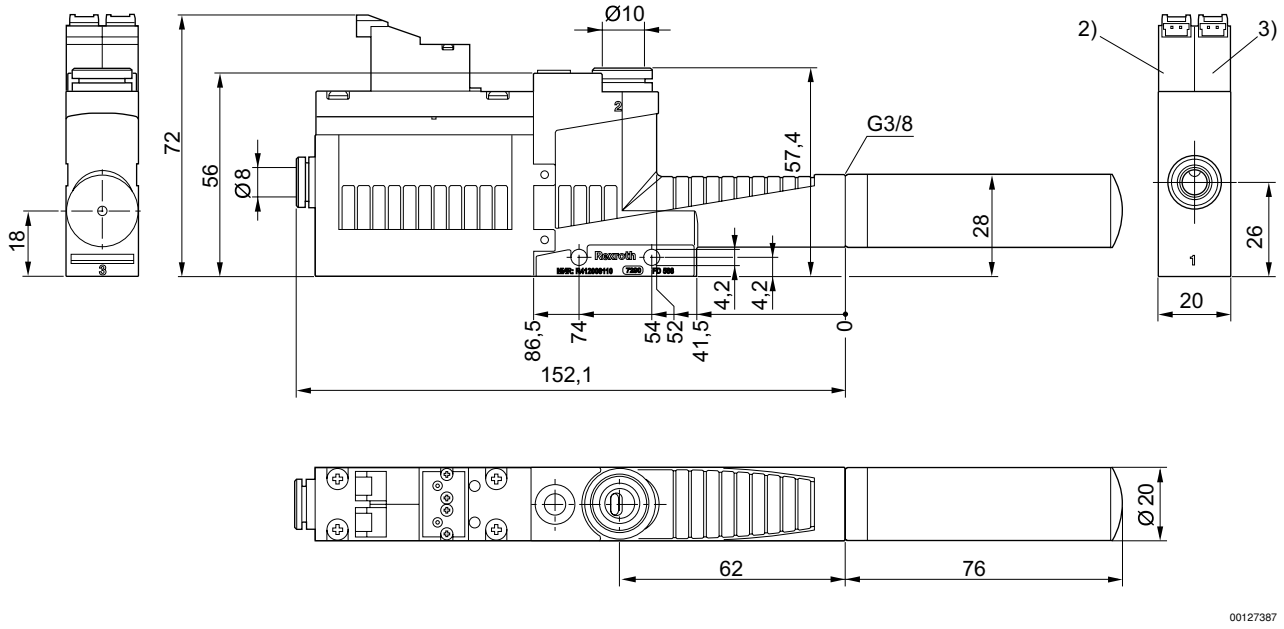

2) Magnetventil Vakuum EIN/AUS
3) Magnetventil Abstoßimpuls