Préparation de l'air comprimé → Unités de traitement de l'air et composants

Unité de mise en pression, commande électrique, avec circuit prioritaire électrique, Série AS2-SSU

► G 1/4 ► Raccordement électr.: Connecteur, M12x1

00134295_a

Composants	Distributeur 3/2, commande électrique, Vanne de mise en pression avec commutation élec. prioritaire
Type de construction	Distributeur à clapet, montage en batterie possible
Pression de service mini/maxi	2,5 bar / 10 bar
Fluide	Air comprimé
Température min./max. du fluide	-10°C / +50°C
Températures ambiantes min. / max.	-10°C / +50°C
Pilote	Interne
Principe d'étanchéité	à étanchéification souple
Taille de particule max.	25 µm
Indice de protection,Avec Connecteur	IP 65
Durée de mise en circuit	100 %
Matériaux :	
Boîtier	Polyamide
Plaque frontale	Plastique acrylonitrile-styrène-butadiène
Joints	Caoutchouc nitrile (NBR)
Douille filetée	Zinc coulé sous pression

Remarques techniques
■ Le point de rosée doit se situer à au moins 15 °C sous la température ambiante et la température du fluide et peut atteindre max. 3 °C.
■ Etablit lentement la pression dans l'installation pneumatique, c.-à-d. que tout établissement brusque de la pression est empêché en cas de remise en service après la chute de pression du réseau ou l'arrêt d'urgence. Ainsi, pas de mouvements de vérins brusques et dangereux.
■ L'activation du circuit électrique de priorité interrompt la montée en pression lente et enclenche immédiatement la pression p1.

Tension de service	Puissance absorbée
CC	CC
	W
24 V	2

		Orifice	Échappement	Tension de service	Qn			Poids	Rem.	Référence
				CC		1►2	2►3			
							[l/min]	[kg]		
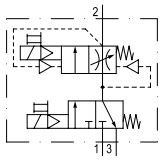		G 1/4	G 1/4	24 V	2000	2000	380	0,424	1)	R412006384

1) Avec protection ajustable pour vis de réglage
Débit nominal Qn pour p1 = 6,3 bar et Δp = 1 bar
Distributeur de base avec distributeur pilote

Préparation de l'air comprimé → Unités de traitement de l'air et composants

Unité de mise en pression, commande électrique, avec circuit prioritaire électrique, Série AS2-SSU

► G 1/4 ► Raccordement électr.: Connecteur, M12x1

Schéma de la pression secondaire pendant le remplissage

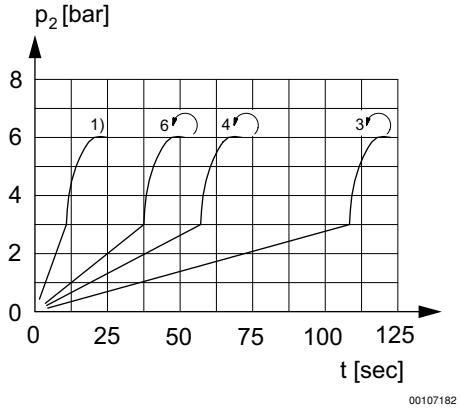

Mise en pression réglable
1) Entièrement ouvert
p2 = pression secondaire
t = temps de remplissage

Caractéristiques de débit

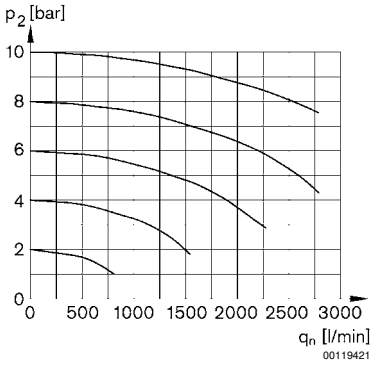

p2 = pression secondaire
qn = débit nominal

Fonction d'approche

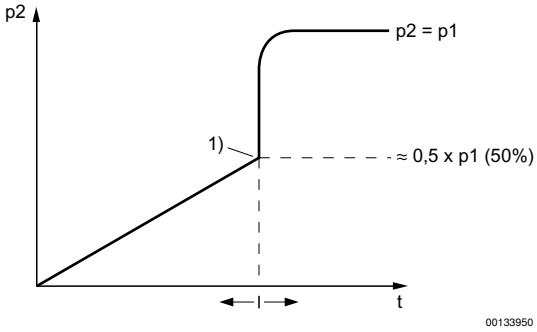

p1 = pression de service
p2 = pression de sortie
t = temps de remplissage réglable
1) Point de commutation

Préparation de l'air comprimé → Unités de traitement de l'air et composants

Unité de mise en pression, commande électrique, avec circuit prioritaire électrique, Série AS2-SSU

► G 1/4 ► Raccordement électr.: Connecteur, M12x1

Dimensions

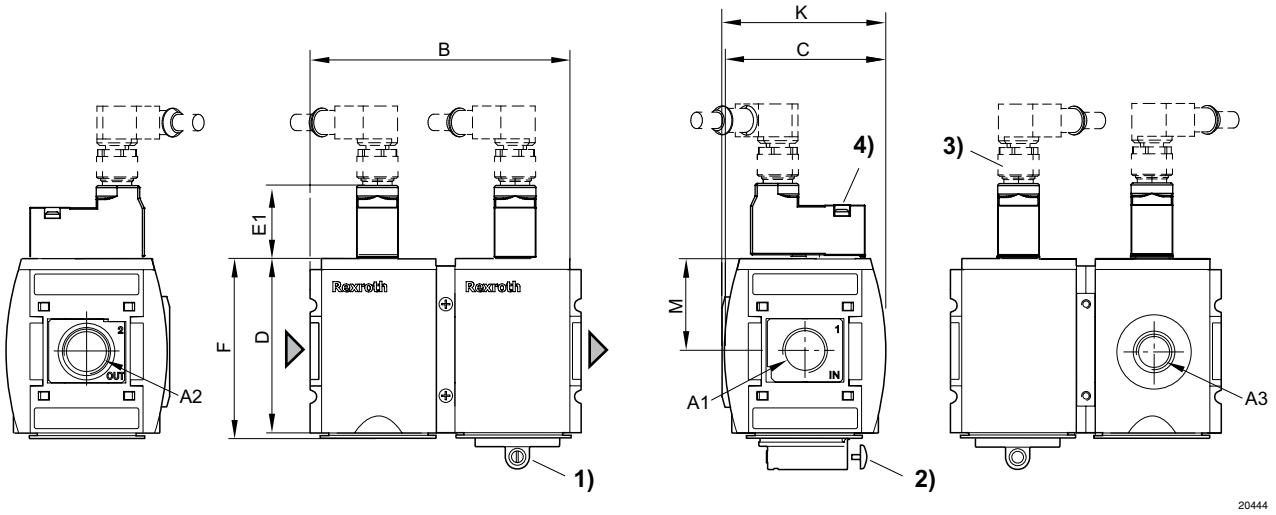

A1 = entrée
A2 = sortie
A3 = raccordement d'échappement
1) Vis de réglage pour temps de remplissage
2) Protection ajustable pour vis de réglage
3) Connecteur M12
4) Commande manuelle

A1	A2	A3	B	C	D	E1	F	K	M				
G 1/4	G 1/4	G 1/4	104	59	65	39	67	60,9	34				

Affectation des broches M12x1

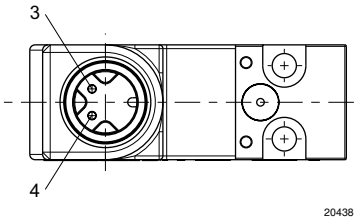

3: +/-
4: +/-