Systèmes de distributeurs → Produits complémentaires

Distributeur 5/3, Série CD01-PI

► Qn = 1000 l/min ► Raccordement sur embase ► Sortie raccord d'air comprimé: Embase selon ISO 15407-2 ► Raccordement électr.: Connecteur, ISO 15407-2 ► montage en batterie possible ► Commande manuelle: sans crantage, à crantage ► Bistable

00134501

Normes	ISO 15407-2, 26 mm
Type de construction	Distributeur à tiroir
Principe d'étanchéité	à étanchéité métallique
Principe de montage en batterie	Principe de plaque de base simple, Principe de plaque de base double
Pression de service mini/maxi	-0,9 bar / 16 bar
Températures ambiantes min. / max.	-15°C / +50°C
Température min./max. du fluide	-5°C / +50°C
Fluide	Air comprimé
Taille de particule max.	40 µm
Teneur en huile de l'air comprimé	0 mg/m³ - 5 mg/m³
Raccords d'air comprimé	Plaque de base ISO 15407
Indice de protectionAvec connecteur électrique / connecteur	IP 65
Indice de protection selon NEMA	NEMA 4
D'affichage du statut LED	Vert
Temps de déconnexion	52 ms
Vis de fixation	M4
''Couple de serrage de la vis de fixation ''	1,6 Nm
Matériaux :	
Boîtier	Aluminium

Remarques techniques

- Le point de rosée doit se situer à au moins 15 °C sous la température ambiante et la température du fluide et peut atteindre max. 3 °C.
- La teneur en huile de l'air comprimé doit rester constante tout au long de la durée de vie.
- Utilisez exclusivement les huiles autorisées par Bosch Rexroth, voir chapitre ''Informations techniques''.

Tension de service			Tolérance de tension			Puissance absorbée
CC	CA 50 Hz	CA 60 Hz	CC	CA 50 Hz	CA 60 Hz	CC
						W
24 V	-	-	-10% / +10%	-	-	1,2
-	110 V	110 V	-10% / +10%	-10% / +15%	-10% / +15%	1,2

Systèmes de distributeurs → Produits complémentaires

Distributeur 5/3, Série CD01-PI

► Qn = 1000 l/min ► Raccordement sur embase ► Sortie raccord d'air comprimé: Embase selon ISO 15407-2 ► Raccordement électr.: Connecteur, ISO 15407-2 ► montage en batterie possible ► Commande manuelle: sans crantage, à crantage ► Bistable

	CMA	Tension de service			Conductance de débit		Qn		Pression depilotage mini/maxi	Temps de remplissage	Poids	Rem.	Référence
		CC	CA 50 Hz	CA 60 Hz	b	C	1►2	2►3					
						[l/(s*bar)]	[l/min]		[bar]	[ms]	[kg]		
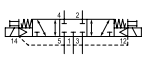		24 V -	- 110 V	- 110 V	0,16	4,27	1000	1000	2 / 10	26	0,261	1) -	R412011013 R412011014
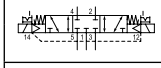		24 V -	- 110 V	- 110 V	0,16	4,27	1000	1000	2 / 10	26	0,261	1) -	R412011015 R412011016
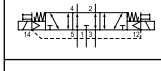		24 V -	- 110 V	- 110 V	0,16	4,27	1000	1000	2 / 10	28	0,261	1) -	R412011017 R412011018
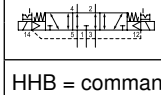		24 V -	- 110 V	- 110 V	0,16	4,27	1000	1000	2 / 10	28	0,261	1) -	R412011019 R412011020

HHB = commande manuelle
1) UR (Underwriters Laboratories)
Débit nominal Qn pour 6 bar et Δp = 1 bar.
Veuillez noter que les débits varient selon l'embase utilisée.
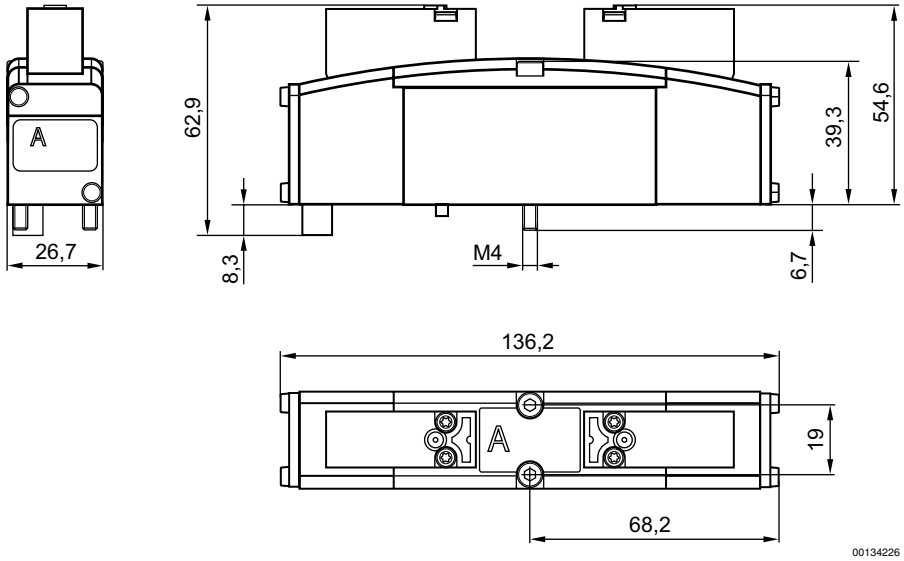
Dimensions