Systèmes de distributeurs → Produits complémentaires

Distributeur 5/2, Série CD02-PI

► Qn = 650 l/min ► Raccordement sur embase ► Sortie raccord d'air comprimé: Embase selon ISO 15407-2 ► Raccordement électr.: Connecteur, ISO 15407-2 ► montage en batterie possible ► Commande manuelle: sans crantage, à crantage ► Monostable, Bistable

00134498

Normes	ISO 15407-2, 18 mm
Type de construction	Distributeur à tiroir
Principe d'étanchéité	à étanchéification souple
Principe de montage en batterie	Principe de plaque de base double, montage en batterie possible
Pression de service mini/maxi	-0,9 bar / 10 bar
Températures ambiantes min. / max.	-15°C / +50°C
Température min./max. du fluide	-5°C / +50°C
Fluide	Air comprimé
Taille de particule max.	40 µm
Teneur en huile de l'air comprimé	0 mg/m³ - 5 mg/m³
Raccords d'air comprimé	Plaque de base ISO 15407
Indice de protectionAvec connecteur électrique / connecteur	IP 65
Indice de protection selon NEMA	NEMA 4
D'affichage du statut LED	Vert
Vis de fixation	M3
''Couple de serrage de la vis de fixation ''	1,5 Nm
Matériaux :	
Boîtier	Aluminium
Joints	Caoutchouc nitrile hydraugéné (HNBR)

Remarques techniques

- Le point de rosée doit se situer à au moins 15 °C sous la température ambiante et la température du fluide et peut atteindre max. 3 °C.
- La teneur en huile de l'air comprimé doit rester constante tout au long de la durée de vie.
- Utilisez exclusivement les huiles autorisées par Bosch Rexroth, voir chapitre ''Informations techniques''.

Tension de service			Tolérance de tension			Puissance absorbée
CC	CA 50 Hz	CA 60 Hz	CC	CA 50 Hz	CA 60 Hz	CC
						W
24 V	-	-	-10% / +10%	-	-	1,2
-	110 V	110 V	-10% / +10%	-10% / +15%	-10% / +15%	1,2

	CMA	Tension de service			Conductance de débit		Qn		Pression depilotage mini/maxi	Temps de remplissage	Temps de déconnexion		Fig.	Référence
		CC	CA 50 Hz	CA 60 Hz	b	C	1►2	2►3						
						[l/(s*bar)]	[l/min]		[bar]	[ms]	[ms]	[kg]		
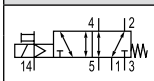		24 V -	- 110 V	- 110 V		2,58	650	650	2 / 10	16	42	0,147	Fig. 1	R412011039 R412011040

Systèmes de distributeurs → Produits complémentaires

Distributeur 5/2, Série CD02-PI

► Qn = 650 l/min ► Raccordement sur embase ► Sortie raccord d'air comprimé: Embase selon ISO 15407-2 ► Raccordement électr.: Connecteur, ISO 15407-2 ► montage en batterie possible ► Commande manuelle: sans crantage, à crantage ► Monostable, Bistable

	CMA	Tension de service			Conductance de débit		Qn		Pression depilotage mini/maxi	Temps de remplissage	Temps de déconnexion		Fig.	Référence
		CC	CA 50 Hz	CA 60 Hz	b	C	1►2	2►3						
						[l/(s*bar)]	[l/min]		[bar]	[ms]	[ms]	[kg]		
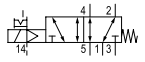		24 V -	- 110 V	- 110 V		2,58	650	650	2 / 10	16	42	0,147	Fig. 1	**R412011041** R412011042
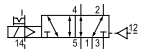		24 V	-	-		2,58	650	650	2 / 10	16	42	0,147	Fig. 2	R412011043
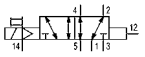		-	110 V	110 V		2,58	650	650	2 / 10	16	42	0,147	Fig. 2	R412011044
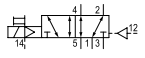		24 V -	- 110 V	- 110 V		2,58	650	650	2 / 10	16	42	0,147	Fig. 2	R412011045 R412011046
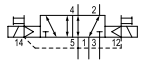		24 V -	- 110 V	- 110 V		2,58	650	650	2 / 10	14	14	0,196	Fig. 3	R412011035 R412011036
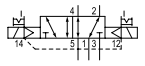		24 V -	- 110 V	- 110 V		2,58	650	650	2 / 10	14	14	0,196	Fig. 3	**R412011037** R412011038

Référence	Rem.
R412011039 R412011040	1) -
R412011041 R412011042	1) -
R412011043	-
R412011044	-
R412011045 R412011046	-
R412011035 R412011036	1) -
R412011037 R412011038	1) -

HHB = commande manuelle
1) UR (Underwriters Laboratories)
Débit nominal Qn pour 6 bar et Δp = 1 bar.
Veuillez noter que les débits varient selon l'embase utilisée.

Systèmes de distributeurs → Produits complémentaires

Distributeur 5/2, Série CD02-PI

► Qn = 650 l/min ► Raccordement sur embase ► Sortie raccord d'air comprimé: Embase selon ISO 15407-2 ► Raccordement électr.: Connecteur, ISO 15407-2 ► montage en batterie possible ► Commande manuelle: sans crantage, à crantage ► Monostable, Bistable

Dimensions, Fig. 1

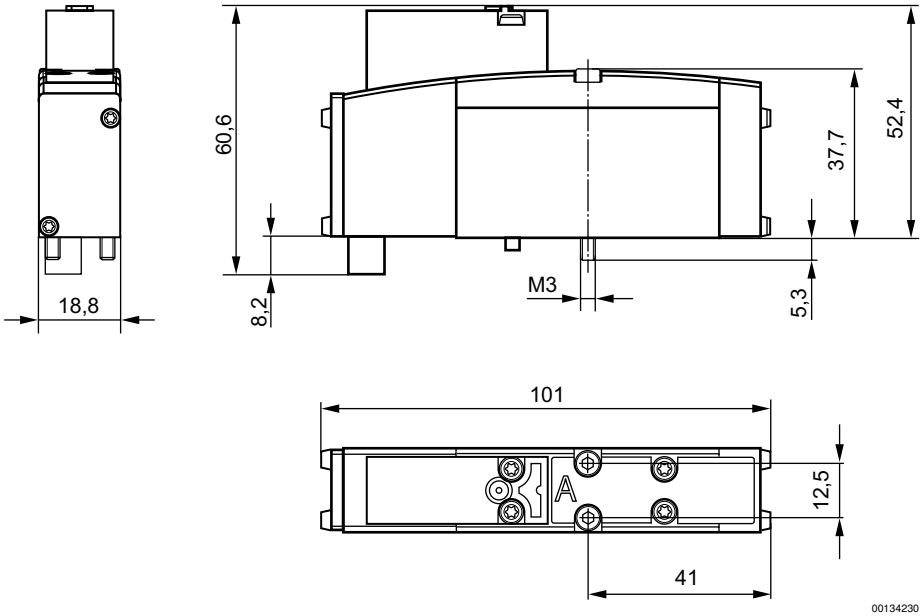

Dimensions, Fig. 2

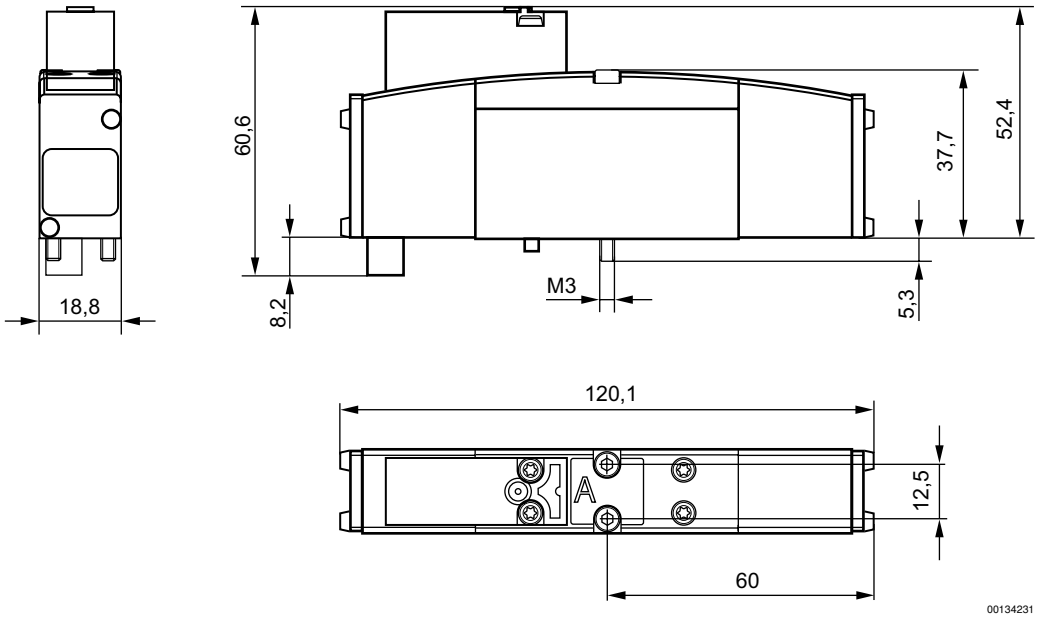

Systèmes de distributeurs → Produits complémentaires

Distributeur 5/2, Série CD02-PI

► Qn = 650 l/min ► Raccordement sur embase ► Sortie raccord d'air comprimé: Embase selon ISO 15407-2 ► Raccordement électr.: Connecteur, ISO 15407-2 ► montage en batterie possible ► Commande manuelle: sans crantage, à crantage ► Monostable, Bistable
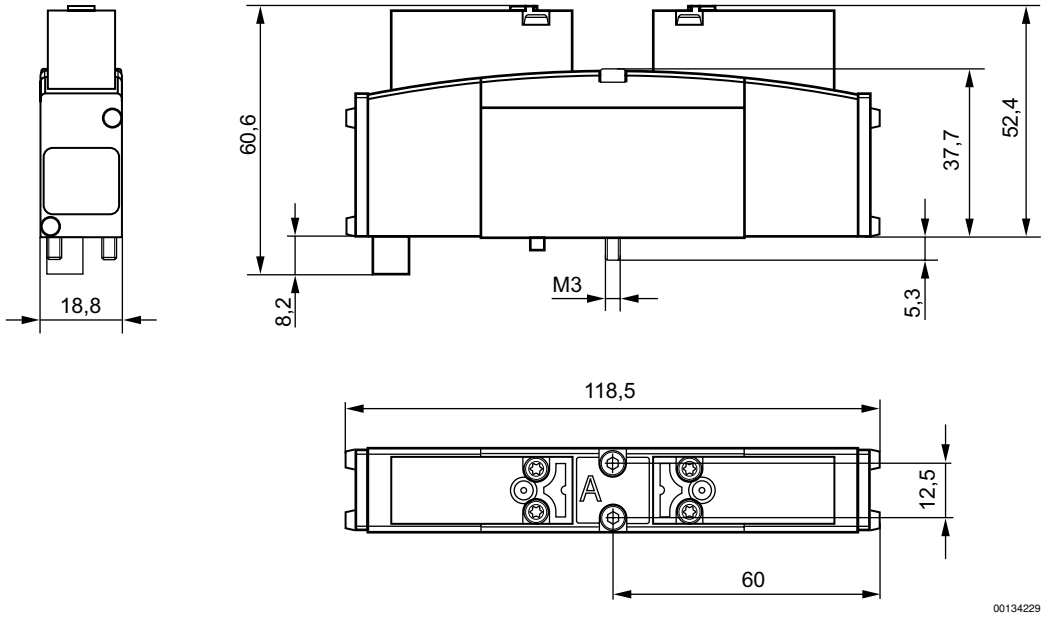
Dimensions, Fig. 3