Systèmes de distributeurs → Embases selon norme

Embase unitaire

► Norme: ISO 15407-2 ► Taille: 26 mm - 18 mm ► Sortie raccord d'air comprimé: 1/4-18 NPTF - 1/8-27 NPTF

00135271

Températures ambiantes min. / max.	-15°C / +50°C
Température min./max. du fluide	-5°C / +50°C
Fluide	Air comprimé
Taille de particule max.	5 µm
Teneur en huile de l'air comprimé	0 mg/m³ - 5 mg/m³
Pression de service mini/maxi	-0,95 bar / 16 bar
Connecteur du distributeur	Prise femelle
Courant absorbé maxi	1 A
Raccord électrique normé	VDMA 24571
Nombre d'emplacements de distributeurs	1
Raccordement de l'air comprimé	Selon ISO 15407-2
Matériaux :	
Embase	Aluminium

Remarques techniques

- Le point de rosée doit se situer à au moins 15 °C sous la température ambiante et la température du fluide et peut atteindre max. 3 °C.
- La teneur en huile de l'air comprimé doit rester constante tout au long de la durée de vie.
- Utilisez exclusivement les huiles autorisées par Bosch Rexroth, voir chapitre ''Informations techniques''.

Taille	Raccordement de l'air comprimé					Tension de service CA 60 Hz	Référence
	Entrée	Sortie	Échappement	Air pilote échappement	Raccordement pilote		
	[1]	[2 / 4]	[3 / 5]	[12]	[14]	[V]	
26 mm	1/4 NPTF	1/4-18 NPTF	1/4 NPTF	1/8-27 NPTF	1/8-27 NPTF	110 V	R412011077
18 mm	1/8 NPTF	1/8-27 NPTF	1/8 NPTF	1/8-27 NPTF	1/8-27 NPTF	110 V	R412011101

Référence	Tension de service CC	Tolérance de tension CA 60 Hz	Tolérance de tension CC
	[V]		
R412011077	24 V	-10% / +15%	-10% / +10%
R412011101	24 V	-10% / +15%	-10% / +10%

Systèmes de distributeurs → Embases selon norme

Embase unitaire

► Norme: ISO 15407-2 ► Taille: 26 mm - 18 mm ► Sortie raccord d'air comprimé: 1/4-18 NPTF - 1/8-27 NPTF

Dimensions

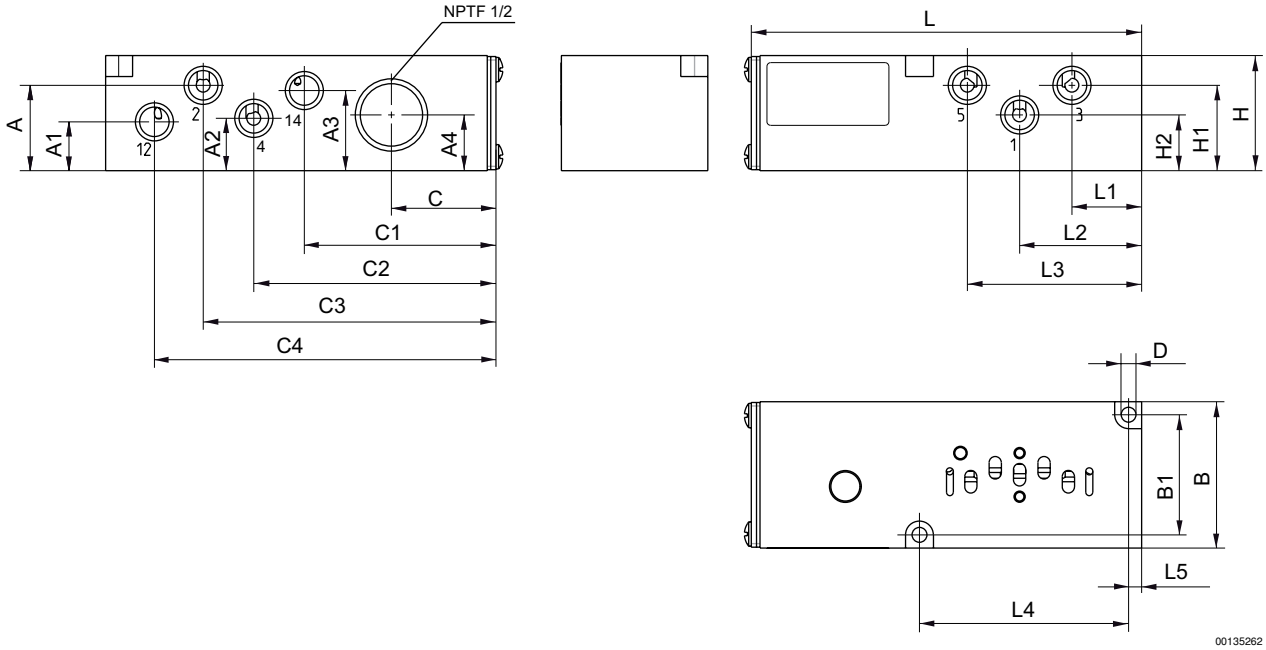

Référence	A	A1	A2	A3	A4	B	B1	C	C1	C2	C3	C4
R412011077	24,5	21,5	15	23,5	16	42	34,5	30	56,5	74,5	95,5	114
R412011101	24,5	14	15	23	16	42	34,5	30	55	69,5	84	98

Référence	Ø D	H	H1	H2	L1	L2	L3	L4	L5			
R412011077	4,3	33	22	13,5	20,5	40,5	60,5	76	3,75			
R412011101	4,3	33	24,5	16	20	35	50	60	3,75			