Distributeurs → Produits complémentaires

Distributeur 3/2, Série CD04

► Qn = 900 l/min ► Raccordement direct ► Sortie raccord d'air comprimé: PTF 1/8-27 ► Raccordement électr.: Connecteur, EN 175301-803, forme B ► Commande manuelle: à crantage

00134133

Type de construction	Distributeur à tiroir sans chevauchement
Pilote	Interne
Principe d'étanchéité	à étanchéification souple
Pression de service mini/maxi	3 bar / 10 bar
Pression depilotage mini/maxi	3 bar / 10 bar
Températures ambiantes min. / max.	-15°C / +50°C
Température min./max. du fluide	-15°C / +50°C
Fluide	Air comprimé
Taille de particule max.	50 µm
Teneur en huile de l'air comprimé	0 mg/m³ - 1 mg/m³
Raccordement de l'air comprimé	Selon ANSI B1.20.3
Raccord électrique normé	EN 175301-803:2006
Indice de protectionAvec connecteur électrique / connecteur	IP 65
Indexde compatibilité	14
Durée de mise en circuit	100 %
Matériaux :	
Boîtier	Zinc coulé sous pression; Polyamide, renforcé par fibres de verre
Joints	Caoutchouc nitrile (NBR)

Remarques techniques

- Le point de rosée doit se situer à au moins 15 °C sous la température ambiante et la température du fluide et peut atteindre max. 3 °C.
- La teneur en huile de l'air comprimé doit rester constante tout au long de la durée de vie.
- Utilisez exclusivement les huiles autorisées par Bosch Rexroth, voir chapitre ''Informations techniques''.
- Distributeur optionnel : les raccordements d'air comprimé, entrée et sortie, peuvent être échangés.De ce fait, vous pouvez utiliser le distributeur en mode de fonctionnement NC ou NO.

Tension de service			Tolérance de tension			Puissance absorbée	Puissance de mise en marche		Puissance de maintien	
CC	CA 50 Hz	CA 60 Hz	CC	CA 50 Hz	CA 60 Hz	CC	CA 50 Hz	CA 60 Hz	CA 50 Hz	CA 60 Hz
						W	VA	VA	VA	VA
12 V	-	-	-10% / +10%	-	-	4,6	-	-	-	-
24 V	-	-	-10% / +10%	-	-	4,8	-	-	-	-
-	110 V	110 V	-	-20% / +10%	-10% / +20%	-	10,8	9,5	8,3	7,2

Distributeurs → Produits complémentaires

Distributeur 3/2, Série CD04

► Qn = 900 l/min ► Raccordement direct ► Sortie raccord d'air comprimé: PTF 1/8-27 ► Raccordement électr.: Connecteur, EN 175301-803, forme B ► Commande manuelle: à crantage

		CMA	Raccordement de l'air comprimé				Tension de service			Puissance de maintien	Puissance de maintien	Référence
			Entrée	Sortie	Échappement	Air pilote échappement	CC	CA 50 Hz	CA 60 Hz	CA 50 Hz	CA 60 Hz	
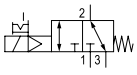	NF, NO		PTF 1/8-27	PTF 1/8-27	PTF 1/8-27	M5	12 V 24 V -	- - 110 V	- - 110 V	- - 8,3	- - 7,2	R412012695 R412012696 R412012698
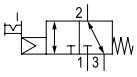	NF, NO		PTF 1/8-27	PTF 1/8-27	PTF 1/8-27	M5	-	-	-	-	-	R412012700

Référence	Puissance de mise en marche	Puissance de mise en marche	Valeur de débit			Temps de remplissage	Temps de déconnexion	Poids	Rem.
	CA 50 Hz	CA 60 Hz	Qn	Qn 1►2	Qn 2►3				
					[l/min]	[ms]	[ms]	[kg]	
R412012695 R412012696 R412012698	- - 10,8	- - 9,5	900	900	900	13	27	0,32	-
R412012700	-	-	900	900	900	-	-	0,26	1)

HHB = commande manuelle
1) Distributeur de base sans bobine
Débit nominal Qn à 6 bar et Δp = 1 bar

Distributeurs → Produits complémentaires

Distributeur 3/2, Série CD04

► Qn = 900 l/min ► Raccordement direct ► Sortie raccord d'air comprimé: PTF 1/8-27 ► Raccordement électr.: Connecteur, EN 175301-803, forme B ► Commande manuelle: à crantage

Dimensions en mm

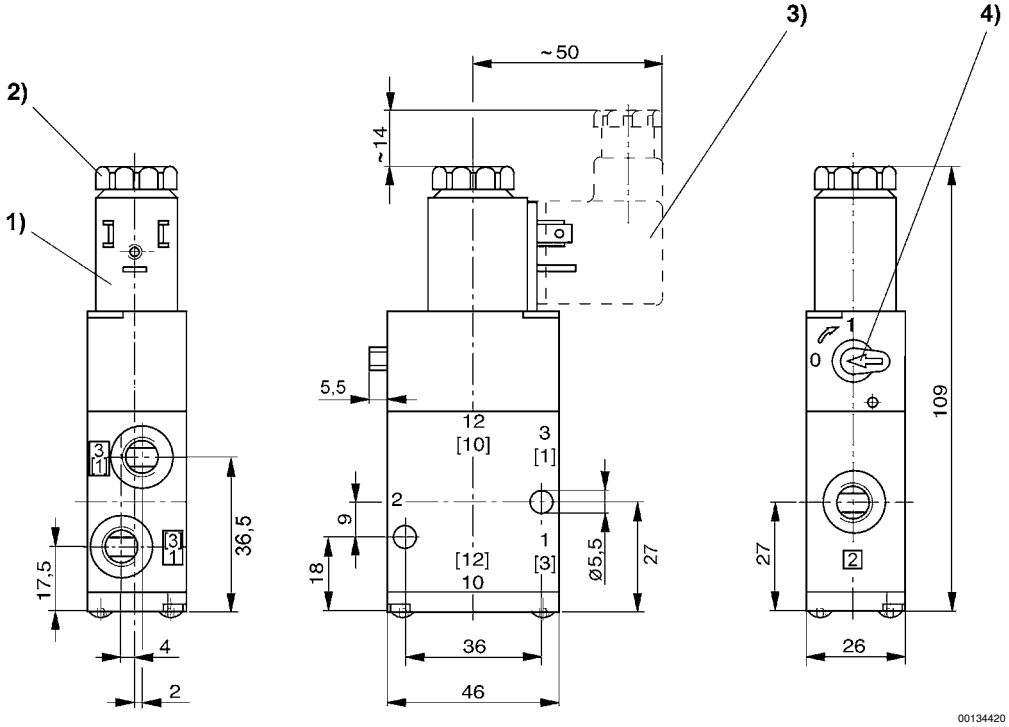

1) Bobine pivotante par étape de 90°
2) Après avoir enlevé le capuchon, taraudage M5
3) Connecteur enfichable tous les 180°
4) Commande manuelle auxiliaire

Distributeurs → Produits complémentaires

Distributeur 3/2, Série CD04

► Qn = 900 l/min ► Raccordement direct ► Sortie raccord d'air comprimé: PTF 1/8-27 ► Raccordement électr.: Connecteur, EN 175301-803, forme B ► Commande manuelle: à crantage

Dimensions en pouce

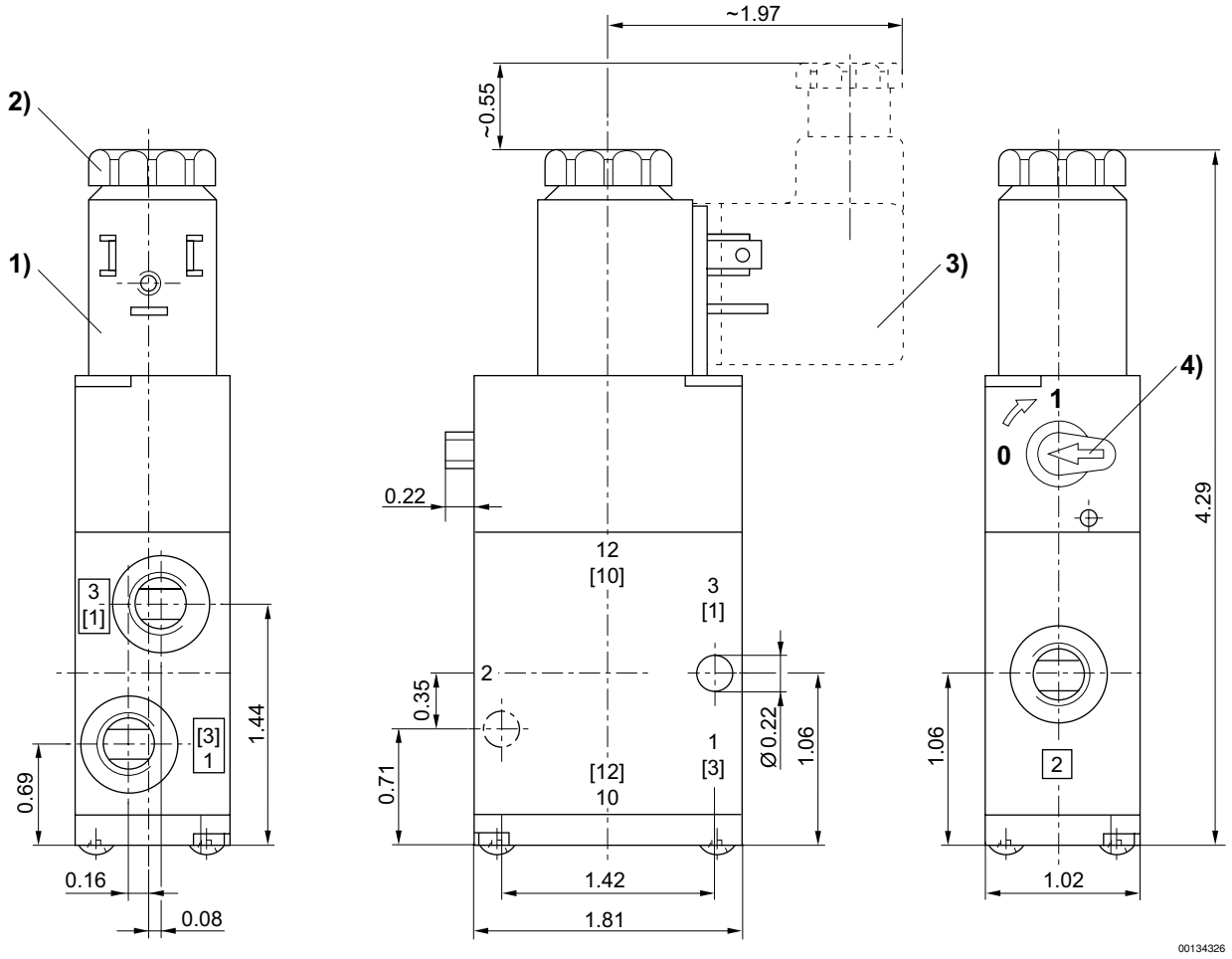

1) Bobine pivotante par étape de 90°
2) Après avoir enlevé le capuchon, taraudage M5
3) Connecteur enfichable tous les 180°
4) Commande manuelle auxiliaire