Systèmes de distributeurs → Produits complémentaires

Distributeur 5/2, Série 581, taille 2

► Qn = 2700 l/min ► Raccordement sur embase ► Largeur du distributeur pilote: 15 mm ► Sortie raccord d'air comprimé: Plaque de base ISO 5599-1 ► Raccordement électr.: Connecteur, ISO 15217, forme C ► Commande manuelle: sans crantage

00132177

Normes	ISO 5599-1
Type de construction	Distributeur à tiroir
Principe d'étanchéité	à étanchéification souple
Principe de montage en batterie	Principe de plaque de base simple
Pression de service mini/maxi	Voir tableau ci-dessous
Températures ambiantes min. / max.	-10°C / +50°C
Température min./max. du fluide	-10°C / +50°C
Fluide	Air comprimé
Taille de particule max.	50 µm
Teneur en huile de l'air comprimé	0 mg/m³ - 5 mg/m³
Raccords d'air comprimé	Plaque de base ISO 5599-1
Indice de protectionAvec connecteur électrique / connecteur	IP 65
Durée de mise en circuit	100 %
Temps de remplissage	13 ms
Temps de déconnexion	13 ms
Vis de fixation	À six pans creux
''Couple de serrage de la vis de fixation ''	3,5 Nm
Matériaux :	
Boîtier	Polyamide, renforcé par fibres de verre
Joints	Caoutchouc nitrile (NBR)

Remarques techniques

- Le point de rosée doit se situer à au moins 15 °C sous la température ambiante et la température du fluide et peut atteindre max. 3 °C.
- La teneur en huile de l'air comprimé doit rester constante tout au long de la durée de vie.
- Utilisez exclusivement les huiles autorisées par Bosch Rexroth, voir chapitre ''Informations techniques''.

Tension de service	Tolérance de tension	Puissance absorbée
CC	CC	CC
		W
24 V	-10% / +10%	2

	CMA	Tension de service	Conductance de débit	Qn	Pression de service mini/maxi	Pression depilotage mini/maxi	Poids	Rem.	Référence
		CC	C						
			[l/(s*bar)]	[l/min]	[bar]	[bar]	[kg]		
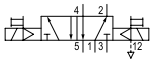		24 V	10,8	2700	1,5 / 10	1,5 / 10	0,33	1)	**5812260130**

HHB = commande manuelle
1) Pilote: Interne
2) Pilote: Externe
3) Avec limiteur
Le raccord 12 doit être relié avec l'atmosphère
Débit nominal Qn à 6 bar et Δp = 1 bar

Produits complémentaires
Les références signalisées en gras sont disponibles départ entrepôt central en Allemagne. Pour des informations détaillées, voir Panier

Systèmes de distributeurs → Produits complémentaires

Distributeur 5/2, Série 581, taille 2

► Qn = 2700 l/min ► Raccordement sur embase ► Largeur du distributeur pilote: 15 mm ► Sortie raccord d'air comprimé: Plaque de base ISO 5599-1 ► Raccordement électr.: Connecteur, ISO 15217, forme C ► Commande manuelle: sans crantage

	CMA	Tension de service	Conductance de débit	Qn	Pression de service mini/maxi	Pression depilotage mini/maxi	Poids	Rem.	Référence
		CC	C						
			[l/(s*bar)]	[l/min]	[bar]	[bar]	[kg]		
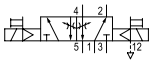		24 V	10,8	2700	1,5 / 10	1,5 / 10	0,33	1); 3)	5812261130
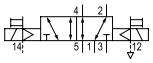		24 V	10,8	2700	-0,95 / 10	1,5 / 10	0,33	2)	5812262130
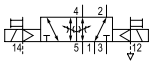		24 V	10,8	2700	-0,95 / 10	1,5 / 10	0,33	2); 3)	5812263130

HHB = commande manuelle
1) Pilote: Interne
2) Pilote: Externe
3) Avec limiteur
Le raccord 12 doit être relié avec l'atmosphère
Débit nominal Qn à 6 bar et Δp = 1 bar
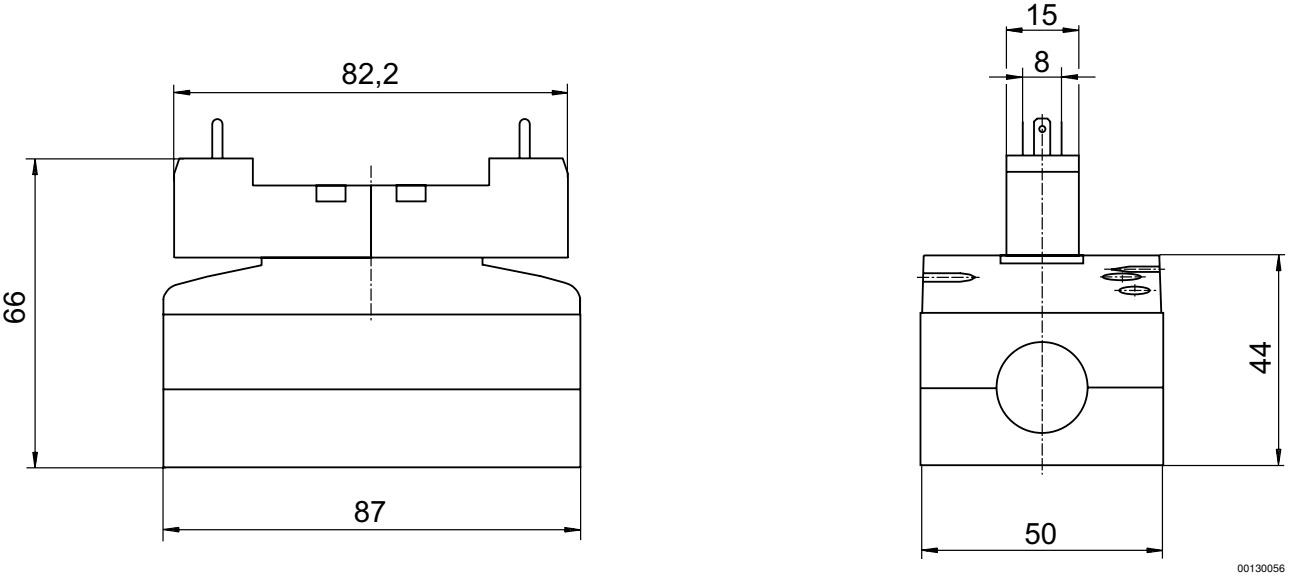
Dimensions