Distributeurs → Commande électrique

Distributeur 3/2, Série CD12

► Qn = 4000 l/min ► NF, NO ► Raccordement direct ► Sortie raccord d'air comprimé: G 1/2 ► Raccordement électr.: Connecteur, EN 175301-803, forme A ► Commande manuelle: à crantage, sans crantage ► Monostable

00134156

Type de construction	Distributeur à tiroir sans chevauchement
Principe d'étanchéité	à étanchéification souple
Pression de service mini/maxi	Voir tableau ci-dessous
Pression depilotage mini/maxi	Voir tableau ci-dessous
Températures ambiantes min. / max.	Voir tableau ci-dessous
Température min./max. du fluide	Voir tableau ci-dessous
Fluide	Air comprimé
Taille de particule max.	50 μm
Teneur en huile de l'air comprimé	0 mg/m³ - 1 mg/m³
Raccordement de l'air comprimé	Selon ISO 228-1
	Avec échappement collecté de l'air de pilotage
Raccord électrique normé	EN 175301-803:2006
Indice de protectionAvec connecteur électrique / connecteur	Voir tableau ci-dessous
Indexde compatibilité	Voir tableau ci-dessous
Durée de mise en circuit	100 %
Poids	Voir tableau ci-dessous
Matériaux :	
Boîtier	Aluminium; Polyamide, renforcé par fibres de verre
Joints	Caoutchouc nitrile (NBR); Polyuréthane (PUR)

Remarques techniques

- Le point de rosée doit se situer à au moins 15 °C sous la température ambiante et la température du fluide et peut atteindre max. 3 °C.
- La teneur en huile de l'air comprimé doit rester constante tout au long de la durée de vie.
- Utilisez exclusivement les huiles autorisées par Bosch Rexroth, voir chapitre ''Informations techniques''.
- En option en ATEX : variante ATEX fabricable en combinant la bobine ATEX avec le distributeur de base sans bobine.Marquage ATEX : voir page du catalogue sur les bobines ATEX.
- Distributeur optionnel : les raccordements d'air comprimé, entrée et sortie, peuvent être échangés.De ce fait, vous pouvez utiliser le distributeur en mode de fonctionnement NC ou NO.

Tension de service			Tolérance de tension			Puissance absorbée	Puissance de mise en marche		Puissance de maintien	
CC	CA 50 Hz	CA 60 Hz	CC	CA 50 Hz	CA 60 Hz	CC	CA 50 Hz	CA 60 Hz	CA 50 Hz	CA 60 Hz
						W	VA	VA	VA	VA
24 V	-	-	-10% / +10%	-	-	2,1	-	-	-	-
-	110 V	110 V	-	-20% / +10%	-10% / +20%	-	6,8	5,7	4,3	3,3
-	230 V	230 V	-	-20% / +10%	-10% / +20%	-	6,9	6,2	4,4	3,5

Distributeurs → Commande électrique

Distributeur 3/2, Série CD12

► Qn = 4000 l/min ► NF, NO ► Raccordement direct ► Sortie raccord d'air comprimé: G 1/2 ► Raccordement électr.: Connecteur, EN 175301-803, forme A ► Commande manuelle: à crantage, sans crantage ► Monostable

		CMA	Raccordement de l'air comprimé					Tension de service			Puis-	Référence
			Entrée	Sortie	Échap-pement	Raccor-dement pilote	Air pilote échap-pement	CC	CA 50 Hz	CA 60 Hz	CA 50 Hz	
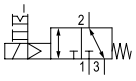	NF, NO		G 1/2	G 1/2	G 1/2	-	M5	24 V - -	- 110 V 230 V	- 110 V 230 V	- 4,3 4,4	**5724550220** **5724555270** **5724555280**
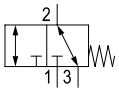	NF, NO	-	G 1/2	G 1/2	G 1/2	-	-	-	-	-	-	**5724555202**
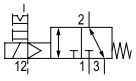	NF, NO		G 1/2	G 1/2	G 1/2	G 1/8	M5	24 V - -	- 110 V 230 V	- 110 V 230 V	- 4,3 4,4	**5724560220** 5724565270 5724565280
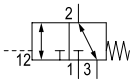	NF, NO	-	G 1/2	G 1/2	G 1/2	G 1/8	-	-	-	-	-	**5724565202**

Référence	Puis-sance de main-tien	Puis-sance de mise en marche	Puis-sance de mise en marche	Valeur de débit			Pression de service mini/maxi	Pression depilotage mini/maxi	Tempé-ratures ambiantes min. / max.	Tempéra-ture min./ max. du fluide	Temps de remplis-sage
	CA 60 Hz	CA 50 Hz	CA 60 Hz	Qn	Qn 1►2	Qn 2►3					
						[l/min]	[bar]	[bar]	[°C]	[°C]	[ms]
5724550220 **5724555270** **5724555280**	- 3,3 3,5	- 6,8 6,9	- 5,7 6,2	4000	4000	4000	2 / 10	2 / 10	-25°C / +50°C	-25°C / +50°C	34
5724555202	-	-	-	4000	4000	4000	2 / 16	2 / 16	-25°C / +70°C	-25°C / +70°C	-
5724560220 5724565270 5724565280	- 3,3 3,5	- 6,8 6,9	- 5,7 6,2	4000	4000	4000	-0,95 / 16	2 / 10	-25°C / +50°C	-25°C / +50°C	34
5724565202	-	-	-	4000	4000	4000	-0,95 / 16	2 / 16	-25°C / +70°C	-25°C / +70°C	-

Référence	Temps de décon-nexion	Indexde compatibilité	Indice de protec-tion	Poids	Rem.
	[ms]			[kg]	
5724550220 **5724555270** **5724555280**	90	13, 14	IP 65	0,85	2); 5)

HHB = commande manuelle
1) Plage de température pour utilisation ATEX : 10 °C à 60 °C
2) Pilote: Interne
3) Pilote: Externe
4) Distributeur de base sans distributeur pilote
5) Protection contre les inversions de polarité
6) En option en ATEX
Débit nominal Qn à 6 bar et Δp = 1 bar

Distributeur 3/2, Série CD12

► Qn = 4000 l/min ► NF, NO ► Raccordement direct ► Sortie raccord d'air comprimé: G 1/2 ► Raccordement électr.: Connecteur, EN 175301-803, forme A ► Commande manuelle: à crantage, sans crantage ► Monostable

Référence	Temps de décon-nexion	Indexde compatibilité	Indice de protec-tion	Poids	Rem.
	[ms]			[kg]	
5724555202	-	-	-	0,7	1); 2); 4); 6)
5724560220 5724565270 5724565280	90	13, 14	IP 65	0,85	3); 5)
5724565202	-	-	-	0,7	1); 3); 4); 6)

HHB = commande manuelle
1) Plage de température pour utilisation ATEX : 10 °C à 60 °C
2) Pilote: Interne
3) Pilote: Externe
4) Distributeur de base sans distributeur pilote
5) Protection contre les inversions de polarité
6) En option en ATEX
Débit nominal Qn à 6 bar et Δp = 1 bar

Distributeurs → Commande électrique

Distributeur 3/2, Série CD12

► Qn = 4000 l/min ► NF, NO ► Raccordement direct ► Sortie raccord d'air comprimé: G 1/2 ► Raccordement électr.: Connecteur, EN 175301-803, forme A ► Commande manuelle: à crantage, sans crantage ► Monostable

Dimensions

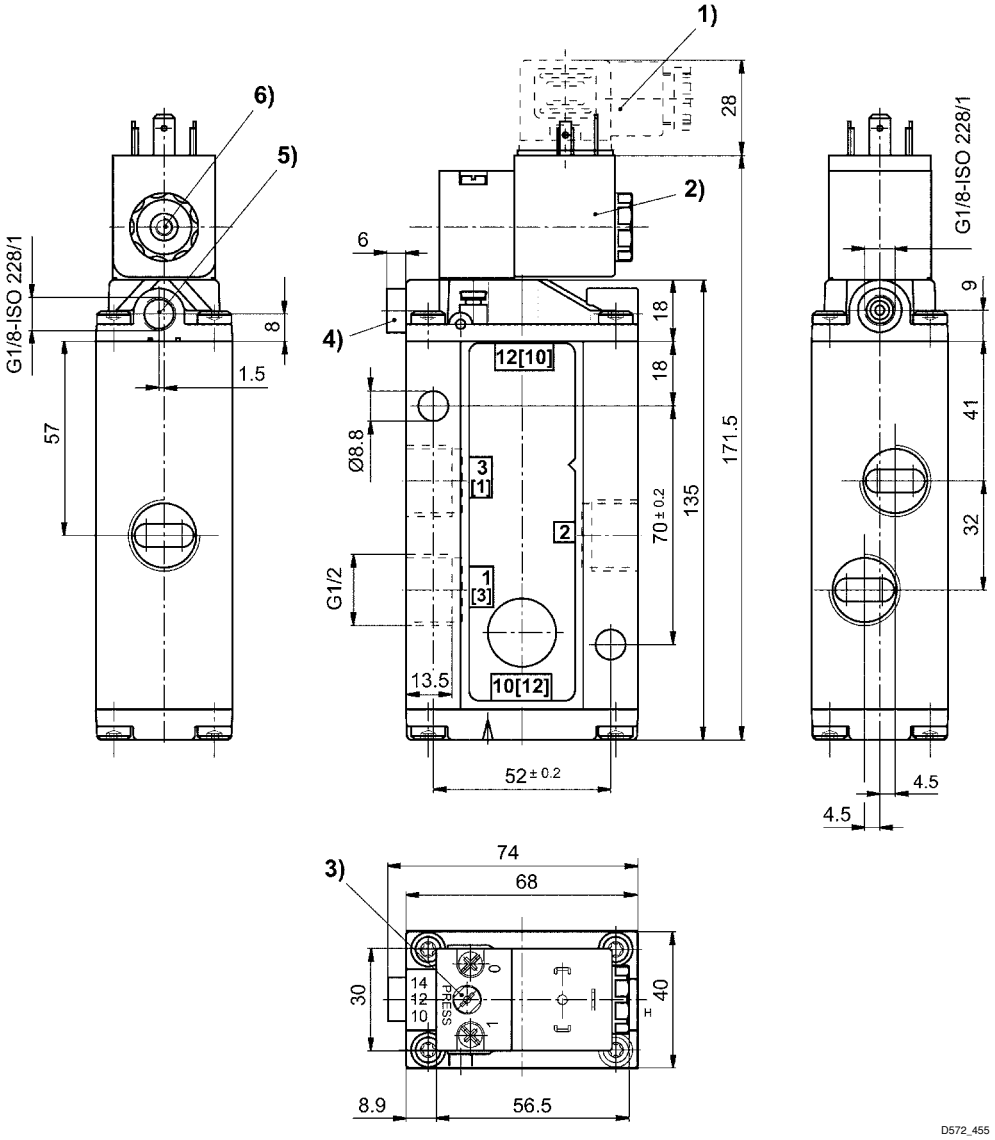

1) Connecteur 2) Bobine orientable de 90° 3) Commande manuelle auxiliaire
4) Raccord X (uniquement pour distributeurs à pilotage externe) 5) Échappement au dos du piston 6) Échappement distributeur pilote, M5