Régulateurs de pression → Produits complémentaires

Modulateur de pression E/P, Série EV07

► Qn= 800 l/min ► Sortie raccord d'air comprimé: G 1/4 ► Raccordement électr.: Connecteur, EN 175301-803, forme A ► Raccordement de signal: Entrée et sortie, Connecteur, EN 175301-803, forme A ► Distributeurs pilotes

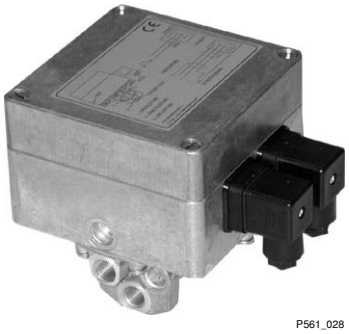

Type de construction	Distributeur à clapet
Commande	analogue
Certificats	Déclaration de conformité CE
Températures ambiantes min. / max.	+5°C / +50°C
Température min./max. du fluide	+5°C / +50°C
Fluide	Air comprimé
Taille de particule max.	50 µm
Teneur max. en huile de l'air comprimé	0,1 mg/m³
Qn	800 l/min
Position de montage	Vertical
Pression de service	Voir tableau ci-dessous
Hystérèse	0,03 bar
Tension de service CC	24 V
Tolérance de tension CC	-20% / +20%
Ondulation autorisée	5%
Courant absorbé maxi	0,2 A
Indice de protection Avec connecteur électrique / connecteur	IP 54
Entrée raccord d'air comprimé	G 1/4
Sortie raccord d'air comprimé	G 1/4
Raccord d'air comprimé échappement	G 1/4
Poids	2 kg

Matériaux :

Boîtier	Aluminium coulé sous pression
Joint	Caoutchouc nitrile (NBR)

Débit nominal Qn pour une pression de service de 7 bar, pour une pression secondaire de 6 bar et Δp = 0,2 bar

Remarques techniques

- Le point de rosée doit se situer à au moins 15 °C sous la température ambiante et la température du fluide et peut atteindre max. 3 °C.
- La teneur en huile de l'air comprimé doit rester constante tout au long de la durée de vie.
- Utilisez exclusivement les huiles autorisées par Bosch Rexroth, voir chapitre ''Informations techniques''.
- L'indice de protection ne peut être obtenu que si la prise est montée correctement. Pour de plus amples informations, veuillez consulter le mode d'emploi.

	Pression de service Max.	Plage de réglage de pression min./max.	Entrée valeur consigne		Sortie valeur réelle		Rem.	Référence
	[bar]	[bar]						
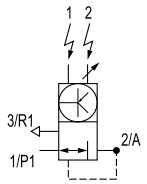	8	0,1 / 6	0 - 20	mA	0 - 20	mA	-	**5610102050**
	8	0,1 / 6	0 - 20	mA	4 - 20	mA	-	**5610102060**
	8	0,1 / 6	0 - 10	V	-	-	1)	**5610102070**
	8	0,1 / 6	4 - 20	mA	4 - 20	mA	-	**5610102150**
	11	0,15 / 10	4 - 20	mA	4 - 20	mA	-	5610102170

1) Sortie 10V constante pour l'alimentation d'un potentiomètre de valeur de consigne.
Pression de service mini = 0,5 bar + pression secondaire nécessaire maxi
Le point zéro et la plage de la courbe characteristique sont réglables. La plage recommandée pour l'appareil piloté est de 0,1...6 bar.

Produits complémentaires
Les références signalisées en gras sont disponibles départ entrepôt central en Allemagne. Pour des informations détaillées, voir Panier

Régulateurs de pression → Produits complémentaires

Modulateur de pression E/P, Série EV07

► Qn= 800 l/min ► Sortie raccord d'air comprimé: G 1/4 ► Raccordement électr.: Connecteur, EN 175301-803, forme A ► Raccordement de signal: Entrée et sortie, Connecteur, EN 175301-803, forme A ► Distributeurs pilotes

Dimensions

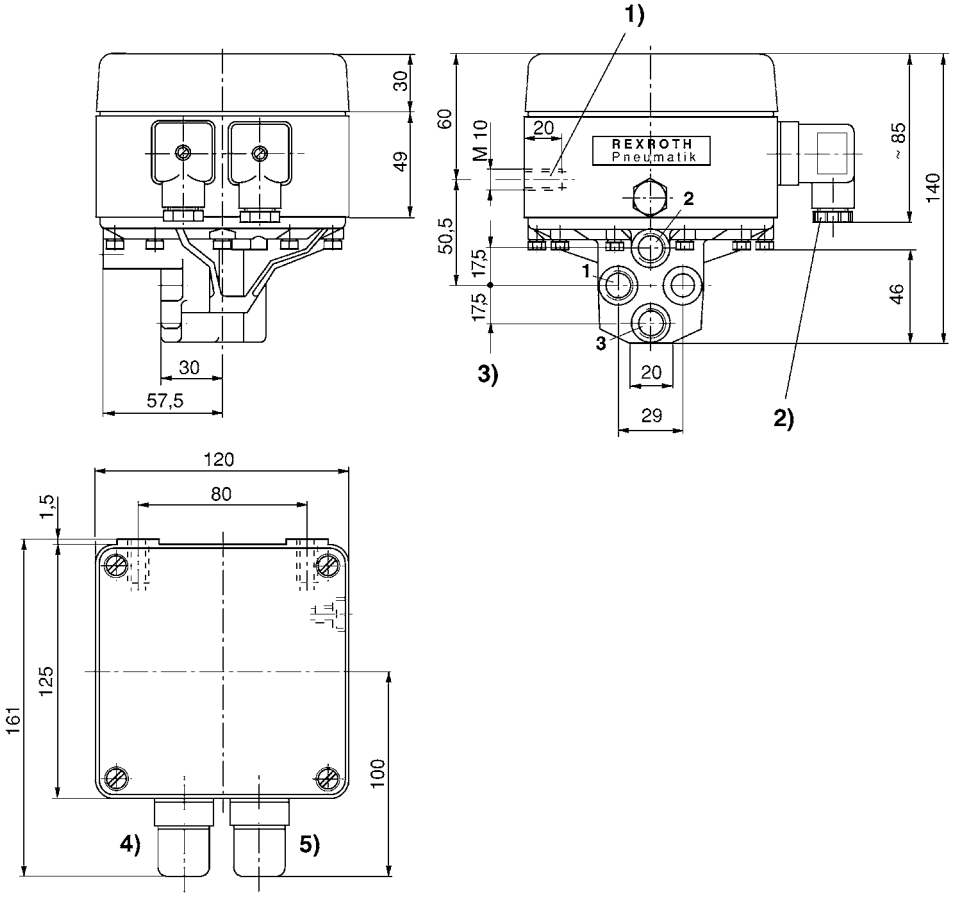

1) Trous taraudés
2) PG 9
3) Raccords filetés 1 - 3 = G1/4 ISO 228/1:2000
4) Prise 1
5) Prise 2

Schéma fonctionnel

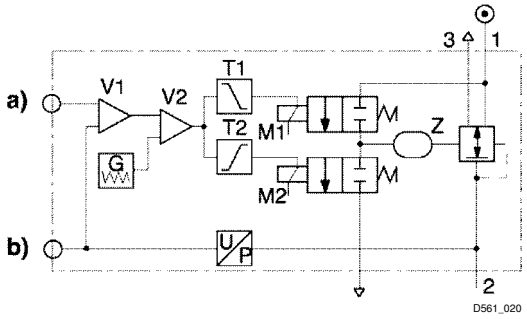

a) Entrée valeur consigne b) Sortie valeur réelle
Le régulateur de pression E/P sélectionne une pression conformément à une valeur consigne électrique analogue.
Puis, l'électronique intégrée effectue une comparaison de la valeur consigne et de la pression dans la conduite de service (valeur réelle).
Le régulateur génère alors des signaux électriques de réglage qui, par le biais de deux distributeurs pilotes (M1, M2) alimentent en air ou ventilent l'espace de commande Z du distributeur relais jusqu'à ce que la pression prescrite soit atteinte dans la conduite de service.

Produits complémentaires
Les références signalisées en gras sont disponibles départ entrepôt central en Allemagne. Pour des informations détaillées, voir Panier

Régulateurs de pression → Produits complémentaires

Modulateur de pression E/P, Série EV07

► Qn= 800 l/min ► Sortie raccord d'air comprimé: G 1/4 ► Raccordement électr.: Connecteur, EN 175301-803, forme A ► Raccordement de signal: Entrée et sortie, Connecteur, EN 175301-803, forme A ► Distributeurs pilotes

Fig. 1, Courbe caractéristique et affectation des broches de la commande électrique avec sortie valeur réelle

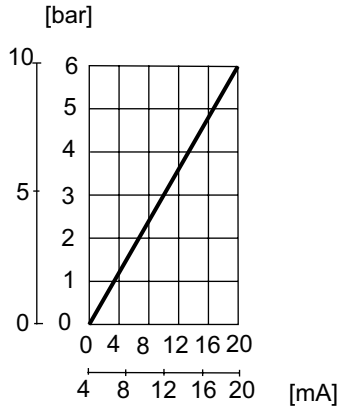

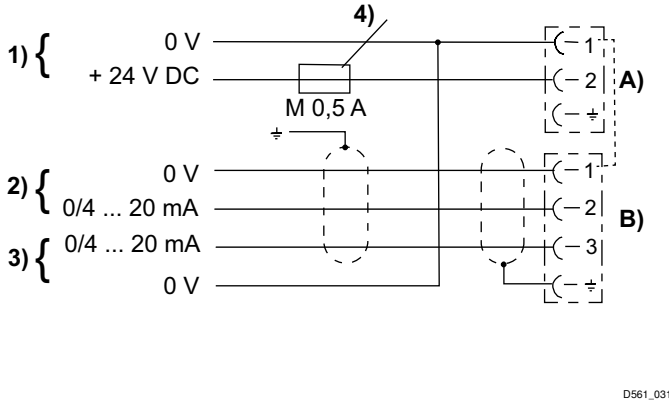

1) Tension d'alimentation
2) Commande électrique (charge 100 Ω, maxi 50 mA).
Le potentiel de raccordement (+) et (-) de la commande électrique doit se situer dans une zone de 0 - 12 V et se rapporter au contact 1 du connecteur 1.
3) Sortie valeur réelle (résistance totale maxi des appareils connectés < 300 Ω).
La valeur réelle est mesurée entre le connecteur 2, contact 3 et le connecteur 1, contact 1. La valeur réelle est résistante aux courts-circuits pour un temps bref.
4) La tension d'alimentation doit être protégée par un fusible externe M 0,5 A.
Afin de garantir la CEM, le connecteur 2 doit être branché à l'aide d'un câble blindé.
A) connecteur 1 B) connecteur 2

Fig. 2, Courbe caractéristique et affectation des broches de la commande de tension avec sortie valeur réelle

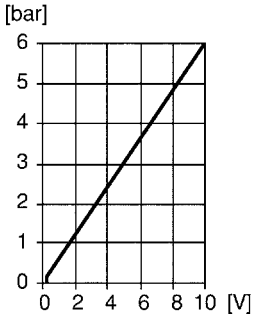

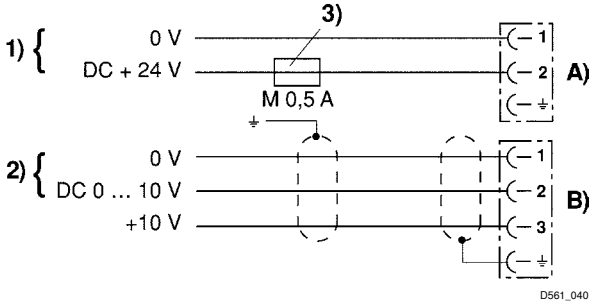

1) Tension d'alimentation
2) Commande de la tension
3) La tension d'alimentation doit être protégée par un fusible externe M 0,5 A.
Afin de garantir la CEM, le connecteur 2 doit être branché à l'aide d'un câble blindé. A) Connecteur 1 B) Connecteur 2

Régulateurs de pression → Produits complémentaires

Modulateur de pression E/P, Série EV07

► Qn= 800 l/min ► Sortie raccord d'air comprimé: G 1/4 ► Raccordement électr.: Connecteur, EN 175301-803, forme A ► Raccordement de signal: Entrée et sortie, Connecteur, EN 175301-803, forme A ► Distributeurs pilotes

Fig. 3, Courbe caractéristique et affectation des broches de la commande de potentiomètre sans sortie valeur réelle

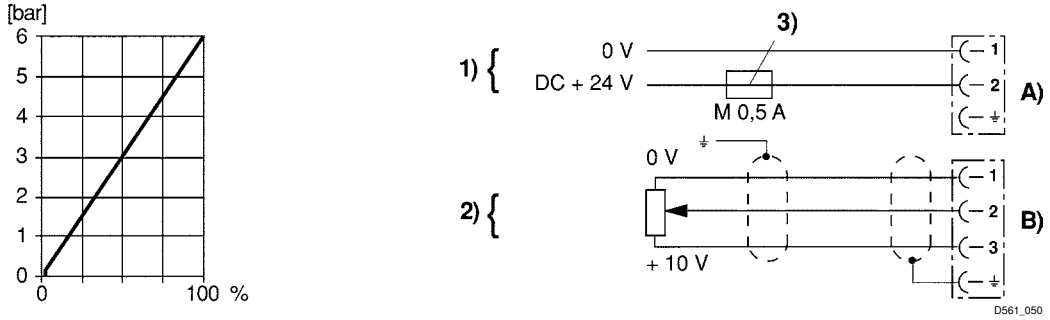

1) Tension d'alimentation
2) Commande potentiomètre (0 - 2 kΩ (mini), 0 - 10 kΩ (maxi))
3) La tension d'alimentation doit être protégée par un fusible externe M 0,5 A.
Afin de garantir la CEM, le connecteur 2 doit être branché à l'aide d'un câble blindé.
A) Connecteur 1
B) Connecteur 2