Appareils de réglage → Produits complémentaires

Clapet anti-retour piloté, Série NR02

► Qn = 480 - 5800 l/min ► Taraudage - Taraudage ► Tuyauterie

00108488_1

Type de construction	Distributeur à clapet
Pression de service mini/maxi	1 bar / 12 bar
Températures ambiantes min. / max.	-10°C / +60°C
Température min./max. du fluide	-10°C / +60°C
Fluide	Air comprimé
Matériaux :	
Joints	Caoutchouc nitrile (NBR)

	Orifice 1	Orifice 2	Orifice 12	Qn 1 → 2	Qn 2 → 1	Poids	Fig.	Référence
				[l/min]	[l/min]	[kg]		
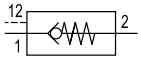	G 1/8	G 1/8		480	400	0,099	Fig. 1	**0821003025**
	G 1/4	G 1/4		510	400	0,099	Fig. 1	**0821003026**
	G 3/8	G 3/8		2200	2200	0,23	Fig. 2	**0821003027**
	G 3/8	G 3/8	G 1/8	2400	2100	0,23	Fig. 4	**0821003042**
	G 3/4	G 3/4		4600	4500	0,52	Fig. 3	**0821003029**
	G 1/2	G 1/2		2300	2200	0,23	Fig. 2	**0821003028**
	G 1	G 1		5800	4800	0,52	Fig. 3	**0821003030**

Référence	Rem.
0821003025	2)
0821003026	2)
0821003027	2)
0821003042	1); 2)
0821003029	3)
0821003028	2)
0821003030	3)

Débit nominal Qn à 6 bar et Δp = 1 bar
1) Avec commande manuelle auxiliaire
2) Boîtier: Zinc coulé sous pression
3) Boîtier: Aluminium

Appareils de réglage → Produits complémentaires

Clapet anti-retour piloté, Série NR02

► Qn = 480 - 5800 l/min ► Taraudage - Taraudage ► Tuyauterie

Courbe caractéristique de la pression de pilotage, G 1/8

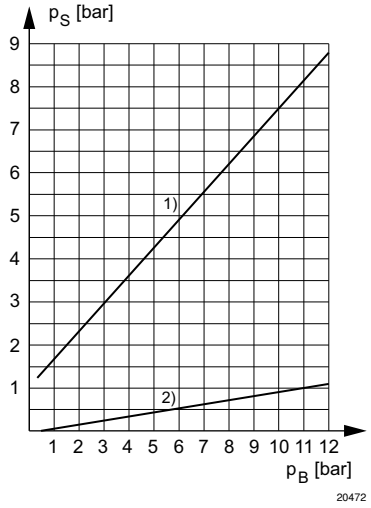

PS = pression de pilotage
PB = Pression de service
1) Pression d'ouverture
2) Pression de fermeture

Courbe caractéristique de la pression de pilotage, G 1/4

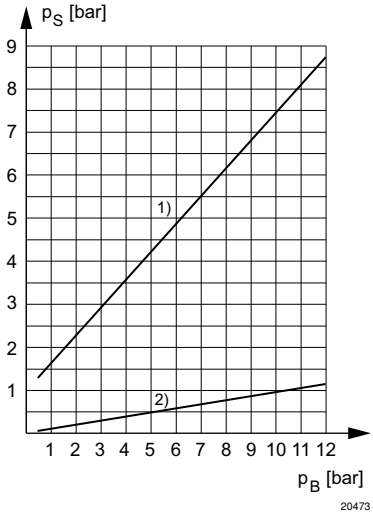

PS = pression de pilotage
PB = Pression de service
1) Pression d'ouverture
2) Pression de fermeture

Courbe caractéristique de la pression de pilotage, G 3/8

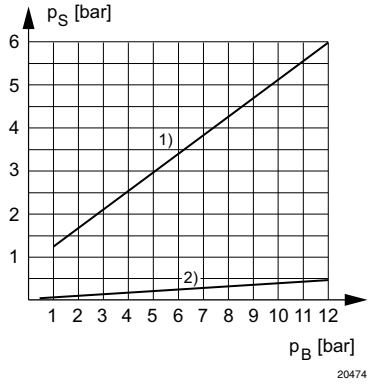

PS = pression de pilotage
PB = Pression de service
1) Pression d'ouverture
2) Pression de fermeture

Courbe caractéristique de la pression de pilotage, G 3/8, Avec commande manuelle auxiliaire

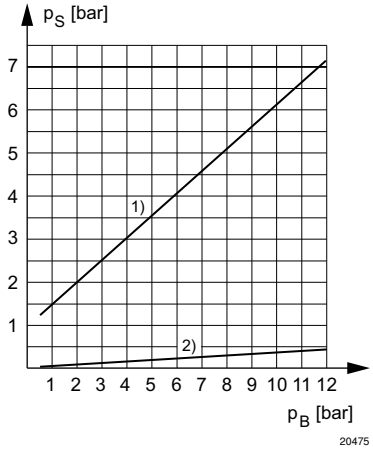

PS = pression de pilotage
PB = Pression de service
1) Pression d'ouverture
2) Pression de fermeture

Appareils de réglage → Produits complémentaires

Clapet anti-retour piloté, Série NR02

► Qn = 480 - 5800 l/min ► Taraudage - Taraudage ► Tuyauterie

Courbe caractéristique de la pression de pilotage, G 1/2

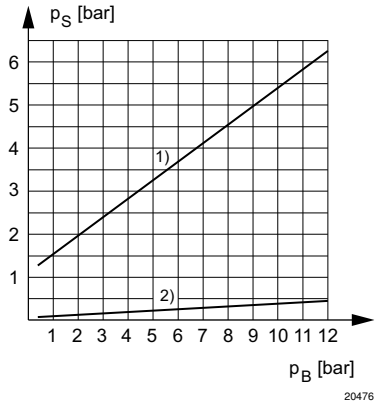

PS = pression de pilotage
PB = Pression de service
1) Pression d'ouverture
2) Pression de fermeture

Courbe caractéristique de la pression de pilotage, G 3/4, G 1

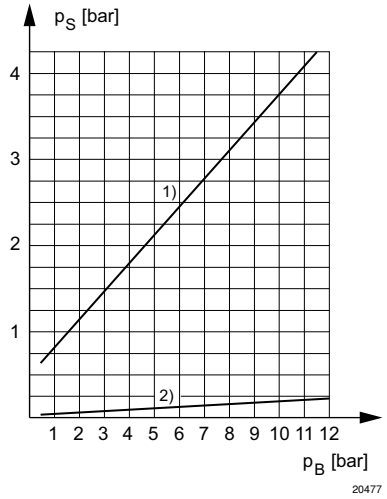

PS = pression de pilotage
PB = Pression de service
1) Pression d'ouverture
2) Pression de fermeture

Dimensions, Fig. 1

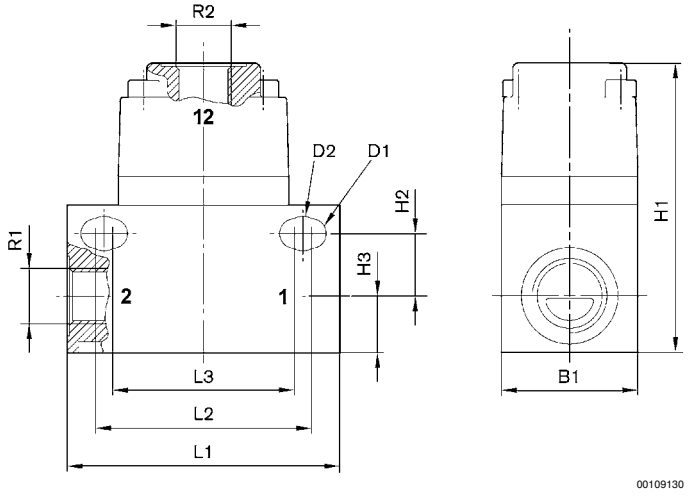

Référence	R1	R2	Ø D1	Ø D2	L1	L2	L3	H1	H2	H3	B1	
0821003025	G 1/8	G 1/8	5,2	6,1	48	38	32	51	11	10	24	
0821003026	G 1/4	G 1/8	5,2	6,1	48	38	32	51	11	10	24	

Appareils de réglage → Produits complémentaires

Clapet anti-retour piloté, Série NR02

► Qn = 480 - 5800 l/min ► Taraudage - Taraudage ► Tuyauterie

Dimensions, Fig. 2

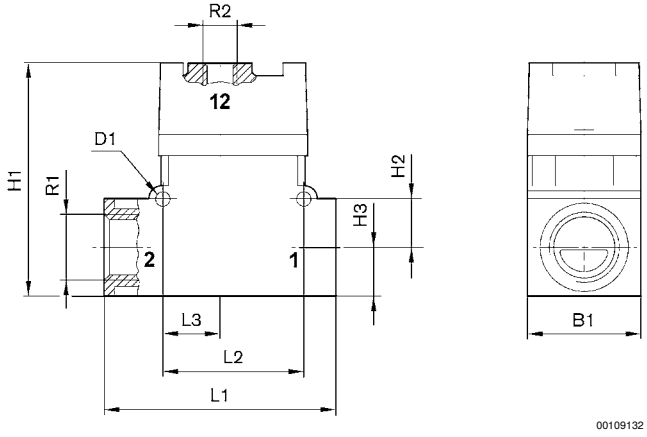

Référence	R1	R2	Ø D1	L1	L2	L3	H1	H2	H3	B1		
0821003027	G 3/8	G 1/8	4,3	72	44	18	72	15	15	35		
0821003028	G 1/2	G 1/8	4,3	72	44	18	72	15	15	35		

Dimensions, Fig. 3

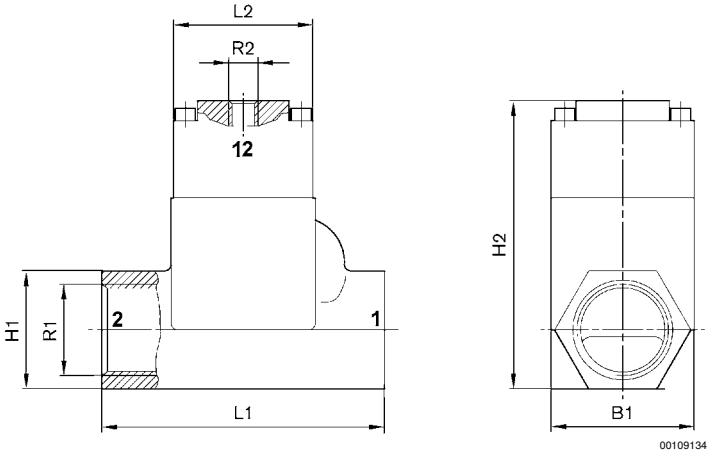

Référence	R1	R2	L1	L2	H1	H2	B1					
0821003029	G 3/4	G 1/8	100	50	41	101	50					
0821003030	G 1	G 1/8	100	50	41	101	50					

Appareils de réglage → Produits complémentaires

Clapet anti-retour piloté, Série NR02

► Qn = 480 - 5800 l/min ► Taraudage - Taraudage ► Tuyauterie

Dimensions, Fig. 4

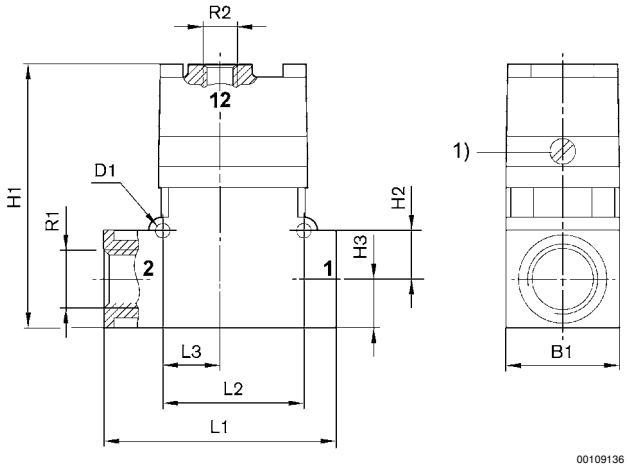

1) Commande manuelle

Référence	R1	R2	Ø D1	L1	L2	L3	H1	H2	H3	B1		
0821003042	G 3/8	G 1/8	4,3	72	44	18	82	15	15	35		