Distributeurs → Commande mécanique

Distributeur 3/2, Série AP

► Qn= 190 l/min ► Raccordement direct ► Sortie raccord d'air comprimé: M5

00108499

Type de construction	Distributeur à clapet
Pression de service mini/maxi	0 bar / 10 bar
Températures ambiantes min. / max.	-30°C / +80°C
Température min./max. du fluide	-30°C / +80°C
Fluide	Air comprimé
Taille de particule max.	5 µm
Teneur en huile de l'air comprimé	0 mg/m³ - 5 mg/m³

Matériaux :	
Boîtier	Aluminium
Joints	Caoutchouc nitrile (NBR)

	Elément de commande	Raccordement de l'air comprimé		Qn 1 → 2	Qn 2 → 3	Poids	Fig.	Rem.	Référence
		Entrée	Sortie						
				[l/min]	[l/min]	[kg]			
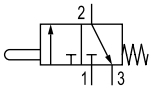	Poussoir mécanique	M5	M5	190	150	0,036	Fig. 1	-	**0820408001**
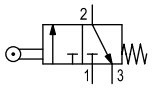	Galet	M5	M5	190	150	0,05	Fig. 2	-	**0820408002**
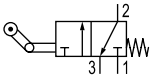	Galet escamotable	M5	M5	190	150	0,055	Fig. 3	-	**0820408003**
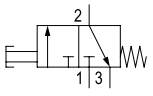	Poussoir	M5	M5	190	150	0,05	Fig. 4	-	**0820408004**
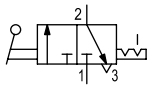	Levier	M5	M5	190	150	0,042	Fig. 5	-	**0820408005**
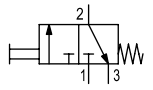	Montage sur pupitre	M5	M5	190	150	0,068	Fig. 6	1); 2)	**R450055451**

1) Bouton de commande à commander séparément
2) N'est pas compatible avec un poussoir champignon avec crantage et déverrouillage R412012741
Débit nominal Qn à 6 bar et Δp = 1 bar

Distributeurs → Commande mécanique

Distributeur 3/2, Série AP

► Qn= 190 l/min ► Raccordement direct ► Sortie raccord d'air comprimé: M5

Force de commande

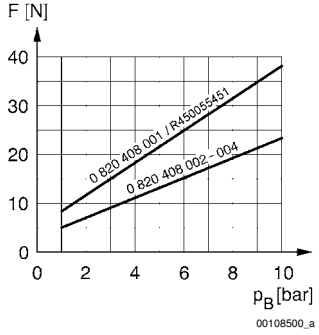

F = force de commande
PB = Pression de service

Dimensions, Fig. 1, Distributeur de base

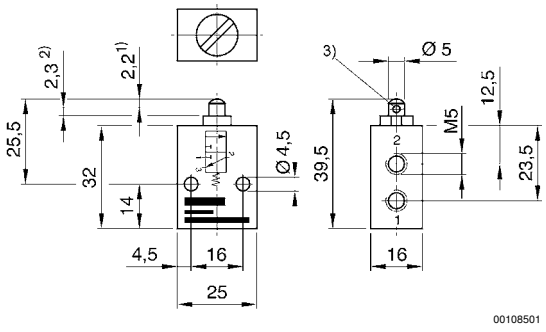

1) Course de commande
2) Dépassement de course
3) Échappement
Les dimensions du distributeur de base sont valables pour tous les types de commande.

Dimensions, Fig. 2

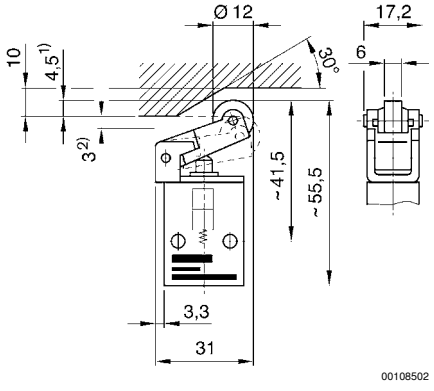

1) Course de commande
2) Dépassement de course

Distributeurs → Commande mécanique

Distributeur 3/2, Série AP

► Qn= 190 l/min ► Raccordement direct ► Sortie raccord d'air comprimé: M5

Dimensions, Fig. 3

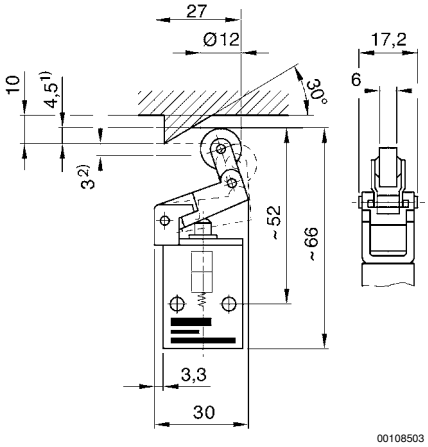

1) Course de commande
2) Dépassement de course

Dimensions, Fig. 4

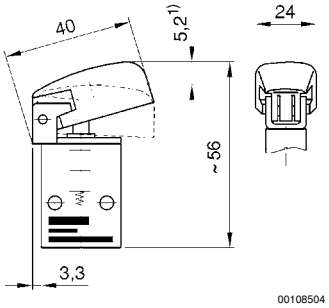

1) Course de commande

Dimensions, Fig. 5

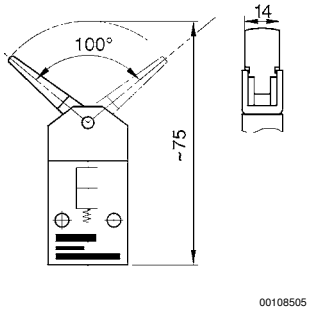

Couple d'actionnement : 5 Ncm

Distributeurs → Commande mécanique

Distributeur 3/2, Série AP

► Qn= 190 l/min ► Raccordement direct ► Sortie raccord d'air comprimé: M5

Dimensions, Fig. 6

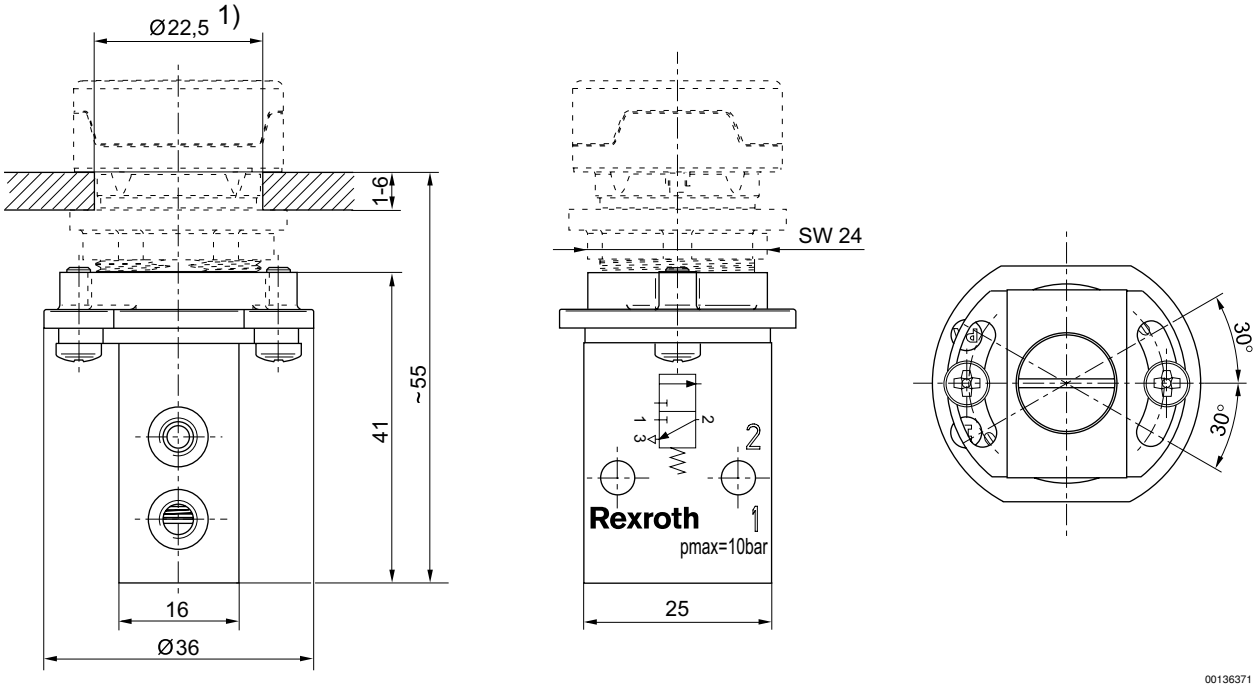

1) Coupe dans la plaque frontale

Dimensions, Coupe dans la plaque frontale

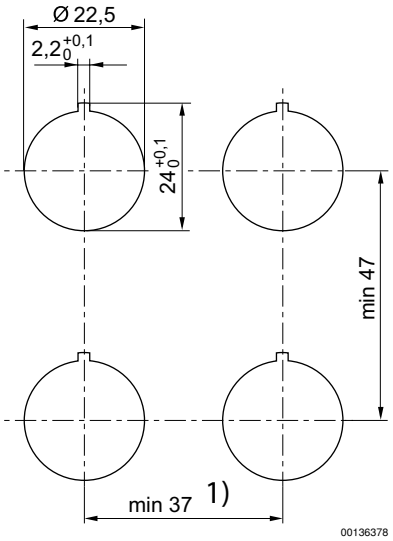

1) Pour les poussoirs champignons (R412012738, R412012739, R412012740), iun écart minimal de 41 mm est à prévoir.