Préparation de l'air comprimé → Produits complémentaires

Distributeur 3/2, commande électrique, Série NL1-SOV

► G 1/4 ► Raccordement direct ► Raccordement électr.: Connecteur, ISO 6952, forme B ► En option en ATEX

00106964_2

Type de construction	Distributeur à clapet, montage en batterie possible
	Protection contre les inversions de polarité
Pression de service mini/maxi	2,5 bar / 10 bar
Fluide	Air comprimé
Température min./max. du fluide	-10°C / +60°C
Températures ambiantes min. / max.	-10°C / +60°C
Pilote	Interne
Principe d'étanchéité	à étanchéification souple
Taille de particule max.	5 µm
Indice de protection,Avec Connecteur	IP 65
Durée de mise en circuit	100 %
Matériaux :	
Boîtier	Zinc coulé sous pression
Joints	Plastique acrylonitrile-styrène-butadiène

Remarques techniques

- Le point de rosée doit se situer à au moins 15 °C sous la température ambiante et la température du fluide et peut atteindre max. 3 °C.
- En option en ATEX : le marquage ATEX dépend de la bobine ATEX choisie.

Tension de service			Puissance absorbée	Puissance de mise en marche	Puissance de maintien
CC	CA 50 Hz	CA 60 Hz	CC	CA 50 Hz	CA 50 Hz
			W	VA	VA
24 V	-	-	4,8	-	-
-	230 V	230 V	-	11,8	8,5

		Orifice	Échap-pement	Tension de service			Qn		Poids	Rem.	Référence
				CC	CA 50 Hz	CA 60 Hz	1►2	2►3			
								[l/min]	[kg]		
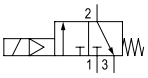	-	G 1/4	G 1/4	24 V -	- 230 V	- 230 V	2200	800	0,45	-	**0821300776** 0821300777
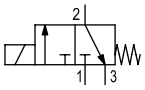	-	G 1/4	G 1/4	-	-	-	2200	800	0,42	1)	**0821300778**
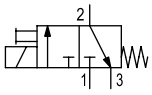		G 1/4	G 1/4	-	-	-	2200	800	0,42	1); 2)	**0821300779**

Débit nominal Qn avec pression secondaire 6 bar et Δp = 1 bar
1) Distributeur pilote sans bobine
2) Commande manuelle: à crantage

Préparation de l'air comprimé → Produits complémentaires

Distributeur 3/2, commande électrique, Série NL1-SOV

► G 1/4 ► Raccordement direct ► Raccordement électr.: Connecteur, ISO 6952, forme B ► En option en ATEX

Caractéristiques de débit

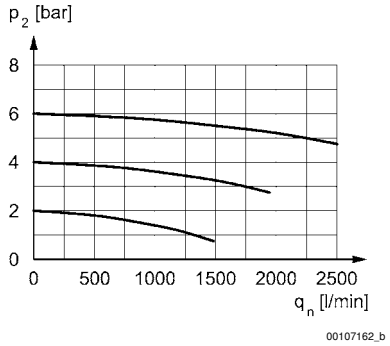

p2 = pression secondaire
qn = débit nominal

Dimensions

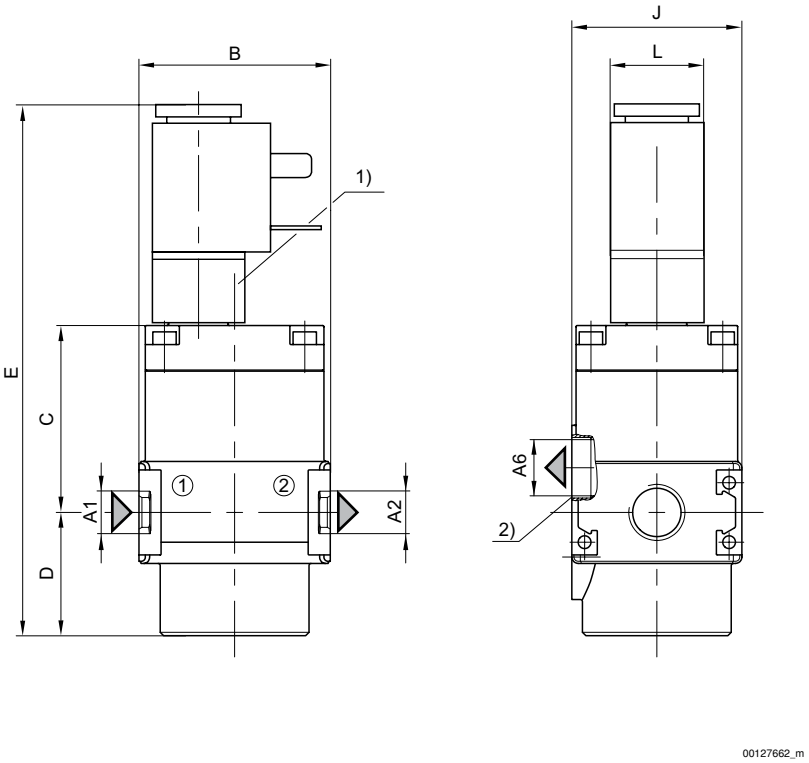

1) à commande électrique
2) Raccordement 3 (échappement)

A1	A2	A6	B	C	D	E	J	L					
G 1/4	G 1/4	G 1/4	45	44,5	29	124,5	40	22					