Préparation de l'air comprimé → Produits complémentaires

Distributeur 3/2, à commande pneumatique, Série NL1-SOV

► G 1/4 ► Raccordement direct ► Avec alimentation en pression continue

00106021_1

Type de construction	Distributeur à clapet, montage en batterie possible
Pression de service mini/maxi	2,5 bar / 10 bar
Fluide	Air comprimé
Température min./max. du fluide	-10°C / +60°C
Températures ambiantes min. / max.	-10°C / +60°C
Principe d'étanchéité	à étanchéification souple
Taille de particule max.	5 µm
Matériaux :	
Boîtier	Zinc coulé sous pression
Joints	Caoutchouc nitrile (NBR)

Remarques techniques

- Le point de rosée doit se situer à au moins 15 °C sous la température ambiante et la température du fluide et peut atteindre max. 3 °C.

	Orifice	Échappement	Qn		Pression de pilotage mini/maxi	Poids	Référence
			1►2	2►3			
			[l/min]		[bar]	[kg]	
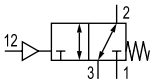	G 1/4	G 1/4	2200	800	2,5 / 16	0,4	0821300672
Débit nominal Qn avec pression secondaire 6 bar et Δp = 1 bar							

Caractéristiques de débit

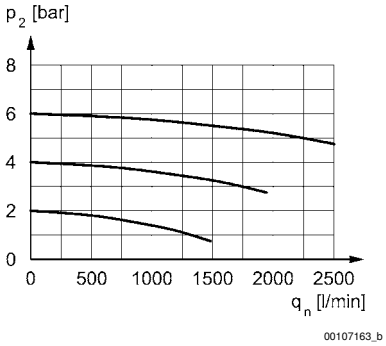

p2 = pression secondaire
qn = débit nominal

Préparation de l'air comprimé → Produits complémentaires

Distributeur 3/2, à commande pneumatique, Série NL1-SOV

► G 1/4 ► Raccordement direct ► Avec alimentation en pression continue

Dimensions

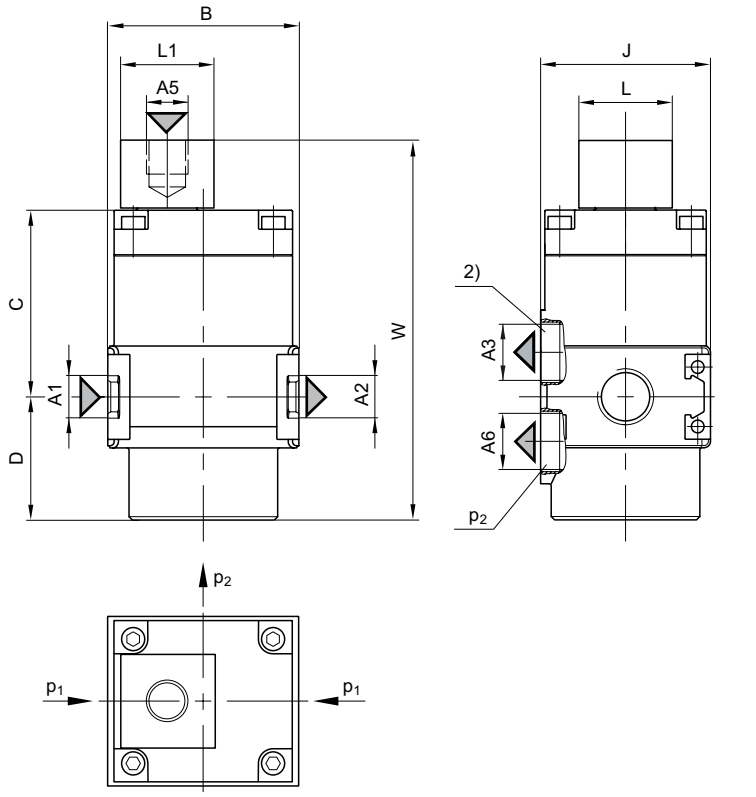

A5 = raccordement pilote
p1 = pression de service
p2 = pression secondaire
2) A6 = raccordement d'échappement

Référence	A1	A2	A3	A5	A6	B	C	D	J	L	L1	W
0821300672	G 1/4	G 1/4	G 1/4	G 1/8	G 1/4	45	44,5	29	40	22	22	89,5