Accessoires pour vérins → Manipulation de jeux de jonction

Easy–2–Combine, Jeu de jonction

► Pour combinaison : RTC-HD / RTC-CG

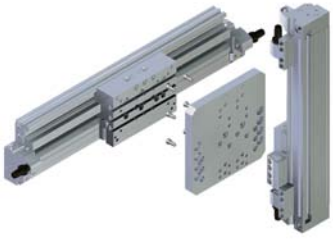

00137889_a

Embase Aluminium

Remarques techniques
■ Ce porduit fait partie du système EasyHandling Systems.

Base Easy–2–Combine	Accessoire Easy–2–Combine	Poids	Référence
		[kg]	
RTC-HD 25, RTC-HD 32, RTC-HD 40, RTC-HD 50, RTC-HD 63	RTC-CG 25, RTC-CG 32	1,2	R402003944
Fourniture : accessoires de fixation inclus			

Accessoires pour vérins → Manipulation de jeux de jonction

Easy–2–Combine, Jeu de jonction

► Pour combinaison : RTC-HD / RTC-CG

Dimensions

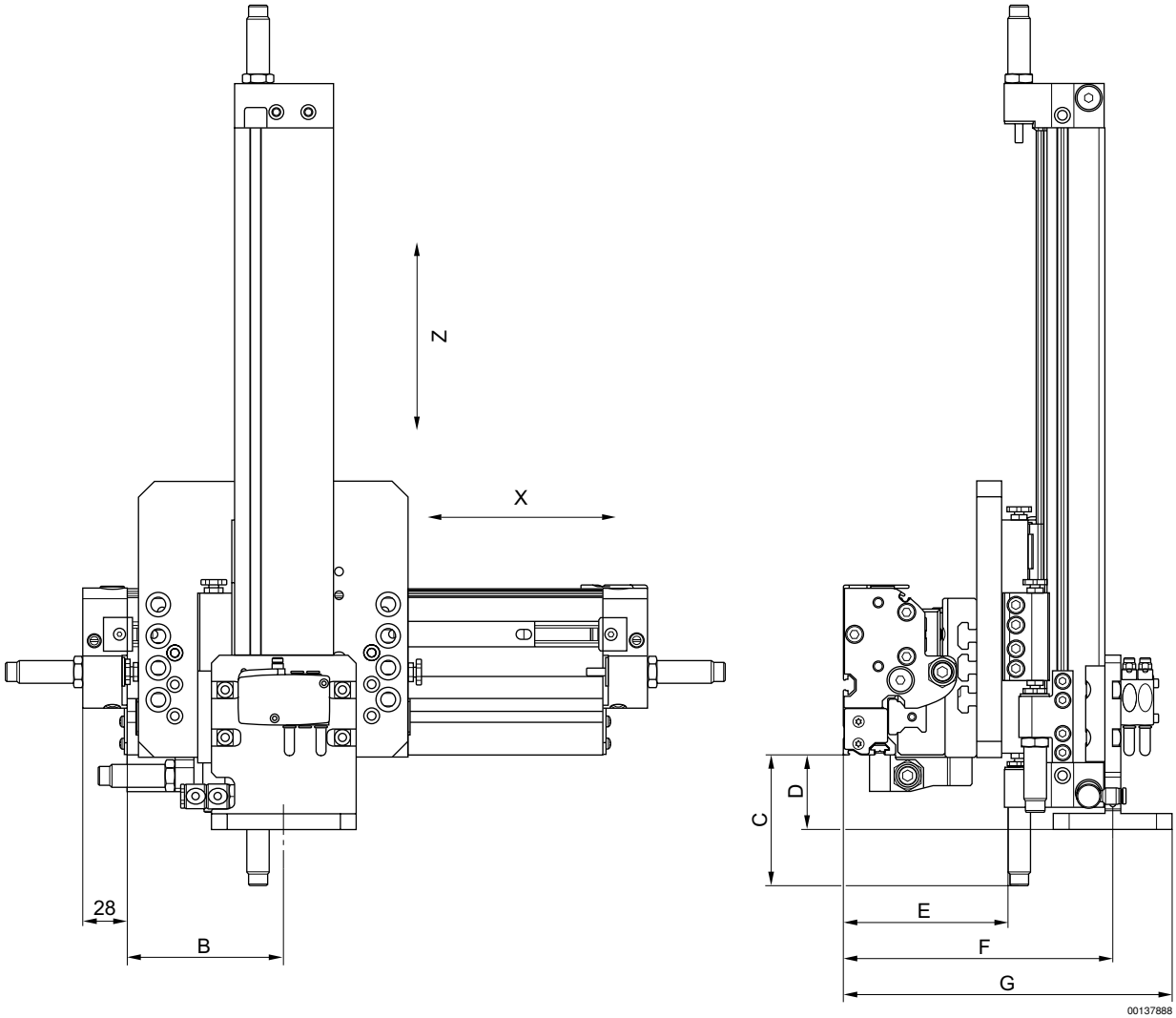

REMARQUE : pour éviter toute surcharge du vérin, respecter la vitesse max. comme indiquée ci-après.
X (RTC-HD) :
Course max. : 4300 mm
Vitesse max. : 0,7 m/s (en cas de position équilibrée du centre de gravité de l'axe Z complet)
Z (RTC-CG) :
Course max. pour CG25 : 500 mm
Course max. pour CG32 : 700 mm
Vitesse max. : 1,2 m/s (en cas de course max.)
Poids max. : 2 kg

B	CG-32	CG-25										
HD-63	153,25	145,25										
HD-50	134	126										
HD-40	118,3	110,3										
HD-32	–	98,75										
HD-25	–	–										

Accessoires pour vérins → Manipulation de jeux de jonction

Easy–2–Combine, Jeu de jonction

► Pour combinaison : RTC-HD / RTC-CG

C	CG-32	CG-25										
HD-63	86,8	81,3										
HD-50	86,8	81,3										
HD-40	81,3	75,8										
HD-32	–	75,8										
HD-25	–	–										

D	CG-32	CG-25										
HD-63	52,5	52,5										
HD-50	52,5	52,5										
HD-40	47	47										
HD-32	–	47										
HD-25	–	–										

E	CG-32	CG-25										
HD-63	148,9	149,3										
HD-50	138,9	139,3										
HD-40	117,2	117,6										
HD-32	–	103,7										
HD-25	–	–										

F	CG-32	CG-25										
HD-63	223,4	215,4										
HD-50	213,4	205,4										
HD-40	191,7	183,7										
HD-32	–	169,8										
HD-25	–	–										

G	CG-32	CG-25										
HD-63	260,9	252,9										
HD-50	250,9	242,9										
HD-40	229,2	221,2										
HD-32	–	207,3										
HD-25	–	–										