Vérins à tige →

Série TRB - inch

► Ø 32 - 125 mm ► Orifices: 1/8 NPTF - 1/2 NPTF ► À double effet ► Avec piston magnétique ► Amortissement: élastique, réglable, pneumatique ► Tige de piston: Filetage

00134195

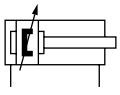

a15

Raccordement de l'air comprimé	Taraudage
Pression de service mini/maxi	1,5 bar / 10 bar
Températures ambiantes min. / max.	-20°C / +80°C
Température min./max. du fluide	-20°C / +80°C
Fluide	Air comprimé
Taille de particule max.	50 µm
Teneur en huile de l'air comprimé	0 mg/m³ - 5 mg/m³
Pression	6,3 bar

Matériaux :	
Tube du vérin	Aluminium, anodisé
Tige de piston	Acier inoxydable
Couvercle avant	Aluminium coulé sous pression
Couvercle d'extrémité	Aluminium coulé sous pression
Joint	Polyuréthane (PUR)
Écrou pour tige de piston	Acier, galvanisé
Racleur	Polyuréthane (PUR)

Remarques techniques

- Le point de rosée doit se situer à au moins 15 °C sous la température ambiante et la température du fluide et peut atteindre max. 3 °C.
- La teneur en huile de l'air comprimé doit rester constante tout au long de la durée de vie.
- Utilisez exclusivement les huiles autorisées par Bosch Rexroth, voir chapitre ''Informations techniques''.

Ø du piston		**[mm]**	**32**	**40**	**50**	**63**	**80**
Force du piston entrante		[N]	435	660	1035	1765	2855
Force du piston sortante		[N]	505	790	1235	1960	3165
Longueur d'amortissement		[mm]	16,5	15	17	16,5	19,5
Énergie d'amortissement		[J]	4,8	9	15	27	54
Poids	0 mm course	[kg]	0,46	0,67	1,14	1,4	2,12
	+10 mm course	[kg]	0,024	0,03	0,036	0,052	0,06
Course maxi		[mm]	1600	1900	2100	2500	2800
Rem.			1)	1)	2)	2)	2)

Ø du piston		**[mm]**	**100**	**125**			
Force du piston entrante		[N]	4635	7220			
Force du piston sortante		[N]	4945	7725			
Longueur d'amortissement		[mm]	19,5	22			
Énergie d'amortissement		[J]	88	140			
Poids	0 mm course	[kg]	3,16	6,92			
	+10 mm course	[kg]	0,065	0,21			
Course maxi		[mm]	2800	2750			
Rem.			2)	2)			

1) Tirants: Acier inoxydable
2) Tirants: Acier, galvanisé

Produits complémentaires
Les références signalisées en gras sont disponibles départ entrepôt central en Allemagne. Pour des informations détaillées, voir Panier

Vérins à tige →

Série TRB - inch

► Ø 32 - 125 mm ► Orifices: 1/8 NPTF - 1/2 NPTF ► À double effet ► Avec piston magnétique ► Amortissement: élastique, réglable, pneumatique ► Tige de piston: Filetage

	Ø du piston **Filetage de la tige de piston** **Orifices** **Ø de la tige de piston**	**32** **7/16-20 UNF** **1/8 NPTF** **12**	**40** **1/2-20 UNF** **1/4 NPTF** **16**	**50** **3/4-16 UNF** **1/4 NPTF** **20**	**63** **3/4-16 UNF** **3/8 NPTF** **20**	**80** **3/4-16 UNF** **3/8 NPTF** **25**
	Course 25.4	R480176766	R480176858	R480176946	R480177032	R480177121
	50,8	R480176776	R480176865	R480176953	R480177040	R480177128
	76,2	R480176789	R480176875	R480176960	R480177047	R480177139
	101,6	R480176795	R480176882	R480176969	R480177054	R480177143
	127	R480176802	R480176891	R480176979	R480177067	R480177155
	152,4	R480176813	R480176900	R480176982	R480177077	R480177164
	177,8	R480176817	R480176907	R480176997	R480177078	R480177166
	203,2	R480176823	R480176913	R480176998	R480177090	R480177176
	228,6	R480176834	R480176923	R480177007	R480177099	R480177182
	254	R480176844	R480176932	R480177017	R480177102	R480177195
	304,8	R480176852	R480176941	R480177023	R480177114	R480177205
	Ø du piston **Filetage de la tige de piston** **Orifices** **Ø de la tige de piston**	**100** **3/4-16 UNF** **1/2 NPTF** **25**	**125** **1-14 UNF** **1/2 NPTF** **32**			
	Course 25.4	R480177211	R480177299			
	50,8	R480177219	R480177307			
	76,2	R480177225	R480177316			
	101,6	R480177237	R480177323			
	127	R480177238	R480177328			
	152,4	R480177247	R480177334			
	177,8	R480177258	R480177346			
	203,2	R480177266	R480177357			
	228,6	R480177272	R480177360			
	254	R480177278	R480177367			
	304,8	R480177290	R480177377			

Remarque : les courses sont des valeurs converties des pouces en mm (échelle de conversion 1 pouce = 25,4 mm).

Produit configurable	
	Ce produit est configurable. Veuillez utiliser notre configurateur sur www.boschrexroth.com/pneumatics ou contacter le service des ventes Bosch Rexroth le plus proche.

Produits complémentaires

Les références signalisées en gras sont disponibles départ entrepôt central en Allemagne. Pour des informations détaillées, voir Panier

Vérins à tige →

Série TRB - inch

► Ø 32 - 125 mm ► Orifices: 1/8 NPTF - 1/2 NPTF ► À double effet ► Avec piston magnétique ► Amortissement: élastique, réglable, pneumatique ► Tige de piston: Filetage

Dimensions en pouce

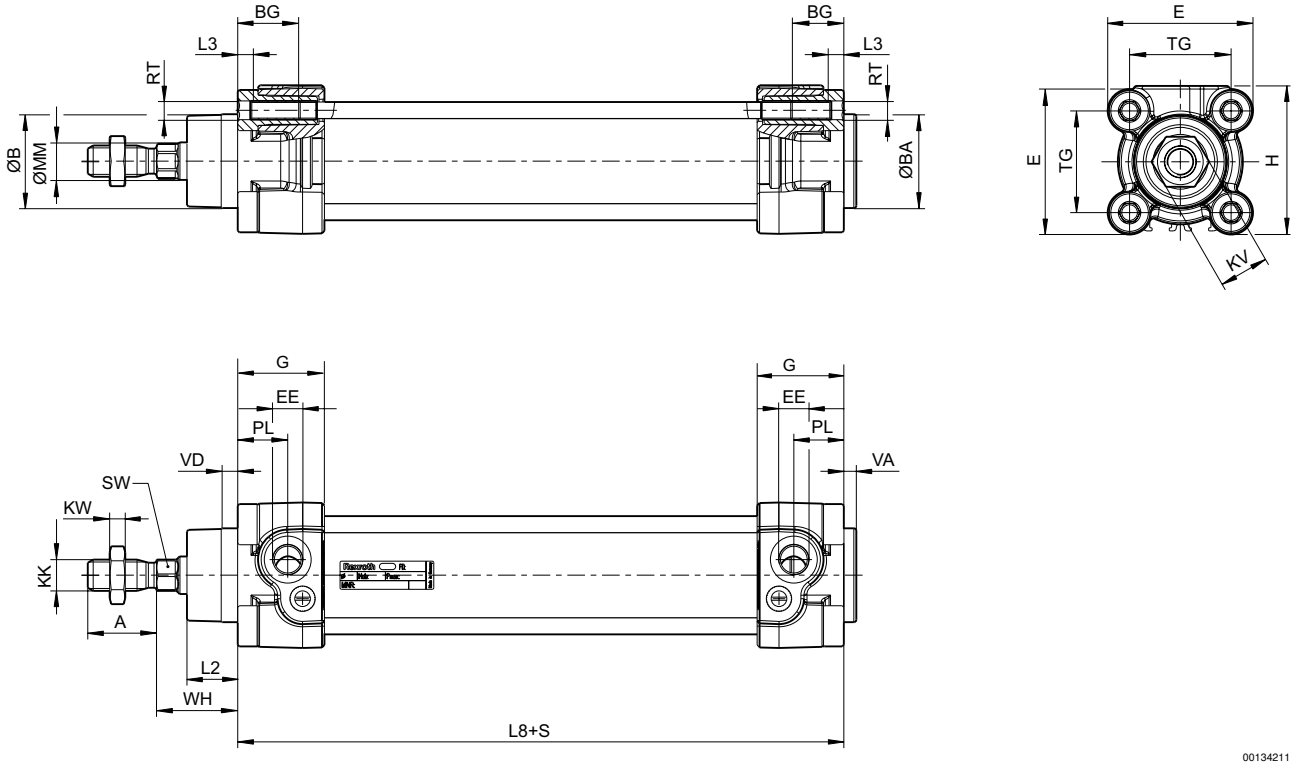

S = course

Dimensions en pouce

Ø [mm]	Ø [inch]	A -0,08	ØB d11	ØBA d11	BG min.	E	EE	KK	G	H	KV	KW	ØMM f8
32	1 1/4	0,87	1,18	1,18	0,63	1,83	1/8 NPT	7/16 - 20 UNF	1,09	1,87	0,63	0,2	0,47
40	1 1/2	0,94	1,38	1,38	0,63	2,09	1/4 NPT	1/2 - 20 UNF	1,31	2,09	0,71	0,24	0,63
50	2	1,26	1,57	1,57	0,63	2,56	1/4 NPT	3/4 - 16 UNF	1,22	2,56	0,94	0,31	0,79
63	2 1/2	1,26	1,77	1,77	0,63	2,95	3/8 NPT	3/4 - 16 UNF	1,51	2,95	0,94	0,31	0,79
80	3	1,57	1,77	1,77	0,67	3,74	3/8 NPT	3/4 - 16 UNF	1,51	3,74	1,18	0,39	0,98
100	4	1,57	2,17	2,17	0,67	4,53	1/2 NPT	3/4 - 16 UNF	1,66	4,53	1,18	0,39	0,98
125	5	2,13	2,36	2,36	0,79	5,51	1/2 NPT	1 - 14 UNF	2,12	5,51	1,61	0,53	1,26

Ø [mm]	Ø [inch]	PL	L2	L3 ±0,02	L8	RT	SW	TG	VA -0,04	VD	WH		
32	1 1/4	0,63	0,64	0,18	3.7±0.02	M6	0,39	1.28±0.02	0,16	0,2	1.02±0.06		
40	1 1/2	0,79	0,72	0,18	4.13±0.03	M6	0,51	1.5±0.02	0,16	0,2	1.18±0.06		
50	2	0,75	0,98	0,18	4.17±0.03	M8	0,67	1.83±0.02	0,16	0,2	1.46±0.06		
63	2 1/2	0,94	0,98	0,18	4.76±0.03	M8	0,67	2.22±0.03	0,16	0,2	1.46±0.07		
80	3	0,93	1,3	0	5.04±0.03	M10	0,87	2.83±0.03	0,16	0,2	1.81±0.07		
100	4	0,98	1,42	0	5.43±0.04	M10	0,87	3.5±0.03	0,16	0,2	2.01±0.07		
125	5	1,3	1,77	0	6.3±0.04	M12	1,06	4.33±0.04	0,24	0,28	2.56±0.09		

Produits complémentaires
Les références signalisées en gras sont disponibles départ entrepôt central en Allemagne. Pour des informations détaillées, voir Panier